KBC1S11

WYŁĄCZNIK KRAŃCOWY SERII K, ZESTYKI 1NO+1NC MIGOWE. ROLKA PLASTIKOWA.



Przeznaczenie produktu			Dźwignia z rolką wciskaną centralnie
Seria produktu			KBC
Charakterystyka ogólna			
Materiał			
	obudowy		Termoplastyczny polimer
	rolki		Tworzywo sztuczne
Właściwości styków			
Rodzaj zestyku			1NO+1NC działanie migowe
Prąd termiczny umowny Ith		A	10
Oznaczenie PN-EN 60947-5-1			A600 Q300
Znamionowe napięcie izolacji Ui		V	690
Znamionowe napięcie udarowe Uimp		kV	6
Klasa izolacji			II
Wkładka bezpieczenikowa		Class/A	Bezpiecznik bezzwłoczny 10 gG/SC
Prędkość przełączania			
	min.	m/s	0.5
	maks.	m/s	1.5
Prąd roboczy termiczny umowny Ith, IEC		A	10
Rezystancja na pole (średnia wartość)		mΩ	<10
Właściwości mechaniczne			
Montaż głowic roboczych			Blokująca wkładka bagnetowa
Roboczy moment obrotowy			
		N	6
		Ib	1.34
Moment dokręcania maks.			
Montaż przełącznika			
		Nm	2.5
		lbin	22.1
Zacisk zestyków			
		Nm	0.8
		lbin	7
Montaż śrubowy pokrywy korpusu			
		Nm	0.8
		lbin	7
Przekrój przewodu			
AWG/Kcmil			
	min.		16

The characteristics described in this document are subject to updates or modifications at any time. The descriptions, technical and functional information, illustrations and instructions in this brochure are purely illustrative, and are consequently not contractually binding

		maks.		14
	IEC			
		min.	mm²	1or 2
		maks.	mm²	2.5
Podłączenie przewodów				Samozwalniający zacisk śrubowy
Wejście przewodu				Wejście z gwintem M20 od spodu
Trwałość				
mechaniczna			cycles	<10000000
Operacje mechaniczne			cycles/h	3600
Warunki otoczenia				
Temperatura				
	Temperatura pracy			
		min.	°C	-25
		maks.	°C	+70
	Temperatura składowania			
		min.	°C	-40
		maks.	°C	+70
Odporność i zabezpieczenie				
Stopień ochrony IP				
		zacisków		IP20
		obudowy korpusu		IP65
Stopień zanieczyszczenia				3

Wymiary [mm (in)]

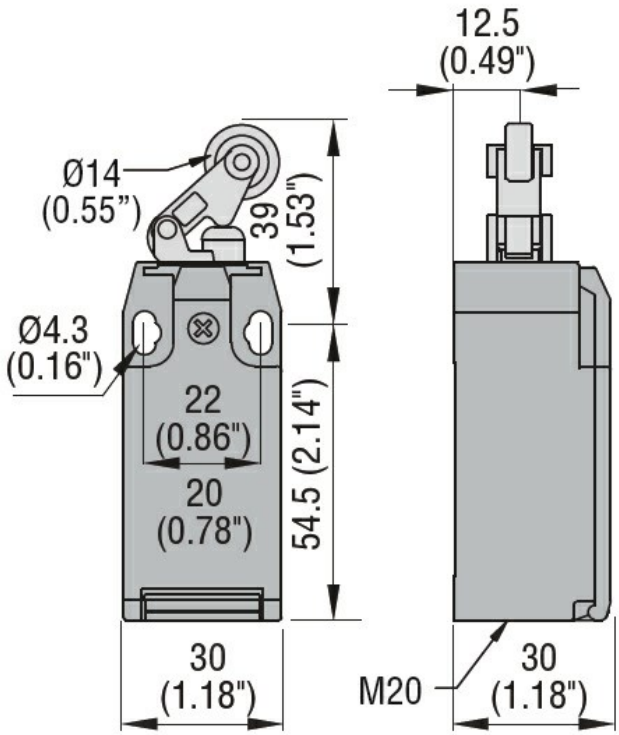

Schemat połączeń elektrycznych

The characteristics described in this document are subject to updates or modifications at any time. The descriptions, technical and functional information, illustrations and instructions in this brochure are purely illustrative, and are consequently not contractually binding

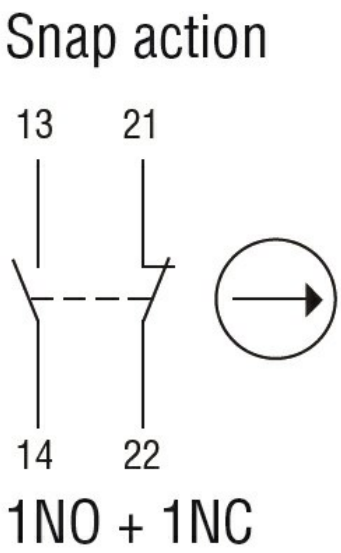

Certyfikaty i zgodność

Zgodność

CSA C22.2 n° 14
EN 50047
IEC/EN 60204-1
IEC/EN 60947-1
IEC/EN 60947-5-1
UL508

Certyfikaty

CCC
cULus
EAC

Klasyfikacja ETIM

ETIM 8,0	EC000030 - Wyłącznik krańcowy

The characteristics described in this document are subject to updates or modifications at any time. The descriptions, technical and functional information, illustrations and instructions in this brochure are purely illustrative, and are consequently not contractually binding