KBD1S11

WYŁĄCZNIK KRAŃCOWY SERII K, ZESTYKI 1NO+1NC MIGOWE. ROLKA PLASTIKOWA.



Przeznaczenie produktu			Dźwignia z rolką wciskaną bocznie
Seria produktu			KBD
Charakterystyka ogólna			
Materiał			
	obudowy		Termoplastyczny polimer
	rolki		Tworzywo sztuczne
Właściwości styków			
Rodzaj zestyku			2NC, migowe
Prąd termiczny umowny Ith		A	10
Oznaczenie PN-EN 60947-5-1			A600 Q300
Znamionowe napięcie izolacji Ui		V	690
Znamionowe napięcie udarowe Uimp		kV	6
Klasa izolacji			II
Wkładka bezpieczenikowa		Class/A	Bezpiecznik bezzwłoczny 10 gG/SC
Prędkość przełączania			
	min.	m/s	0.5
	maks.	m/s	1.5
Prąd roboczy termiczny umowny Ith, IEC		A	10
Rezystancja na pole (średnia wartość)		mΩ	<10
Właściwości mechaniczne			
Montaż głowic roboczych			Blokująca wkładka bagnetowa
Roboczy moment obrotowy			
		N	6
		Ib	1.34
Moment dokręcania maks.			
	Montaż przełącznika		
		Nm	2.5
		lbin	22.1
	Zacisk zestyków		
		Nm	0.8
		lbin	7
	Montaż śrubowy pokrywy korpusu		
		Nm	0.8
		lbin	7
Przekrój przewodu			
	AWG/Kcmil		
		min.	16
		maks.	14
	IEC		

The characteristics described in this document are subject to updates or modifications at any time. The descriptions, technical and functional information, illustrations and instructions in this brochure are purely illustrative, and are consequently not contractually binding

	min.	mm²	1or 2
	maks.	mm²	2.5
Podłączenie przewodów			Samozwalniający zacisk śrubowy
Wejście przewodu			Wejście z gwintem M20 od spodu
Trwałość			
mechaniczna		cycles	<10000000
Operacje mechaniczne		cycles/h	3600
Warunki otoczenia			
Temperatura			
Temperatura pracy			
	min.	°C	-25
	maks.	°C	+70
Temperatura składowania			
	min.	°C	-40
	maks.	°C	+70
Odporność i zabezpieczenie			
Stopień ochrony IP			
	zacisków		IP20
	obudowy korpusu		IP65
Stopień zanieczyszczenia			3

Wymiary [mm (in)]

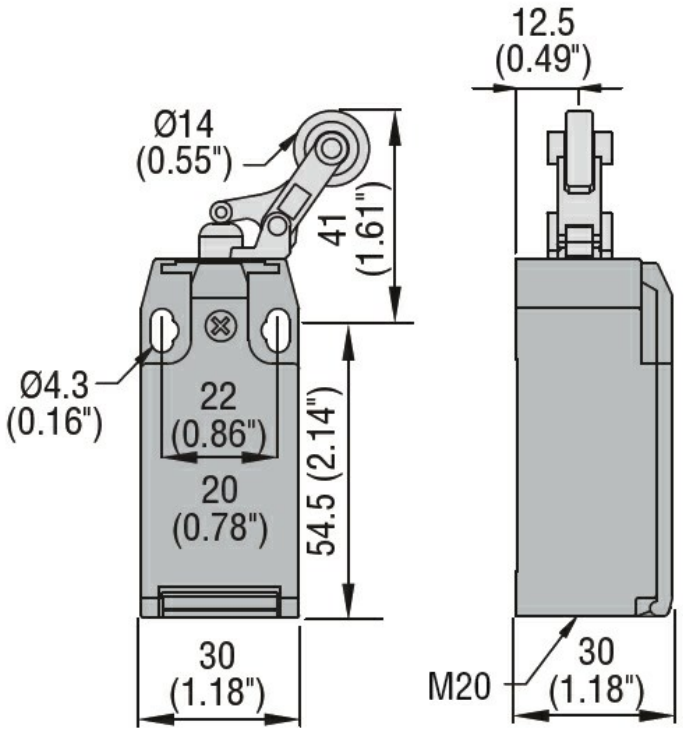

Schemat połączeń elektrycznych

The characteristics described in this document are subject to updates or modifications at any time. The descriptions, technical and functional information, illustrations and instructions in this brochure are purely illustrative, and are consequently not contractually binding

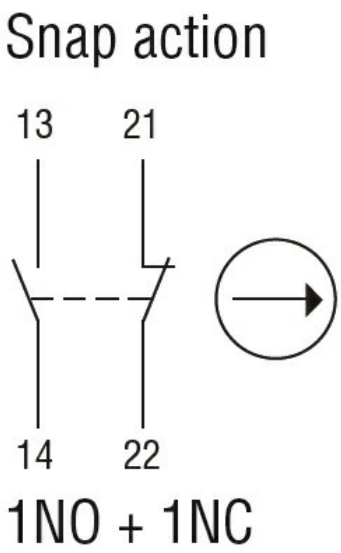

Certyfikaty i zgodność

Zgodność

CSA C22.2 n° 14
EN 50047
IEC/EN 60204-1
IEC/EN 60947-1
IEC/EN 60947-5-1
UL508

Certyfikaty

CCC
cULus
EAC

Klasyfikacja ETIM

ETIM 8,0	EC000030 - Wyłącznik krańcowy

The characteristics described in this document are subject to updates or modifications at any time. The descriptions, technical and functional information, illustrations and instructions in this brochure are purely illustrative, and are consequently not contractually binding