# GLX61B

POKRĘTŁO DO WERSJI ZE SPRZĘGŁEM DO GL0160...GL0315. MONTAŻ ŚRUBAMI. DŹWIGNIA 125MM Z MOŻLIWOŚCIĄ ODBLOKOWANIA (WYMOGI UL508A). CZARNE. □10MM. IP66, IP69K, NEMA 4X




| | |
|---|---|
| Przeznaczenie produktu | Pokrętło |
| Seria produktu | GLX6 |

## Wymiary [mm (in)]

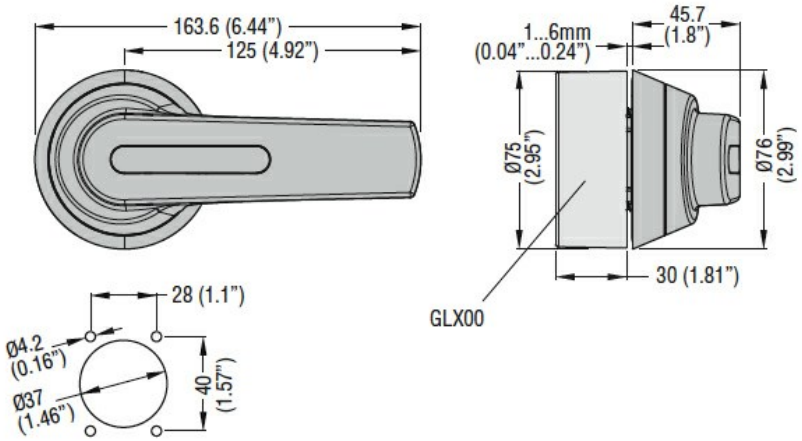


## Certyfikaty i zgodność

Zgodność

| | |
|---|---|
| | IEC/EN 60947-1 |
| | IEC/EN 60947-3 |

Certyfikaty

| | |
|---|---|
| | cULus |

## Klasyfikacja ETIM

| | |
|---|---|
| ETIM 8,0 | EC000230 - Pokrętło do wersji ze sprzęgłem |


The characteristics described in this document are subject to updates or modifications at any time. The descriptions, technical and functional information, illustrations and instructions in this brochure are purely illustrative, and are consequently not contractually binding