SIEMENS

Karta informacyjna 3SU1400-1AA10-1HA0

Siemens EcoTech



Blok styków z 1 elementem łączeniowym, 1NC, Styk moniturujący montaż, przyłącze śrubowe, do montażu do płyty czołowej

Nazwa markowa produktu	SIRIUS ACT
oznaczenie produktu	Blok styków
oznaczenie typu produktu	3SU1
Element stykowy/ oprawka lampowa	
wykonanie mocowania	inne
Ogólne dane techniczne	
funkcja produktu wymuszone otwarcie	Tak
napięcie izolacji wartość znamionowa	500 V
stopień zanieczyszczenia	3
rodzaj napięcia	
● napięcia roboczego	AC/DC
● wejściowego	AC/DC
wytrzymałość na napięcie udarowe wartość znamionowa	6 kV
stopień ochrony IP	
● obudowy	IP40
● zacisku przyłączeniowego	IP20, dokręcona śruba zacisku
odporność na wstrząsy	
● zgodnie z IEC 60068-2-27	Półfala sinusoidalna 15g / 11 ms
● do aplikacji kolejowych zg. z DIN EN 61373	Kategoria 1, Klasa B
wytrzymałość zmęczeniowa	
● zgodnie z IEC 60068-2-6	10 ... 500 Hz: 5g
● do aplikacji kolejowych zg. z DIN EN 61373	Kategoria 1, klasa B
częstotliwość przełączania maksymalny	3 600 1/h
żywotność mechaniczna (liczba cykli łączeniowych) typowy	10 000 000
żywotność elektryczna (cykle łączeniowe) typowa	10 000 000
prąd termiczny	10 A
oznaczenie środków roboczych zgodnie z IEC 81346-2:2009	S
prąd ciągły charakterystyki C wyłącznika silnikowego	10 A
Dyrektywa RoHS (data)	10/01/2014
napięcie robocze	
● przy AC	
— przy 50 Hz wartość znamionowa	5 ... 500 V
— przy 60 hz wartość znamionowa	5 ... 500 V
● przy DC wartość znamionowa	5 ... 500 V
Elektronika mocy	
niezawodność styku	Jedna awaria styku na 100 milionów cykli przełączeniowych (17 V, 5 mA), jedna awaria styku na 10 milionów (5 V, 1 mA)
Obwód pomocniczy	
Wykonanie styku styków pomocniczych	Stop srebra
liczba zestyków rozwiernych dla styków pomocniczych	1
● styk zwłoczny	0
liczba zestyków zwiernych dla styków pomocniczych	1
● styk wyprzedzający	0
prąd roboczy przy AC-12	
● przy 24 V wartość znamionowa	10 A
● przy 48 V wartość znamionowa	10 A
● przy 110 V wartość znamionowa	10 A
● przy 230 V wartość znamionowa	8 A
● przy 400 V wartość znamionowa	6 A

Zmiany zastrzeone
© Copyright Siemens

prąd roboczy przy AC-15	
● przy 24 V wartość znamionowa	6 A
● przy 48 V wartość znamionowa	6 A
● przy 110 V wartość znamionowa	6 A
● przy 230 V wartość znamionowa	4 A
● przy 400 V wartość znamionowa	3 A
● przy 500 V wartość znamionowa	1,4 A
prąd roboczy przy DC-12	
● przy 24 V wartość znamionowa	10 A
● przy 48 V wartość znamionowa	5 A
● przy 110 V wartość znamionowa	2,5 A
● przy 230 V wartość znamionowa	0,3 A
● przy 400 V wartość znamionowa	0,3 A
● przy 500 V wartość znamionowa	0,2 A
prąd roboczy przy DC-13	
● przy 24 V wartość znamionowa	3 A
● przy 48 V wartość znamionowa	1,5 A
● przy 110 V wartość znamionowa	0,6 A
● przy 230 V wartość znamionowa	0,3 A
● przy 400 V wartość znamionowa	0,1 A
● przy 500 V wartość znamionowa	0,1 A
Przyłącza/ Zaciski	
wykonanie przyłącza elektrycznego	Przyłącze śrubowe
rodzaj przekrojów poprzecznych możliwych do podłączenia przewodów	
● jednożyłowy z tulejką kablową	2x (0,5 ... 0,75 mm²)
● jednożyłowy bez tulejki kablowej	2x (1,0 ... 1,5 mm²)
● typu linka z tulejką kablową	2x (0,5 ... 1,5 mm²)
● typu linka bez tulejki kablowej	2x (1,0 ... 1,5 mm²)
● przy przewodach AWG	2x (18 ... 14)
moment dokręcenia przy zacisku śrubowym minimalny ... moment dokręcania w przypadku przyłącza śrubowego maksymalny	0,8 ... 0,9 N·m
Warunki środowiska	
temperatura otoczenia	
● podczas pracy	-25 ... +70 °C
● podczas magazynowania	-40 ... +80 °C
Kategoria środowiskowa podczas pracy zg. z IEC 60721	3M6, 3S2, 3B2, 3C3 (bez mgły solnej), 3K6 (w przypadku względnej wilgotności powietrza w zakresie 10 ... 95%, kondensacja podczas pracy niedozwolona)
Environmental footprint	
deklaracja środowiskowa produktu(EPD)	Tak
współczynnik ocieplenia globalnego [eq CO2] ogółem	0,787 kg
współczynnik ocieplenia globalnego [eq CO2] podczas produkcji	0,566 kg
współczynnik ocieplenia globalnego [eq CO2] podczas eksploatacji	0,235 kg
współczynnik ocieplenia globalnego [eq CO2] po End of Life	-0,015 kg
Instalacja/ Mocowanie/ Wymiary	
rodzaj montażu	montaż do płyty czołowej
● modułów i akcesoriów	montaż do płyty czołowej
wysokość	34 mm
szerokość	9,8 mm
głębokość	49,7 mm
możliwość zintegrowania	
● obudowa z tworzywa	Tak
● metalowa obudowa	Tak
Zezwolenia Certyfikaty	
General Product Approval	

Zmiany zastrzeone
© Copyright Siemens

Confirmation

General Product Approval	Test Certificates		Marine / Shipping	
KC	Type Test Certificates/Test Report	Special Test Certificate	ABS	LRS

Marine / Shipping		other	Environment		
PRS	RINA	Confirmation	EPD	Siemens EcoTech	Environmental Confirmations

Więcej informacji

Informacje dotyczące opakowania
Informacje dotyczące opakowania
Information- and Downloadcenter
https://www.siemens.com/ic10
Industry Mall (System zamawiania online)
https://mall.industry.siemens.com/mall/pl/pl/Catalog/product?mlfb=3SU1400-1AA10-1HA0
CAx-Online-Generator
http://support.automation.siemens.com/WW/CAXorder/default.aspx?lang=en&mlfb=3SU1400-1AA10-1HA0
Service&Support
https://support.industry.siemens.com/cs/ww/en/ps/3SU1400-1AA10-1HA0
Image database (product images, 2D dimension drawings, 3D models, device circuit diagrams, EPLAN macros, ...)
http://www.automation.siemens.com/bilddb/cax_de.aspx?mlfb=3SU1400-1AA10-1HA0&lang=en

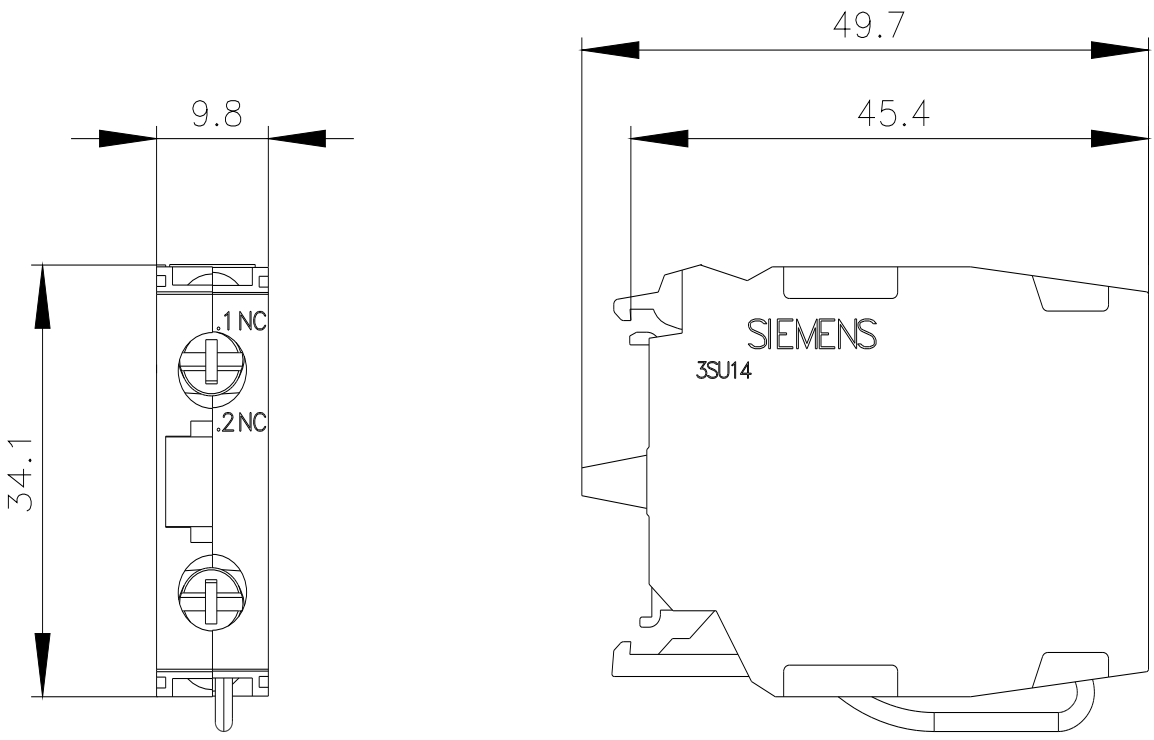

Zmiany zastrzeone
© Copyright Siemens

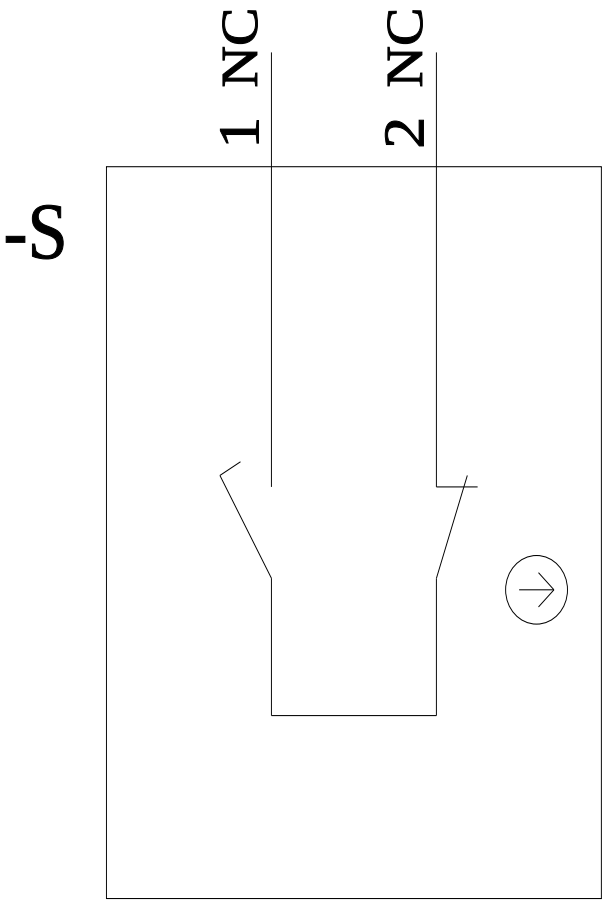

Ostatnia zmiana: 8.11.2023

Zmiany zastrzeone
© Copyright Siemens