SIEMENS

Karta informacyjna 3SU1900-0GA10-0AA0

Siemens EcoTech

Złącze USB, 22 mm, tworzywo sztuczne, czarny



Nazwa markowa produktu	SIRIUS ACT
oznaczenie produktu	Przyłącze USB
wykonanie produktu	USB 3.0
oznaczenie typu produktu	3SU1
Linia produktów	tworzywo sztuczne, czarny, 22 mm
Element uruchamiajacy	
średnica zewnętrzna napędu	29,45 mm
Ogólne dane techniczne	
Stopień ochrony IP	IP65
Dyrektywa RoHS (data)	10/01/2014
Warunki środowiska	
temperatura otoczenia	
● podczas pracy	70 ... -25 °C
● podczas magazynowania i transportu	-40 ... +80 °C
Environmental footprint	
deklaracja środowiskowa produktu(EPD)	Tak
współczynnik ocieplenia globalnego [eq CO2] ogółem	0,787 kg
współczynnik ocieplenia globalnego [eq CO2] podczas produkcji	0,566 kg
współczynnik ocieplenia globalnego [eq CO2] podczas eksploatacji	0,235 kg
współczynnik ocieplenia globalnego [eq CO2] po End of Life	-0,015 kg
Instalacja/ Mocowanie/ Wymiary	
Kształt otworu instalacyjnego	Okrągły
Średnica montażowa	22,3 mm
wysokość montażowa	11,7 mm
szerokość montażowa	29,45 mm
głębokość montażowa	28,35 mm
Akcesoria	
materiał akcesorium	Tworzywo
kolor akcesorium	Czarny
Zezwolenia Certyfikaty	
General Product Approval	

CSA CE EG-Konf. UKCA Confirmation UL UR

Zmiany zastrzeone
© Copyright Siemens

General Product Approval	Test Certificates	Marine / Shipping			
EAC	Type Test Certificates/Test Report	ABS	LRS	PRS	RINA

other	Environment		
Confirmation	EPD	Siemens EcoTech	Environmental Confirmations

Więcej informacji

Informacje dotyczące opakowania
Informacje dotyczące opakowania
Information- and Downloadcenter
https://www.siemens.com/ic10
Industry Mall (System zamawiania online)
https://mall.industry.siemens.com/mall/pl/pl/Catalog/product?mlfb=3SU1900-0GA10-0AA0
CAx-Online-Generator
http://support.automation.siemens.com/WW/CAXorder/default.aspx?lang=en&mlfb=3SU1900-0GA10-0AA0
Service&Support
https://support.industry.siemens.com/cs/ww/en/ps/3SU1900-0GA10-0AA0
Image database (product images, 2D dimension drawings, 3D models, device circuit diagrams, EPLAN macros, ...)
http://www.automation.siemens.com/bilddb/cax_de.aspx?mlfb=3SU1900-0GA10-0AA0&lang=en

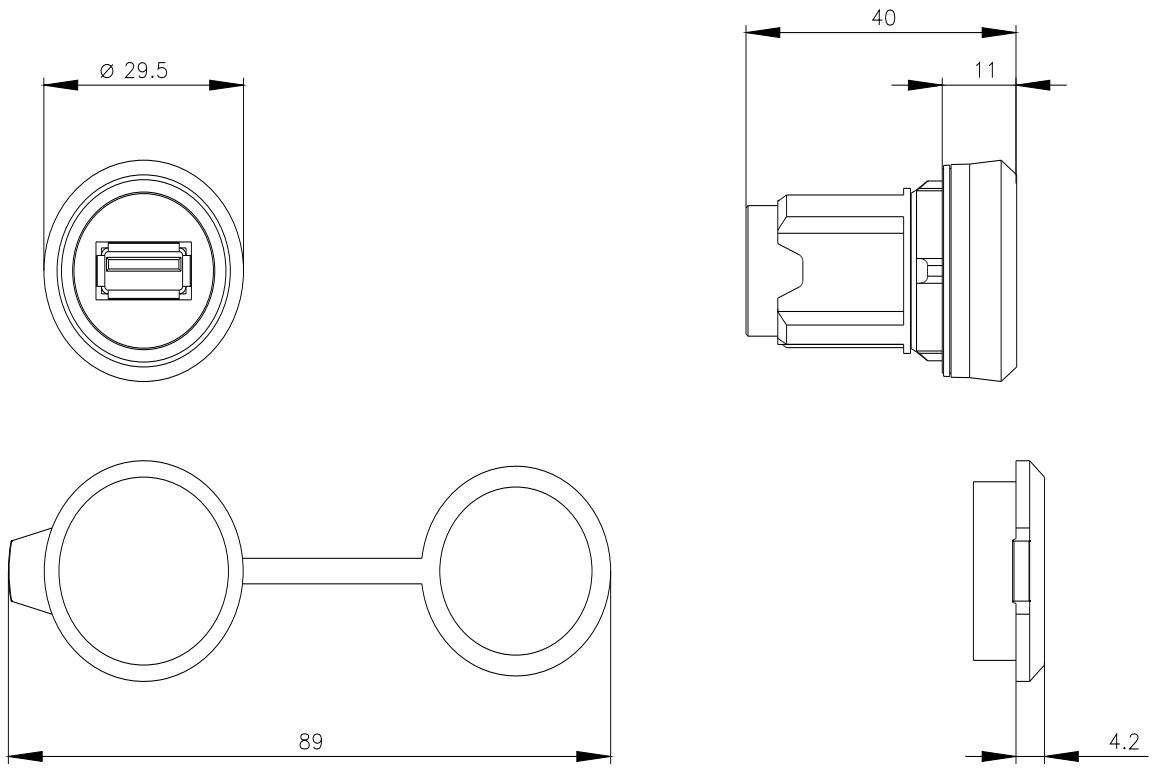

Ostatnia zmiana: 9.11.2023

Zmiany zastrzeone
© Copyright Siemens