SIEMENS

Karta informacyjna 3SU1801-0NB00-2AA2

Siemens EcoTech

Obudowa dla przyrządy sterujące, 22 mm, okrągły, Materiał obudowy: tworzywo sztuczne, Górna część obudowy żółta, 1 punkt sterujący z tworzywa sztucznego, punkt sterujący na środku, A=przycisk grzybkowy zatrzymania awaryjnego czerwony, 40 mm, odryglowanie poprzez obrót, 1NC, 1NC, przyłącze śrubowe, mocowanie do podłoża, u góry i na dole po 1xM20



Nazwa markowa produktu	SIRIUS ACT
oznaczenie produktu	Obudowa
oznaczenie typu produktu	3SU1
Wyposażenie urządzeń sterujących i sygnalizacyjnych	A = przycisk grzybkowy ZATRZYMANIE AWARYJNE, 40 mm, z wymuszonym zatrzaśnięciem zg. z ISO 13850 i odblokowaniem przez obrót
numer artykułu producenta	
● dostarczonego bloku styków	A1 = 3SU1400-2AA10-1CA0, A2 = 3SU1400-2AA10-1CA0
● dostarczonego bloku styków w punkcie sterowniczym A 1	3SU1400-2AA10-1CA0
● dostarczonego bloku styków w punkcie sterowniczym A 2	3SU1400-2AA10-1CA0
● dostarczonego uchwytu	A = 3SU1500-0AA10-0AA0
● dostarczonego uchwytu w punkcie sterowniczym A	3SU1500-0AA10-0AA0
● dostarczonego elementu wykonawczego	A = 3SU1000-1HB20-0AA0
● dostarczonego elementu wykonawczego w punkcie sterowniczym A	3SU1000-1HB20-0AA0
● dostarczonej pustej obudowy	3SU1801-0AA00-0AA2
Obudowa	
Wykonanie obudowy	Punkt sterowniczy pośrodku
Kształt przedniej części obudowy	Kwadratowe
materiał obudowy	Tworzywo
Liczba punktów sterowniczych	1
element składowy produktu	
● urządzenie ZATRZYMANIE AWARYJNE	Tak
● kołnierz ochronny	Nie
kolor górnej części obudowy	Żółty
stan przy dostawie	
● jako zestaw	Nie
● wstępne okablowanie na listwie zaciskowej	Nie
rodzaj montażu obudowy	Pionowo
Element uruchamiajacy	
konstrukcja mechanizmu napędowego	Przycisk grzybkowy wyłącznika awaryjnego
możliwość zastosowania wyłącznik awaryjny	Tak
wyposażenie produktu odcięcie obwodu	Nie
rozszerzenie produktu opcjonalny element świecący	Nie
kolor napędu	czerwony
materiał napędu	Tworzywo
Kształt napędu	Okrągły
Liczba bloków styków	2
Rodzaj urządzenia otwierającego	A = odryglowanie obrotowe

Zmiany zastrzeone
© Copyright Siemens

Pierścień frontowy	
element składowy produktu pierścień metalowy	Nie
Wykonanie pierścienia	standard
Uchwyt	
materiał uchwytu	Tworzywo
Wyświetlacz	
Liczba bloków LED	0
Ogólne dane techniczne	
funkcja produktu	
● wymuszone otwarcie	Tak
● funkcja ZATRZYMANIE AWARYJNE	Tak
● funkcja ZATRZYMANIE AWARYJNE	Tak
Stopień ochrony IP	IP66, IP67, IP69(IP69K)
Stopień ochrony NEMA	1, 2, 3, 3R, 4, 4X, 12, 13
odporność na wstrząsy	
● zgodnie z IEC 60068-2-27	Półfala sinusoidalna 15g / 11 ms
wytrzymałość zmęczeniowa	
● zgodnie z IEC 60068-2-6	10 ... 500 Hz: 5g
oznaczenie środków roboczych zgodnie z IEC 81346-2:2009	S
prąd ciągły charakterystyki C wyłącznika silnikowego	10 A; Dla prądu zwarciowego poniżej 400 A
prąd ciągły szybkiego bezpiecznika DIAZED	10 A
Prąd ciągły wkładki bezpiecznikowej DIAZED gG	10 A
Dyrektywa RoHS (data)	10/01/2014
napięcie robocze	
● przy AC	
— przy 50 Hz wartość znamionowa	5 ... 500 V
— przy 60 hz wartość znamionowa	5 ... 500 V
● przy DC wartość znamionowa	5 ... 500 V
Komunikacja/ Protokół	
wykonanie złącza do komunikacji	Brak
Obwód pomocniczy	
Wykonanie styku styków pomocniczych	Stop srebra
liczba zestyków rozwiernych dla styków pomocniczych	2
liczba zestyków zwiernych dla styków pomocniczych	0
Przyłącza/ Zaciski	
wykonanie przyłącza elektrycznego modułów i akcesoriów	Przyłącze śrubowe
wykonanie przyłącza elektrycznego na obudowie	Prowadzenie przewodów góra i dół, z każdej 1 x M20
moment dokręcenia śrub w uchwycie	1 ... 1,2 N·m
Moment dociągający śrub montażowych w pokrywie obudowy	1,5 ... 1,7 N·m
moment dokręcenia przy zacisku śrubowym minimalny ... moment dokręcania w przypadku przyłącza śrubowego maksymalny	0,8 ... 0,9 N·m
Warunki środowiska	
temperatura otoczenia	
● podczas pracy	-25 ... +70 °C
● podczas magazynowania	-40 ... +80 °C
Kategoria środowiskowa podczas pracy zg. z IEC 60721	3M6, 3S2, 3B2, 3C3, 3K6 (w przypadku względnej wilgotności powietrza w zakresie 10 ... 95%, kondensacja podczas pracy niedozwolona w przypadku wszystkich urządzeń za tablicą przednią)
Environmental footprint	
deklaracja środowiskowa produktu(EPD)	Tak
współczynnik ocieplenia globalnego [eq CO2] ogółem	0,787 kg
współczynnik ocieplenia globalnego [eq CO2] podczas produkcji	0,566 kg
współczynnik ocieplenia globalnego [eq CO2] podczas eksploatacji	0,235 kg
współczynnik ocieplenia globalnego [eq CO2] po End of Life	-0,015 kg
Instalacja/ Mocowanie/ Wymiary	
rodzaj montażu modułów i akcesoriów	Mocowanie do podłoża
wysokość	89,4 mm
szerokość	85 mm
głębokość	109 mm

Zmiany zastrzeone
© Copyright Siemens

Kształt otworu instalacyjnego	Okrągły

Akcesoria

Liczba etykiet	1
Liczba tabliczek wkładanych	0

Zezwolenia Certyfikaty

General Product Approval

CSA UKCA EG-Konf. CCC UL EAC

Test Certificates	Marine / Shipping	other
Special Test Certific-ate	ABS LRS PRS RINA	Confirmation

Environment

EPD Siemens EcoTech

Więcej informacji

Informacje dotyczące opakowania
Informacje dotyczące opakowania
Information- and Downloadcenter
https://www.siemens.com/ic10
Industry Mall (System zamawiania online)
https://mall.industry.siemens.com/mall/pl/pl/Catalog/product?mlfb=3SU1801-0NB00-2AA2
CAx-Online-Generator
http://support.automation.siemens.com/WW/CAXorder/default.aspx?lang=en&mlfb=3SU1801-0NB00-2AA2
Service&Support
https://support.industry.siemens.com/cs/ww/en/ps/3SU1801-0NB00-2AA2
Image database (product images, 2D dimension drawings, 3D models, device circuit diagrams, EPLAN macros, ...)
http://www.automation.siemens.com/bilddb/cax_de.aspx?mlfb=3SU1801-0NB00-2AA2&lang=en

Zmiany zastrzeone
© Copyright Siemens

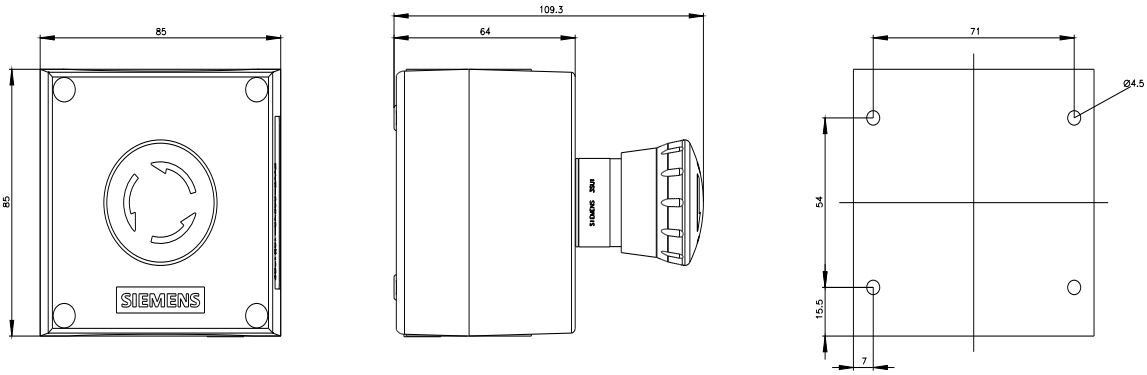

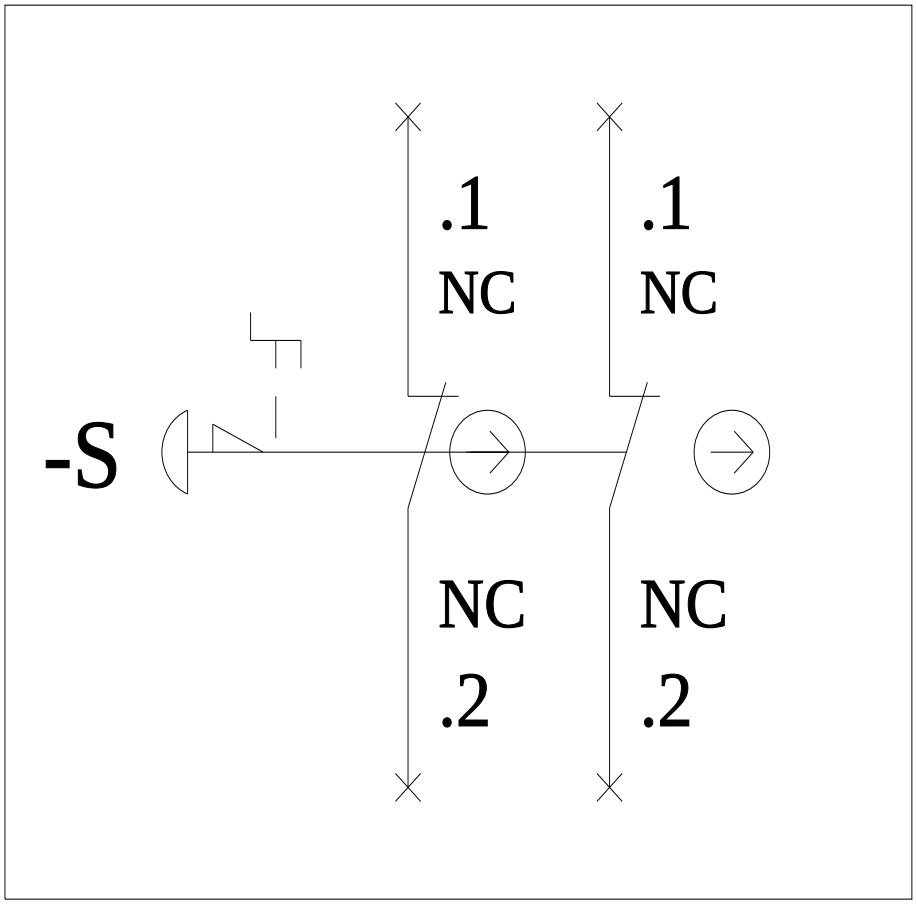

Ostatnia zmiana: 7.11.2023

Zmiany zastrzeone
© Copyright Siemens

Zmiany zastrzeone
© Copyright Siemens