Nowodvorski LIGHTING

KARTA KATALOGOWA

MODEL OPRAWY	**CEZANNE LED M 10666**
GRUPA KATALOGOWA	**—**
KRAJ POCHODZENIA	**MADE IN P.R.C.**



TYP ŹRÓDŁA ŚWIATŁA	**LED**
ŹRÓDŁA ŚWIATŁA	**Zintegrowane**
MAX MOC	**12W**
ZAWIERA ŹRÓDŁO ŚWIATŁA	**Tak**
IP	**IP44**
PRZEZNACZENIE	**Wewnętrzna**
ŻYWOTNOŚĆ	**25000h**

TEN PRODUKT 10666 ZAWIERA ŹRÓDŁO ŚWIATŁA 11042 O KLASIE ENERGETYCZNEJ: F

WYMIARY OPAKOWANIA (DŁ./SZER./WYS.)	**61.5cm/12cm/5.2cm**
WAGA NETTO/BR	**0.33kg/0.45kg**
METODA MONTAŻU	**Montaż bezpośredni**
KOLOR WIODĄCY/DOPEŁNIAJĄCY	**Chrom**
MATERIAŁ	**Aluminium lakierowane,Tworzywo sztuczne ABS,Tworzywo sztuczne PMMA**
STYL	**Nowoczesny**
KLASA OCHRONNOŚCI	**II**
ZASILANIE	**~220-230V/50/60Hz**

5 9 0 3 1 3 9 1 0 6 6 6 5

WYMIARY

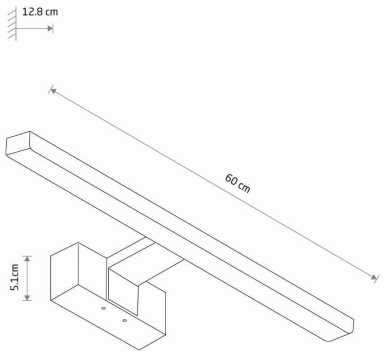

Item No.	POWER	COLOR TEMP	LUMEN	BEAM ANGLE	CRI	IP	LED BRAND	DRIVER BRAND	LIFETIME	WARRANTY
10666	12W	3000K	900lm	120°	≥ 80	IP44	—	—	25000h	—