BB3 szary, Wspornik DIN dla listwy mosiężnej for BB111

SKU	MAD2003A21
EAN	4744397023933
Compatibility	BB71, BB52, BB147, BB142-10, BB114
Kolor	Czarny
Materiał	Polyamide PA6
Montaż	DIN rail
Szerokość (mm)	12
Długość (mm)	56
Wysokość (mm)	41,5
Waga (g)	8
Kod CN8	39269097
Opakowanie (szt.)	50

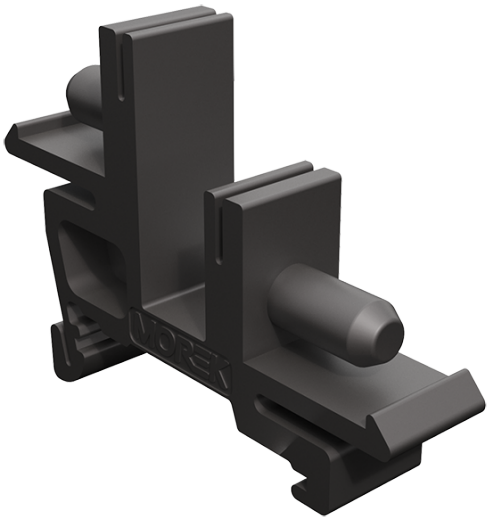

MOREK IT OÜ
Pärnu maantee 160j,
11317 Tallinn
Eesti

Telefon: +372 6041 423
E-mail: morek@morek.eu
REGON: 11013247