KBP...H60 Korytko

1,5 Grubość blachy: 1,5 mm

Informacje

Zastosowanie
Prowadzenie trasy kablowej

Uwaga
Łączenie koryt tylko przy użyciu łączników.

Materiał
S - stal cynkowana met. Sendzimira PN-EN 10346:2015-09
Na zamówienie:
F - stal cynkowana metodą zanurzeniową PN-EN ISO 1461:2023-02
E - stal nierdzewna
L - lakierowanie w standardowej palecie RAL

Dodatkowe informacje
– łączenie koryt tylko za pomocą łączników (brak wycięcia w burcie koryta)
– do montażu należy użyć śrub SGKM6x12 lub SGM6x12
– w przypadku zastosowania zamiennika o innej wysokości, wszystkie elementy systemu muszą nadążać za tym parametrem
– opcja E dla grubości ≥ 1,2mm - brak przetłoczenia górnego do zatrzaskiwania pokrywy

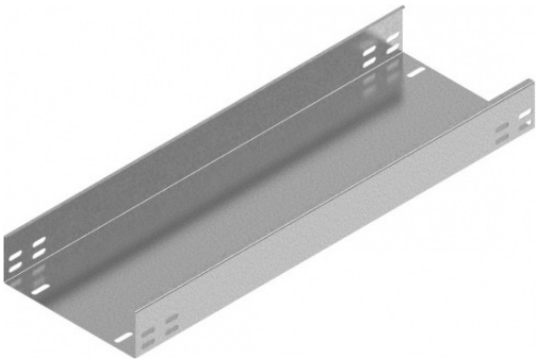

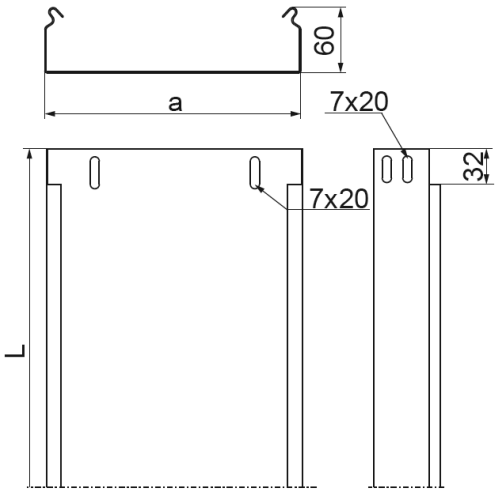

Wersje

Symbol	Numer katalogowy	Wymiar L (mm)	Wymiar a (mm)	Ciężar 1mb (kg)	Ilość w opakowaniu (m. b.) (szt. / m. b.)	Przekrój użyteczny (mm^2)
KBP100H60/3	162610	3 000	100	2,81	12 / 36	5 800
KBP200H60/3	162620	3 000	200	3,37	12 / 36	11 800
KBP300H60/3	162630	3 000	300	3,93	6 / 18	17 800
KBP400H60/3	162040	3 000	400	5,06	6 / 18	23 800
KBP500H60/3	162050	3 000	500	6,19	6 / 18	29 800
KBP600H60/3	162060	3 000	600	7,32	6 / 18	35 800

Obciążenie

