ZKLH42 Zaślepka korytka

0,7 Grubość blachy: 0,7 mm

Informacje

Zastosowanie
Zaślepienie korytka kablowego/zakończenie trasy kablowej.

Materiał
S - stal cynkowana met. Sendzimira PN-EN 10346:2015-09
Na zamówienie:
F - stal cynkowana metodą zanurzeniową PN-EN ISO 1461:2023-02
L - lakierowanie w standardowej palecie RAL
E - stal kwasoodporna

Dodatkowe informacje
- montaż śrubami SGKM6x12 lub SGM6x12.

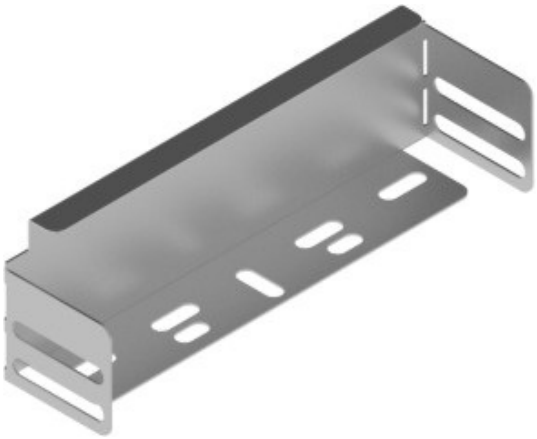

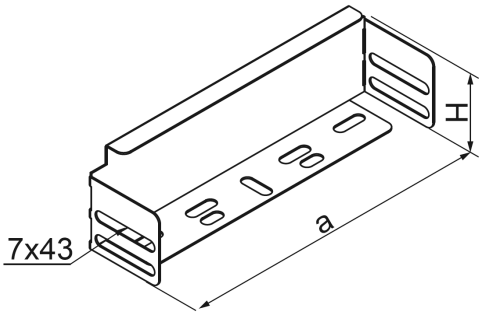

Wersje

Symbol	Numer katalogowy	Wymiar a (mm)	Wymiar H (mm)	Waga 1 szt. (kg)	Ilość (szt.)
ZKL50H42	147101	48	40	0,03	100
ZKL100H42	147301	98	40	0,05	100
ZKL150H42	147501	148	40	0,07	100
ZKL200H42	147601	198	40	0,09	50
ZKL300H42	148701	298	40	0,14	50
ZKL400H42	148801	398	40	0,19	30
ZKL500H42	148001	498	40	0,21	30
ZKL600H42	148101	598	40	0,25	30


BAKS