PAWBOL

KARTA KATALOGOWA
Puszka instalacyjna natynkowa hermetyczna 90x45 klik

INSTALUJ Z NAJLEPSZYMI
www.pawbol.pl

Nr kat.	IP	Rodzaj tworzywa	Wymiary w mm (szer. x wys. x gł.)	Średnica otworu na dławik	Kolor	Opakowanie zbiorcze szt.	Uwagi
A.0063C	54	PE/PP	72 x 95 x 40mm	20mm,PG 13.5	RAL 9005	5	odporny na UV

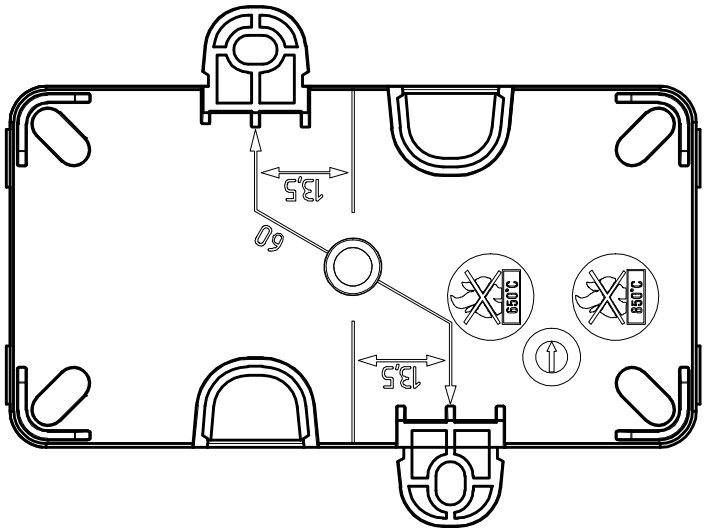

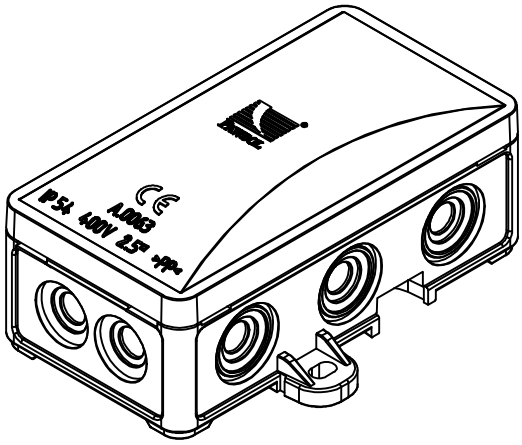

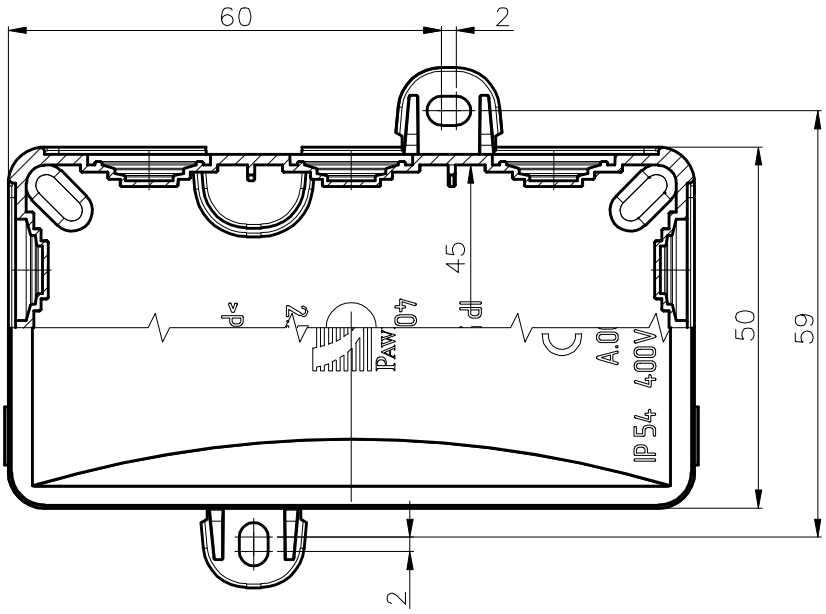

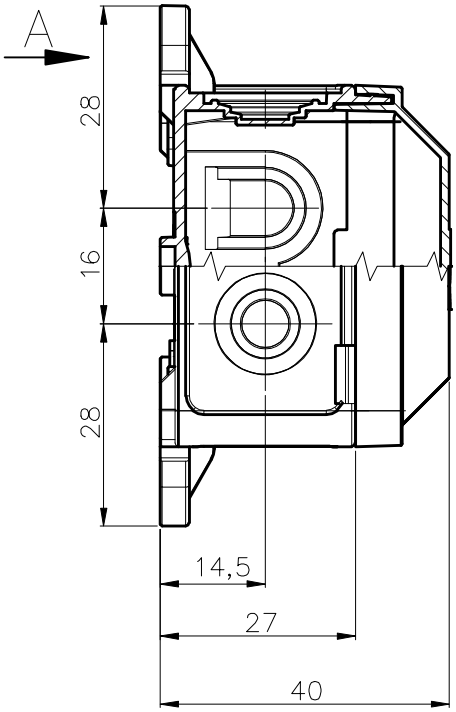

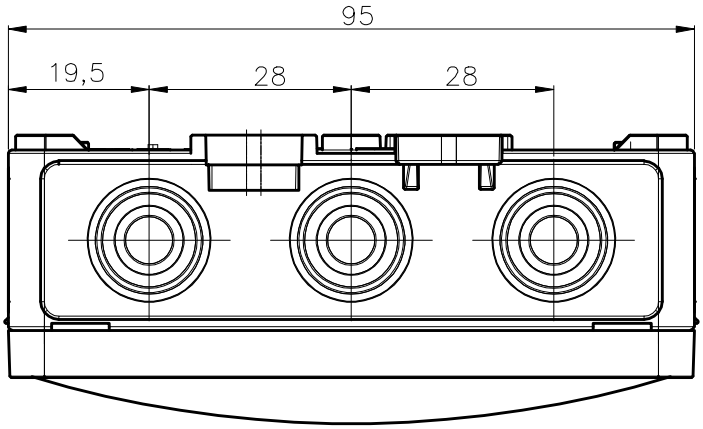

Norma: PN-EN 60670-1