KARTA KATALOGOWA
Oprawa oświetleniowa owalna
OWAL 100

INSTALUJ Z NAJLEPSZYMI
www.pawbol.pl

Nr kat.	Podstawa >PP<	Klosz	Stopień ochrony	Wymiary	Trzonek	Moc	Opakowanie szt.	Uwagi
D.3155P	biała	poliwęglanowy przeźroczysty	IP 44	192x133x103	E27	100W	12/1	siatka plastikowa

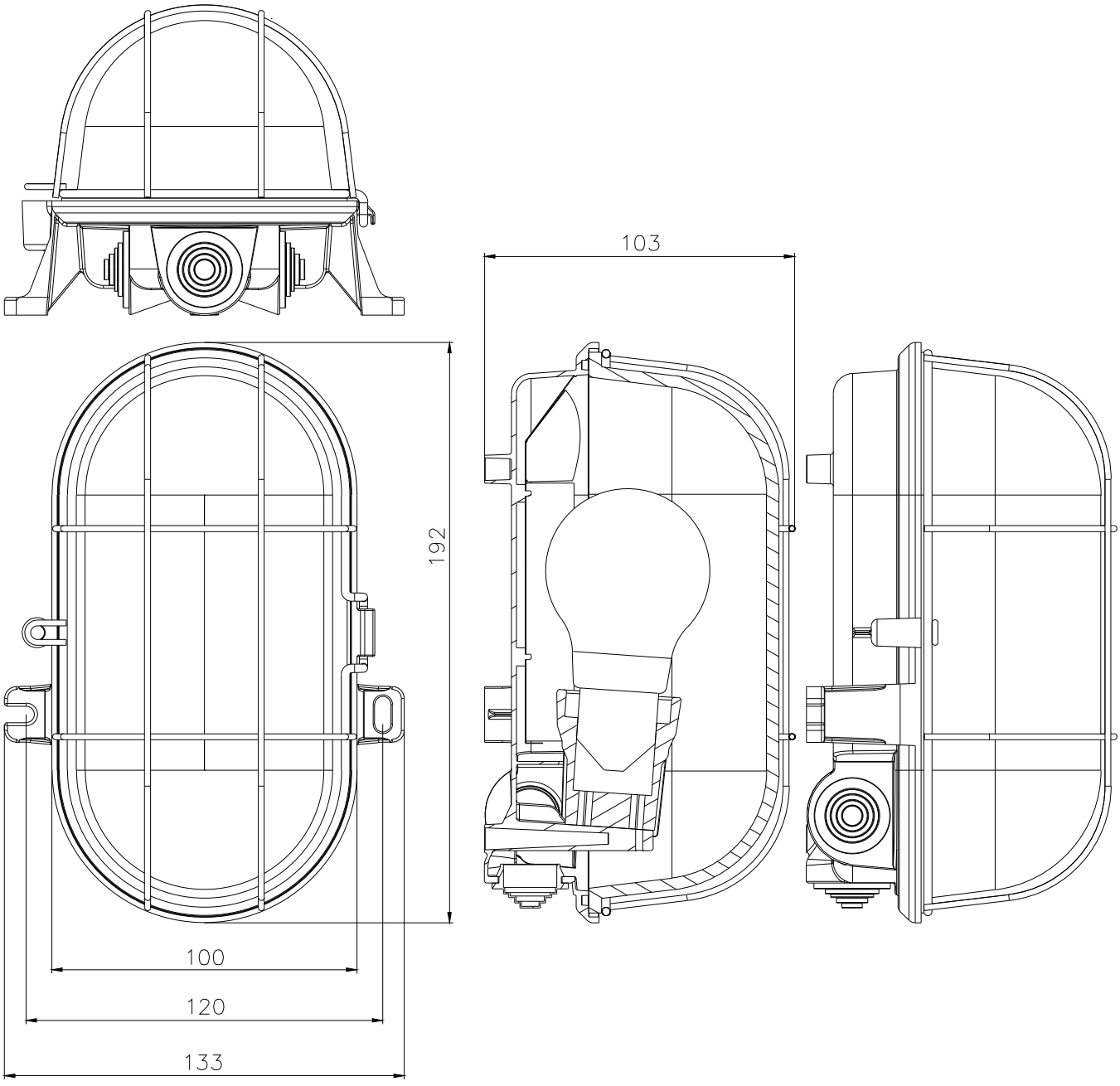

Norma: PN-EN 60598-1