P2L81311

WYŁĄCZNIK KRAŃCOWY, ZESTYKI 1NO+1NC. IP65. 40N



Przeznaczenie produktu				Rope-pull lever without reset button
Seria produktu				P2L
Charakterystyka ogólna				
Materiał				
	obudowy			Stop cynku i aluminium
Właściwości styków				
Rodzaj zestyku				1NO+1NC
Prąd termiczny umowny Ith			A	6
Znamionowe napięcie izolacji Ui			V	400
Wkładka bezpieczenikowa			Class/A	Bezpiecznik bezzwłoczny 10 gG/SC
Prąd roboczy termiczny umowny Ith, IEC			A	6
Rezystancja na pole (średnia wartość)			mΩ	<10
Właściwości mechaniczne				
Montaż głowic roboczych				Stałe
Roboczy moment obrotowy				
			N	40
			lb	9
Moment dokręcania maks.				
	Montaż przełącznika			
			Nm	2.5
			lbin	22.1
Przekrój przewodu				
	AWG/Kcmil			
		maks.		14
	IEC			
		maks.	mm²	2.5
Podłączenie przewodów				Samozwalniający zacisk śrubowy
Wejście przewodu				Dławnica kablowa PG11
Masa			g	459
Trwałość				
mechaniczna			cycles	>10000000
Operacje mechaniczne			cycles/h	3600
Warunki otoczenia				
Temperatura				
	Temperatura pracy			
		min.	°C	-25
		maks.	°C	+70
	Temperatura składowania			
		min.	°C	-40

The characteristics described in this document are subject to updates or modifications at any time. The descriptions, technical and functional information, illustrations and instructions in this brochure are purely illustrative, and are consequently not contractually binding

	maks.	°C	+70

Odporność i zabezpieczenie

Stopień ochrony IP		
	obudowy korpusu	IP65
Stopień zanieczyszczenia		3

Wymiary

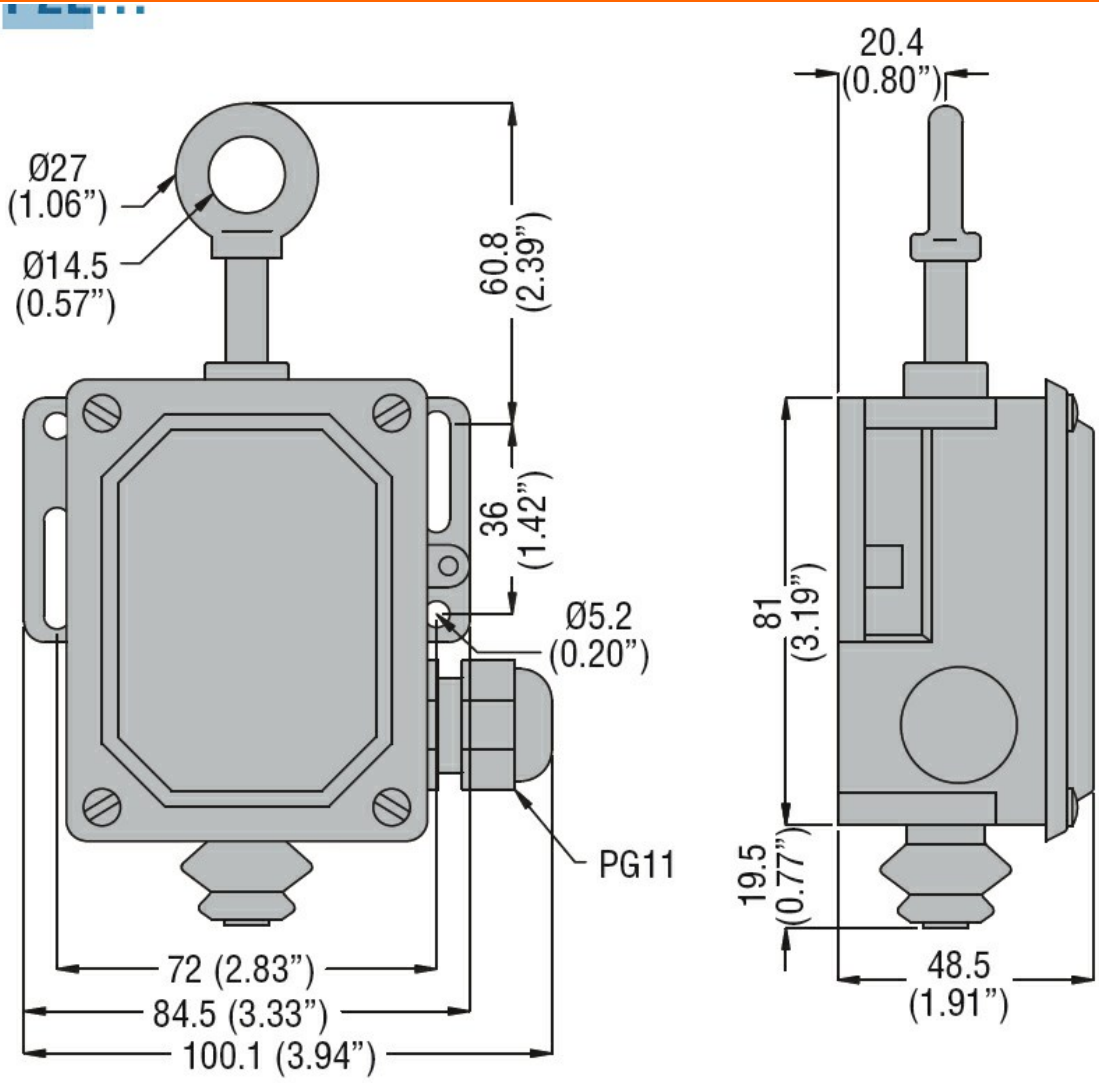

Schemat połączeń elektrycznych

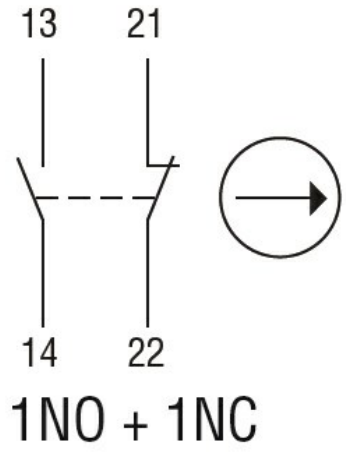

Certyfikaty i zgodność

Zgodność

The characteristics described in this document are subject to updates or modifications at any time. The descriptions, technical and functional information, illustrations and instructions in this brochure are purely illustrative, and are consequently not contractually binding

	EN 81-1.
	IEC/EN 60947-1
	IEC/EN 60947-5-1
Certyfikaty	
	EAC
	IMQ

Klasyfikacja ETIM

ETIM 8,0	EC000030 - Wyłącznik krańcowy

The characteristics described in this document are subject to updates or modifications at any time. The descriptions, technical and functional information, illustrations and instructions in this brochure are purely illustrative, and are consequently not contractually binding