# KARTA KATALOGOWA
## Uziom składany kompletny 2x1,5m ocynkowany

INSTALUJ Z NAJLEPSZYMI
www.pawbol.pl

| Nr kat. | Nazwa wyrobu | Typ | Wymiary w mm A / ØB | Opak. szt. | Materiał | Uwagi |
|---|---|---|---|---|---|---|
| R.8055BG | Uziom kompletny bezgwintowy | składany | 1500 / Ø16 | 1 | Stal/Zn | Ocynkowany |

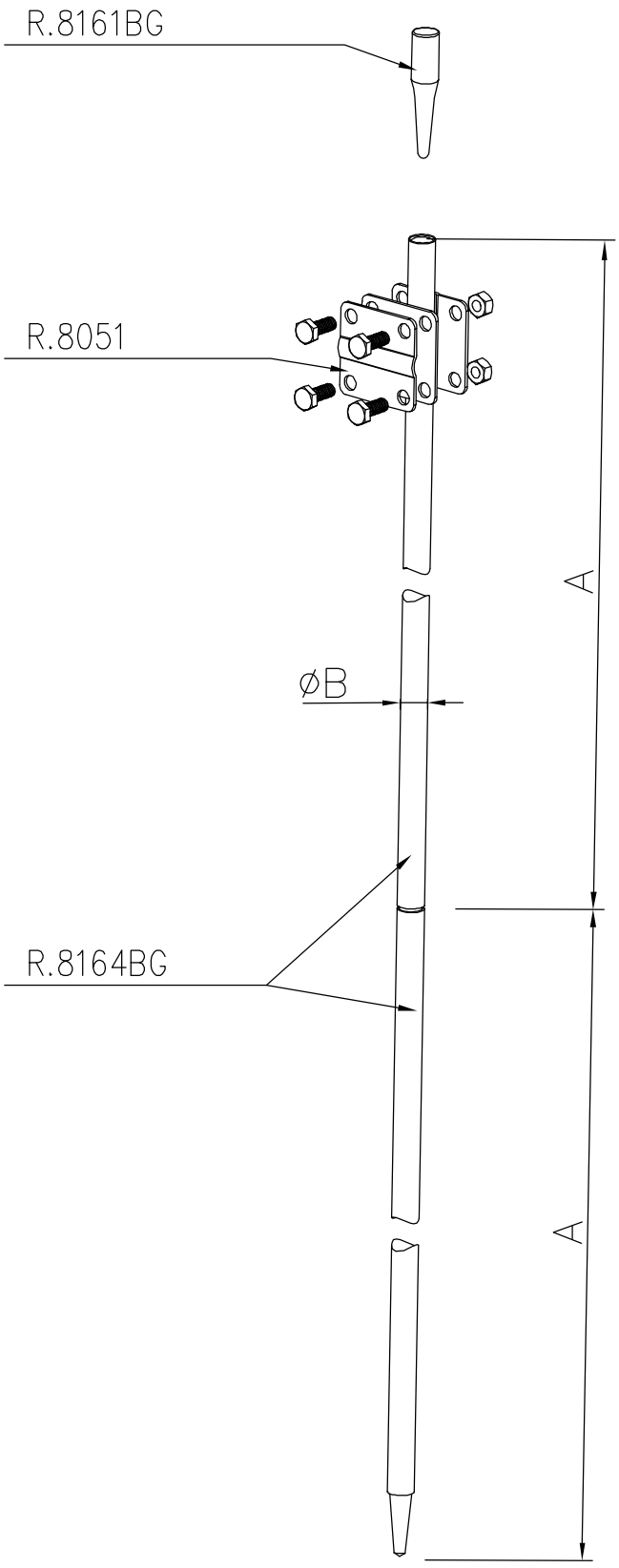


Norma: PN-EN 62561-2