WSV... Wspornik sufitowy

Informacje

Podwieszanie tras kablowych.

Materiał
F - stal cynkowana metodą zanurzeniową PN-EN ISO 1461:2023-02
Na zamówienie:
E - stal nierdzewna
L - lakierowanie w standardowej palecie RAL



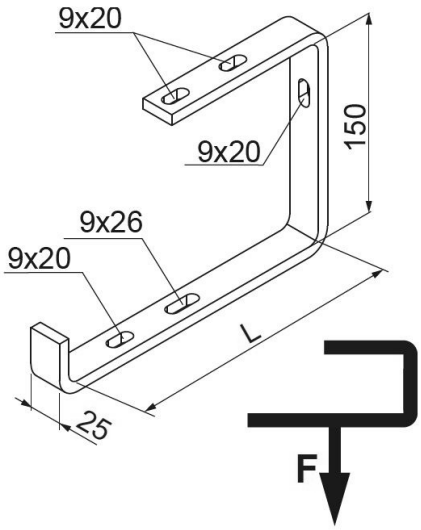

Wersje

Symbol	Numer katalogowy	Grubość blachy (mm)	Wymiar L (mm)	Obciążenie maksymalne F max (kN)	Waga 1 szt. (kg)	Ilość (szt.)
WSV100	712210	6	115	0,60	0,39	30
WSV150	712215	6	165	0,45	0,48	20
WSV200	712220	8	215	0,30	0,75	20
WSV300	712230	10	315	0,40	1,26	10
WSV400	712240	10	415	0,25	1,55	10

Przykłady

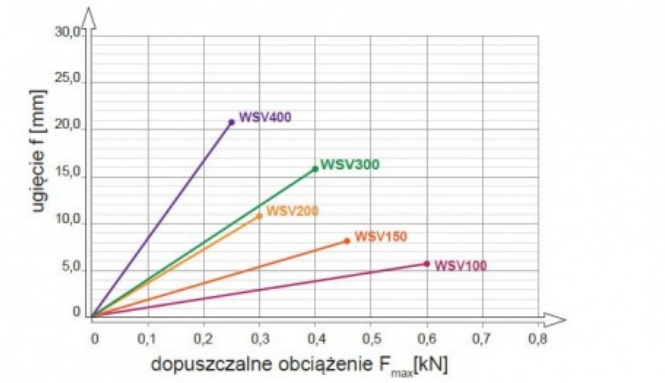

Mocowanie ścienne - dopuszczalne obciążenie w zależności od typu śruby rozporowej (typ kotwy)

Symbol wspornika			WSV100	WSV150	WSV200	WSV300	WSV400
Typ kotwy	PSRM8x75	Obciążenie maksymalne F max [kN]	0,60	0,45	0,30	0,40	0,25
	PSRM8x105		0,60	0,45	0,30	0,40	0,25
	PSRM8x150		0,60	0,45	0,30	0,40	0,25
	STRM8/12x60		0,60	0,45	0,30	0,40	0,25
	STRM8/12x80		0,60	0,45	0,30	0,40	0,25
	STRM8/12x100		0,60	0,45	0,30	0,40	0,25
	STRM8/12x120		0,60	0,45	0,30	0,40	0,25
	STSM8/12x100		0,60	0,45	0,30	0,40	0,25
	STSM8/12x150		0,60	0,45	0,30	0,40	0,25
	STSM8/12x180		0,60	0,45	0,30	0,40	0,25

Parametry wytrzymałościowe przedstawione w tabeli dotyczą mocowania w betonie min C20/25