GE0400E

ROZŁĄCZNIK TRZYPOLOWY W UKŁADZIE PRZEŁĄCZNYM, 400A, AC21A



Przeznaczenie produktu			Rozłącznik w układzie przełącznym
Seria produktu			GE
Liczba pól		Nr.	3
Typ napięcia roboczego			AC
Właściwości styków			
Prąd roboczy termiczny umowny Ith, IEC		A	400
Znamionowe napięcie izolacji Ui IEC/EN		V	1000
Znamionowe napięcie udarowe Uimp		kV	8
Znamionowy prąd roboczy Ie			
AC21A			
	400 V	A	400
	500 V	A	400
	690 V	A	400
AC22A			
	400 V	A	400
	500 V	A	400
	690 V	A	315
AC23A			
	400 V	A	250
	500 V	A	200
Rozproszenie mocy na pole maks.		W	22
Znamionowa moc robocza AC23A			
	400 V	kW	125
	690 V	kW	138
Znamionowy prąd krótkotrwały wytrzymywany (1s) Icw (rms)		kA	8
Znamionowy prąd zwarciowy (rms)		kA	100
Wkładka bezpieczenikowa		Class/A	gG400
Zdolność załączania AC23A 400 V		A	4000
Trwałość mechaniczna		cycles	10000
Trwałość elektryczna AC21A		cycles	1000 (AC23A 400V)
Właściwości mechaniczne			
Pozycja montażowa			
	normalna		Płaszczyzna pionowa
	dozwolona		Dowolna
Montaż			Śruba
Zaciski			
	Typ zacisków		Szyna
	Zacisk śrubowy		M10
Moment obrotowy dokręcania zacisków			
	maks.	Nm	24
	maks.	lbin	18
Wymiary mostka łączeniowego maks.			35x3

The characteristics described in this document are subject to updates or modifications at any time. The descriptions, technical and functional information, illustrations and instructions in this brochure are purely illustrative, and are consequently not contractually binding

GE0400E

ROZŁĄCZNIK TRZYPOLOWY W UKŁADZIE PRZEŁĄCZNYM, 400A, AC21A

Warunki otoczenia

Temperatura pracy			
	min.	°C	-25
	maks.	°C	55
Temperatura składowania			
	min.	°C	-40
	maks.	°C	70
Maks. wysokość		m	3000

Odporność i zabezpieczenie

Stopień ochrony IP od frontu	IP20
Stopień zanieczyszczenia	3

Wymiary

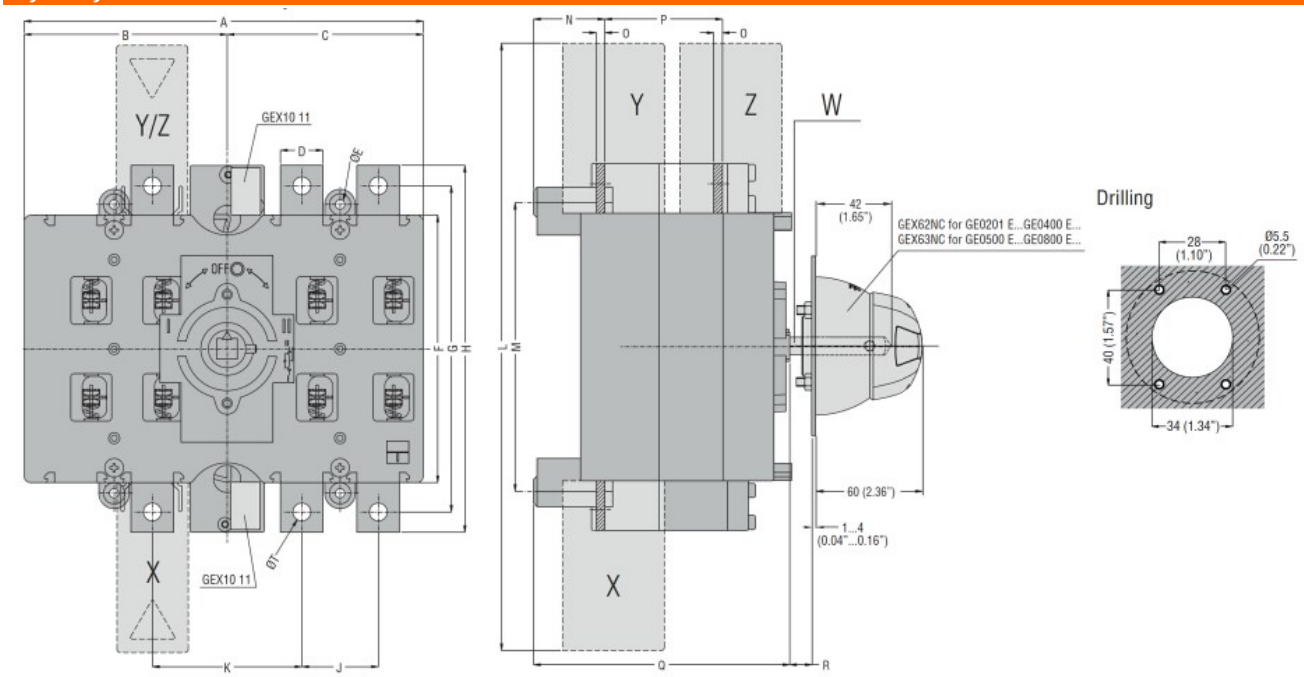

TYPE	A	B	C	D	ØE	F	G	H	J	K	L	M	N	O	P	Q	R Max	S	ØT	U	V	Shaft extension W	Terminal covers (N° of pcs/set) X (line 1)	Y (line 2)	Z (load)
GE0201 E GE0250 E GE0315 E GE0400 E	235 (9.25")	119.5 (4.70")	115.5 (4.55")	25 (0.98")	5.5 (0.22")	157 (6.18")	192 (7.56")	216 (8.50")	45 (1.77")	88 (3.46")	357 (14.05")	170 (6.69")	42 (1.65")	3 (0.12)	67 (2.64")	151 (5.94")	437 (17.2")	143 (5.63")	M10	133 (5.24")	142 (5.59")	GEX7227N GEX7375N GEX7536N ☐ 10 (0.6")	GEX82 12 (3)	GEX82 11 (3)	GEX83 12 (3)
GE0201 ET4 GE0250 ET4 GE0315 ET4 GE0400 ET4																							GEX82 13 (4)	GEX82 13 (4)	GEX83 12 (4)
GE0500 E GE0630 E GE0800 E	321 (12.63")	162 (6.38")	159 (6.26")	40 (1.57")	7 (0.27")	232 (9.13")	282 (11.10")	312 (12.28")	65 (2.56")	121 (4.73")	482 (18.98")	247 (9.72")	46 (1.81")	5 (0.20")	87 (3.42")	180 (7.09")	417 (16.42")	176 (6.93")	M12 M12	186 (7.32")	171 (6.73")	GEX7195N GEX7345N GEX7535N ☐ 10 (0.6")	GEX82 22 (3)	GEX82 21 (3)	GEX83 21 (3)
GE0500 ET4 GE0630 ET4 GE0800 ET4																							GEX82 23 (4)	GEX82 23 (4)	GEX83 22 (4)

Schemat połączeń elektrycznych

The characteristics described in this document are subject to updates or modifications at any time. The descriptions, technical and functional information, illustrations and instructions in this brochure are purely illustrative, and are consequently not contractually binding

GE0400E

ROZŁĄCZNIK TRZYPOLOWY W UKŁADZIE PRZEŁĄCZNYM, 400A, AC21A

GE0201 E - GE1600 E

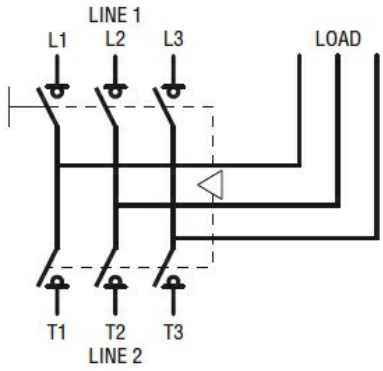

Certyfikaty i zgodność

Zgodność

	IEC/EN 60947-1
	IEC/EN 60947-3

Certyfikaty

	EAC

Klasyfikacja ETIM

ETIM 8,0	EC000216 - Rozłącznik izolacyjny

The characteristics described in this document are subject to updates or modifications at any time. The descriptions, technical and functional information, illustrations and instructions in this brochure are purely illustrative, and are consequently not contractually binding