LPCQL107

PLASTIKOWY PRZYCISK PODŚWIETLANY Ø22MM SERII PLATINUM, DWUSTANOWY, KRYTY. PRZEZROCZYSTY



Przeznaczenie produktu			Przyciski podświetlane, dwustanowe - kryte
Seria produktu			LPCQL10
Charakterystyka ogólna			
Kolor			Przezroczysty
Typ pozycji			Flush pushbutton. Push on-push off
Materiał			Poliamid
Stopień ochrony według IEC			IP66, IP67 oraz IP69K
Właściwości mechaniczne			
Siła zadziałania		kg-lb	<0.5Kg / 1.1lb
Trwałość mechaniczna – przyciski dwustanowe		cycles	500000
Adapter do montażu			LPXAU120
Masa		g	25
Dane techniczne UL			
Stopień ochrony według UL			Typ 1, 2, 3R, 4, 4X, 12, 12K
Warunki otoczenia			
Temperatura			
	Temperatura pracy		
	min.	°C	-25
	maks.	°C	+70
	Temperatura składowania		
	min.	°C	-40
	maks.	°C	+85

Wymiary

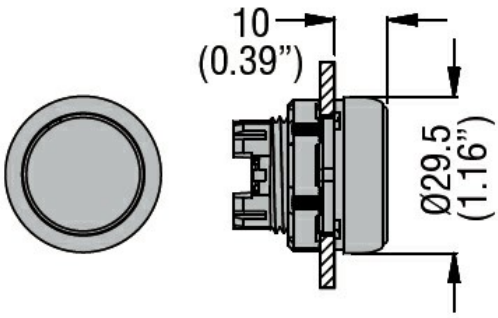

Certyfikaty i zgodność

Zgodność

CSA C22.2 n° 14
IEC/EN/BS 60947-1
IEC/EN/BS 60947-5-1
UL508

The characteristics described in this document are subject to updates or modifications at any time. The descriptions, technical and functional information, illustrations and instructions in this brochure are purely illustrative, and are consequently not contractually binding

LPCQL107

PLASTIKOWY PRZYCISK PODŚWIETLANY Ø22MM SERII PLATINUM, DWUSTANOWY, KRYTY. PRZEZROCZYSTY

Certyfikaty

CCC
cULus
EAC
RINA

Klasyfikacja ETIM

ETIM 8,0	EC000221 - Napęd przycisku sterowniczego

The characteristics described in this document are subject to updates or modifications at any time. The descriptions, technical and functional information, illustrations and instructions in this brochure are purely illustrative, and are consequently not contractually binding