Panasonic

Strona internetowa

Aplikacja mobilna

Katalog główny 2022-2023

Materiały Elektroinstalacyjne


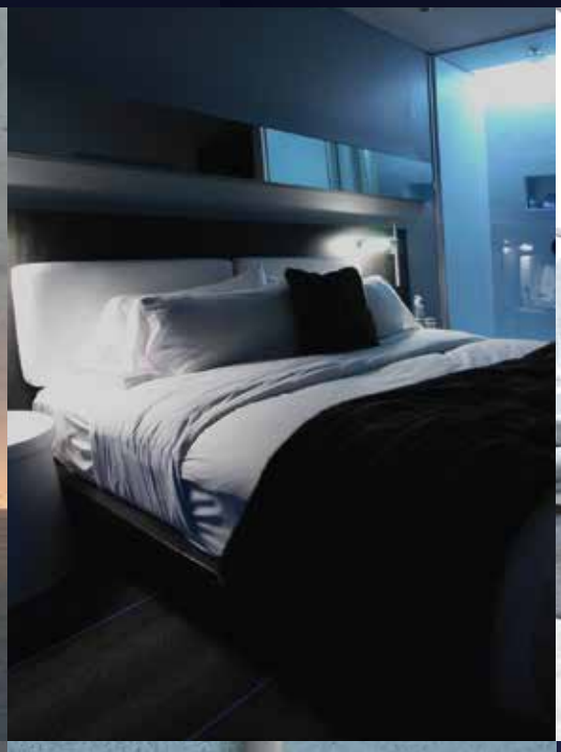








KOLEJNY ETAP

Japoński koncern Panasonic z siedzibą w Osace to 100-letnia tradycja, doskonała jakość wyrobów i ciągłe dążenie do perfekcji.

Panasonic z dumą wprowadza na rynek europejski osprzęt elektroinstalacyjny będący jednym z podstawowych wyrobów w ofercie grupy.

Jakość i niezawodność są od zawsze najwyższymi wartościami firmy. Proces produkcyjny jest nadzorowany na każdym etapie, co zapewnia wysoki poziom bezpieczeństwa produktu, długotrwałe użytkowanie, satysfakcję i komfort klienta. Marka Panasonic od początku była i jest synonimem profesjonalizmu.

Jako partner grupy Panasonic dbamy o to, by nasi klienci mieli dostęp do szerokiej gamy produktów wysokiej jakości, w tym przede wszystkim do osprzętu elektroinstalacyjnego, przedłużaczy i aparatury modułowej.

















Panasonic

Grupa Panasonic oferuje szeroką gamę produktów,
które pozwalają na zaspokojenie potrzeb każdego,
nawet najbardziej wymagającego klienta
i przyczyniają się do poprawy komfortu życia w każdym domu.

GŁÓWNE OBSZARY DZIAŁAŃ GRUPY:

Artykuły RTV

TV, sprzęt video, klimatyzatory,
lodówki, pralki
i inne artykuły gospodarstwa domowego



Artykuły elektroinstalacyjne

osprzęt elektroinstalacyjny, oświetlenie,
systemy fotowoltaiczne,
aparatura modułowa,
urządzenia wentylacyjne i klimatyzacyjne



Elektronika użytkowa

systemy domowej rozrywki, komputery,
aparaty cyfrowe, projektory,
kamery monitorujące, itp.



Systemy motoryzacyjne i przemysłowe

samochodowe odtwarzacze multimedialne,
akumulatory litowo-jonowe, akumulatory,
części elektroniczne, automatyka użytkowa





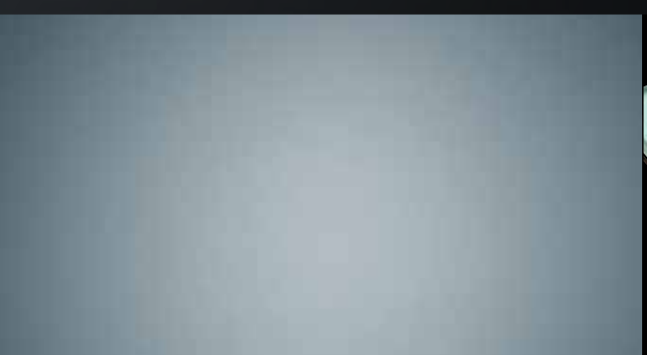
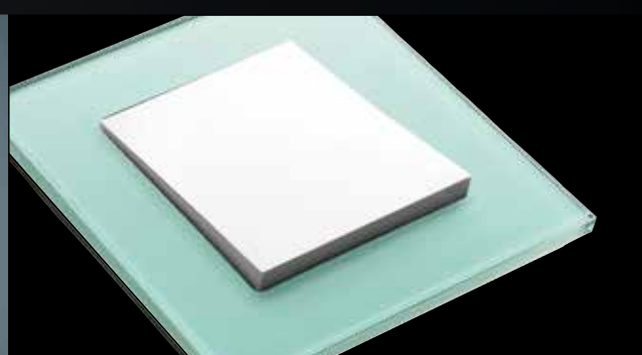

Panasonic

SPIS TREŚCI

6

Thea Blu



seria gniazd i łączników - nowatorskie rozwiązania kolorystyczne, unikalne podświetlenie niebieską diodą LED

20

Pacific

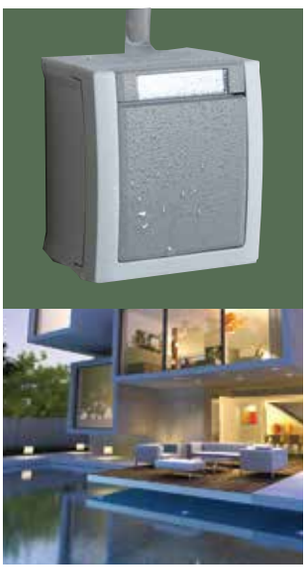

seria natynkowa o nowoczesnym designie i klasie szczelności IP54 - ochrona przed kurzem i rozbryzgami wody

28

X-tendia



seria przedłużaczy wyposażona w specjalny uchwyt umożliwiający powieszenie lub przymocowanie na płaskich powierzchniach

SPIS TREŚCI

36
Linnera S



podtynkowa seria osprzętu elektroinstalacyjnego dostępna w kolorze białym i kremowym, łącząca w sobie nowoczesność z ponadczasowym wzornictwem

42
Karre



podtynkowa seria osprzętu elektroinstalacyjnego dostępna w kolorze białym i kremowym, połączenie funkcjonalności z klasycznym, eleganckim wyglądem

55
Novella
Novella S



seria gniazd i łączników w bogatej gamie kolorystycznej, idealnie wpisująca się w nowoczesne wnętrza

58
Palmiye



klasyczna seria osprzętu natynkowego o klasie szczelności IP54 i bogatej gamie wyrobów

62
Oświetlenie LED



energooszczędne źródła światła LED

64
Rozdzielnice



seria podtynkowych i natynkowych rozdzielnic o klasie szczelności IP40, dostępna od 2 do 36 modułów

70
Aparatura modułowa



seria wyłączników nadprądowych i różnicowoprądowych stanowiących podstawowe zabezpieczenie w każdej instalacji elektrycznej

74
Informacje techniczne

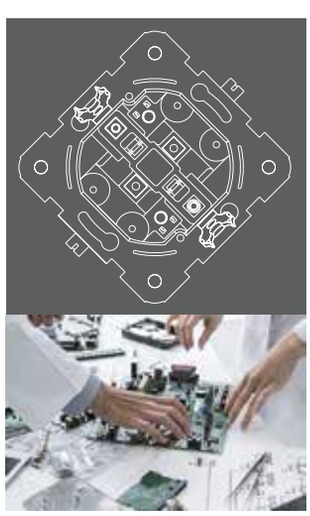

Thea blu

LEDowa harmonia





Fascynujące niebieskie światło LED sprawia, że seria Thea Blu wyróżnia się na tle innych produktów i idealnie wpasowuje się w nowoczesne trendy.

Połączenie niebieskiego podświetlenia z prestiżowym i eleganckim wzornictwem łączników bez wątpienia przyciąga uwagę, a po zmierzchu tworzy wyjątkowy klimat.

Thea Blu...
niebieska doskonałość

Panasonic







Thea Blu to seria premium łącząca estetyczny wzór z delikatnym i ozdobnym niebieskim podświetleniem LED, które daje niesamowite wrażenie komfortu.

Produkty te są idealnym dopełnieniem nowoczesnych wnętrz, a ich szeroka gama pozwala sprostać najbardziej wymagającym oczekiwaniom.









Unikalna gama kolorów
i delikatne podświetlenie

Thea blu



Inox

Thea Blu Inox, oferująca bogatą gamę eleganckich kolorów, dodaje uroku pomieszczeniom poprzez niebieskie podświetlenie LED



Inox Matt

to zniewalająco piękny kolor, który stanowi znakomite połączenie z urzekającym, niebieskim podświetleniem LED



Chrome

to klasyczny kolor, który doskonale wpasowuje się w wiele wystrojów wnętrz



Panasonic



Chrome Matt

to kolejna propozycja koloru z serii Thea Blu, która stanowi uzupełnienie komfortu mieszkania w nowoczesnych wnętrzach



Una

przyciąga wzrok swoją elegancją i jest dopełnieniem charyzmatycznych pomieszczeń



Antique

Thea Blu to również kolor Antique, idealny dla pasjonatów stylu klasycznego



Gold

Thea Blu w odcieniu Gold prezentuje alternatywę do bardziej odważnych i połyskliwych wnętrz



Thea blu

Budowa mechanizmu

PERFEKCJA
kryjąca się pod ramką

Ramki

ekskluzywne, metalowe ramki serii Thea Blu są wykonane ze specjalnego stopu metali „Zamak" w skład którego wchodzi głównie cynk, a także aluminium, magnez i miedź

Element mocujący

element mocujący utrzymuje ramkę pomiędzy mechanizmem a przyciskiem i pozwala bezpiecznie dopasować łącznik oraz zamontować go nawet na nierównych ścianach

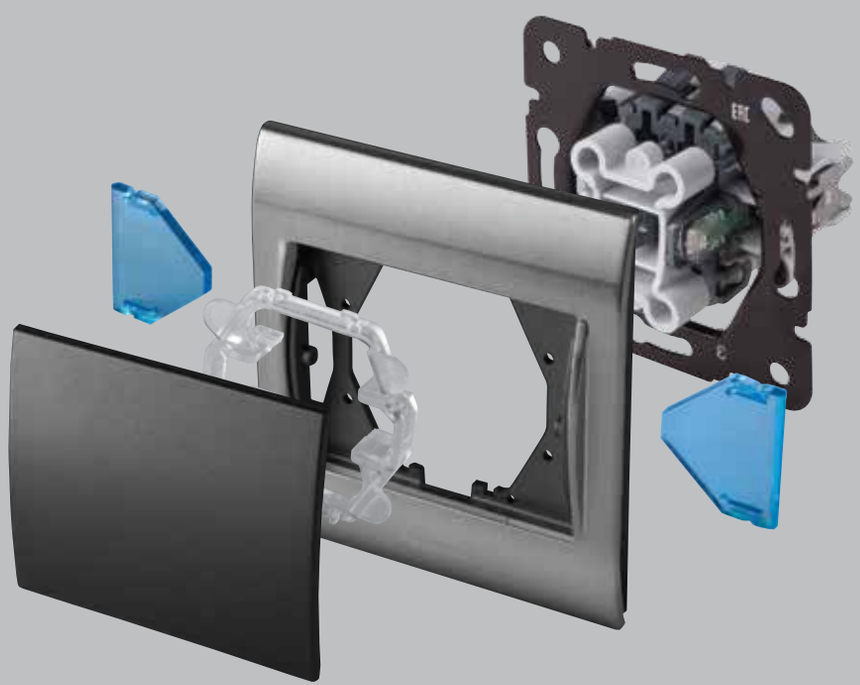

Zaciski bezśrubowe typu Quick Connect

zastosowanie zacisków Quick Connect sprawia, że montaż staje się przyjemnością na każdym jego etapie

Klawisze

seria Thea Blu oferuje 4 kolory klawiszy: nikiel, złoty mat, grafit oraz czarny

Podświetlenie LED

niebieskie diody LED delikatnie podświetlają łącznik, co nadaje nowoczesnym wnętrzom unikalnego charakteru



Panasonic





łatwy i szybki montaż możliwy dzięki specjalnie do tego zaprojektowanym szybkozłączkom



w celu właściwego funkcjonowania illuminacji LED łącznika, konieczne jest podłączenie dodatkowego niebieskiego przewodu neutralnego (N)

podświetlenie LEDowe- sposób działania



ramka szkieletowa o grubości 1mm pokryta powłoką antykorozyjną ze specjalnie dobranego stopu metali

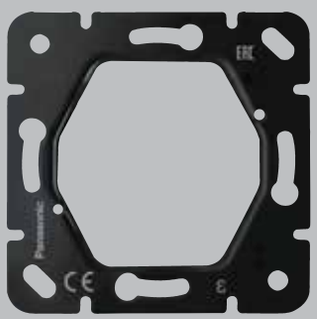

ryzyko skaleczenia dłoni zostało zniwelowane dzięki zamontowaniu specjalnych, zaokrąglonych łapek rozporowych



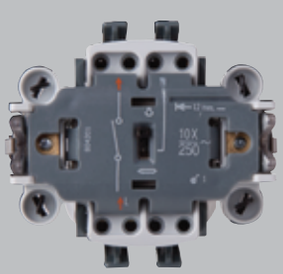



przełącznik w pozycji działania z lampą halogenową



przełącznik w pozycji działania lampy fluorescencyjnej

Przełącznik w mechanizmie łącznika pozwala na zastosowanie różnych źródeł światła.

Seria łączników Thea Blu wyposażona jest w przełącznik w mechanizmie, który pozwala, w zależności od jego ustawienia, na zastosowanie różnych źródeł światła takich jak fluorescencyjne, halogenowe czy energooszczędne. W przypadku, gdy lampy halogenowe są wykorzystywane do oświetlenia pomieszczenia, to przełącznik powinien znajdować się w pozycji działania z lampą halogenową. W momencie kiedy oświetlenie halogenowe jest włączone, podświetlenie LEDowe łącznika zostaje wyłączone. Kiedy oświetlenie zostaje wyłączone, podświetlenie LEDowe zostaje automatycznie włączone. W przypadku gdy oświetlenie fluorescencyjne, energooszczędne lub LED jest wykorzystywane do oświetlenia pomieszczenia należy przełączyć przełącznik w pozycję działania lampy fluorescencyjnej. W takim przypadku, podświetlenie LEDowe pozostanie zawsze włączone.

Thea blu

w połączeniu

z nowoczesnym wykończeniem wnętrz



Ściemniacz PRO Family



Ściemniacze PRO Family to połączenie komfortu z nowoczesną technologią i ciekawym wzornictwem.

Ściemniacz pokrętny 1-10V

AC, prąd sterujący max 50mA
napięcie zasilania 230V, 50Hz
prąd znamionowy 6A
*w celu zapewnienia równej mocy oświetlenia należy zastosować urządzenia EVG oraz świetlówki tego samego producenta

Ściemniacz pokrętny RC

do współpracy ze źródłami światła żarowymi, LED i halogenowymi (transformatory elektroniczne), zabezpieczenie zwarciowe, zabezpieczenie przeciążeniowe, moc 40W-400W

Ściemniacz pokrętny PRO RL

do współpracy ze źródłami światła żarowymi i halogenowymi (transformatory nawojowe) funkcja zabezpieczenia przed zwarciem
zabezpiecznie przed przegrzaniem
moc 60W-400W

Ściemniacz pokrętny PRO RLC

do współpracy ze źródłami światła żarowymi, halogenowymi, (transformatory nawojowe i elektroniczne)
inteligentny system ściemniania
zabezpieczenie nadprądowe
termiczna ochrona przeciążeniowa
moc 20W-350W

· możliwość współpracy z różnego rodzaju źródłami światła
· doskonała ochrona przed zwarciem, błędami instalacyjnymi oraz przeciążeniowymi
· łatwość włączania i wyłączania za pomocą jednego przycisku ON-OFF
· dostosowanie serii PRO RLC do wszystkich typów lamp z funkcją ściemniania

Do poprawnej pracy ściemniacza LED wymagane jest użycie źródeł światła LED z opcją ściemniania.

Panasonic

Łącznik hotelowy na kartę







· zapewnienie bezpieczeństwa i oszczędności energii w budynkach użyteczności publicznej, szczególnie w pokojach hotelowych
· funkcja automatycznego wyłączenia prądu w ciągu 15-20 sekund po wyciągnięciu karty
· napięcie 175-250V

Łączniki (Mechanizmy)

WBTM0101-5NC
ŁĄCZNIK 1-BIEGUNOWY

10AX, 250V~





WBTM0109-5NC
ŁĄCZNIK ŚWIECZNIKOWY

10AX, 250V~





WBTM0103-5NC
ŁĄCZNIK SCHODOWY

10AX, 250V~



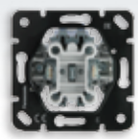

WBTM0112-5NC
ŁĄCZNIK PODWÓJNY

(załączanie dwóch niezależnych obwodów oświetleniowych)

10AX, 250V~





WBTM0111-5NC
ŁĄCZNIK SCHODOWY PODWÓJNY

brak iluminacji bocznej

10AX, 250V~





WBTM0114-5NC
ŁĄCZNIK HOTELOWY Z PRZYCISKAMI „NIE PRZESZKADZAĆ"/„POSPRZĄTAĆ POKÓJ"

10AX, 250V~



WBTM0105-5NC
ŁĄCZNIK KRZYŻOWY

brak iluminacji bocznej

10AX, 250V~

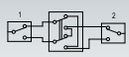

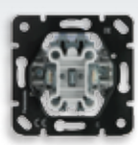

WBTM0113-5NC
PRZYCISK ŻALUZJOWY 2-KLAWISZOWY

10AX, 250V~

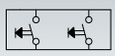



WBTM0107-5NC
ŁĄCZNIK 2-BIEGUNOWY

10AX, 250V~

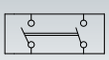



WBTM0125-5NC
ŁĄCZNIK AWARYJNY Z MECHANIZMEM SZNURKOWYM

10AX, 250V~





WBTM0116-5NC
PRZYCISK Z SYMBOLEM „ŚWIATŁO", „DZWONEK", „KLUCZ" PRZYCISK BEZ SYMBOLU

10AX, 250V~



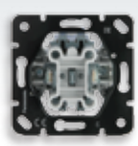

WBTM0119-5NC
PRZYCISK Z POLEM OPISOWYM

brak iluminacji bocznej

10AX, 250V~



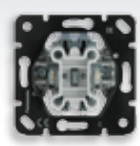

WBTM0123-5NC
ŁĄCZNIK ŻALUZJOWY 1-KLAWISZOWY TRZYPOZYCYJNY

10AX, 250V~



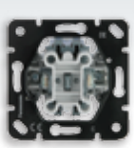

WBTM0118-5NC
PRZYCISK PODŚWIETLANY

dioda LED 250V

10AX, 250V~



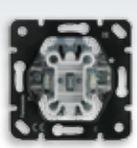

Ściemniacze (Mechanizmy)

WBTM0526-5NC
ŚCIEMNIACZ POKRĘTNY 60-400W RL

do współpracy ze źródłami światła żarowymi, halogenowymi oraz niskonapięciowymi lampami halogenowymi

Zakres działania: 60-400W



WBTM0525-5NC
ŚCIEMNIACZ POKRĘTNY 40-400W RC

do współpracy ze źródłami światła żarowymi, halogenowymi oraz niskonapięciowymi lampami halogenowymi z elektronicznym transformatorem o charakterystyce pojemnościowej

Zakres działania 40-400W



WBTM0524-5NC
ŚCIEMNIACZ POKRĘTNY 20-350W RLC

do współpracy ze źródłami światła żarowymi, halogenowymi oraz niskonapięciowymi lampami halogenowymi z elektronicznym transformatorem o charakterystyce pojemnościowej

Zakres działania 20-350W



WBTM0527-5NC
ŚCIEMNIACZ POKRĘTNY 1-10V

potencjometr elektroniczny współpracujący z elektronicznymi statecznikami do opraw świetlówkowych i transformatorami wyposażonymi w wejścia sterujące 1-10V



Do poprawnego działania iluminacji zaleca się doprowadzenie do łącznika dodatkowego przewodu "N" , zastosowanie ściemnialnych źródeł światła LED lub montaż kondensatora eliminującego rozbłyski.

Gniazda (Mechanizmy)

WBTM0313-5NC
GNIAZDO Z UZIEMIENIEM Z PRZESŁONAMI STYKÓW
16A, 250V~

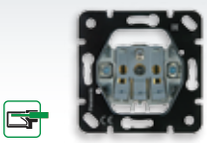

WBTM0312-5NC
GNIAZDO SCHUKO Z PRZESŁONAMI STYKÓW
GNIAZDO SCHUKO Z KLAPKĄ Z PRZESŁONAMI STYKÓW
16A, 250V~

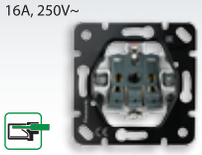

WBTM0316-5NC*
GNIAZDO Z UZIEMIENIEM PODWÓJNE Z PRZESŁONAMI STYKÓW
16A, 250V~

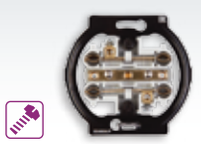

WBTM0315-5NC
GNIAZDO SCHUKO PODWÓJNE Z PRZESŁONAMI STYKÓW
16A, 250V~

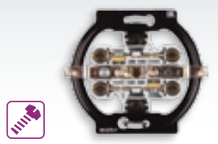

Gniazda telefoniczne / Gniazda komputerowe* / Gniazda teleinformatyczne (Mechanizmy)

WBTM0402-5NC
GNIAZDO TELEFONICZNE 1xRJ11 kat. 3



WBTM0403-5NC
GNIAZDO TELEFONICZNE 2xRJ11 kat. 3



WBTM0405-5NC
GNIAZDO KOMPUTEROWE 1xRJ45 kat. 6

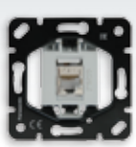

WBTM0407-5NC
GNIAZDO KOMPUTEROWE 2xRJ45 kat. 6

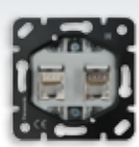

WBTM0409-5NC
GNIAZDO TELEINFORMATYCZNE 1xRJ45 kat.6 + 1xRJ11 kat. 3



Akcesoria

90301110
Kondensator do zastosowania wraz ze źródłami światła LED



Typy zacisków i rodzaje przewodów elektycznych

	przewód typu linka	przewód typu drut	przewód elastyczny
zaciski śrubowe	1.5 - 2.5mm²	1.5 - 2.5mm²	—
zaciski bezśrubowe typu Quick Connect	1.5 - 2.5mm²	1.5 - 2.5mm²	—

* gniazda dostosowane do montażu tylko z ramkami do gniazda podwójnego (str. 21)

Gniazda telewizyjne (Mechanizmy)

WBTM0451-5NC
GNIAZDO TV KOŃCOWE



WBTM0452-5NC
GNIAZDO TV PRZELOTOWE (12dB)



WBTM0454-5NC
GNIAZDO TV ZAKOŃCZENIOWE



PAR-1/0
GNIAZDO RTV KOŃCOWE



PAR-10/0
GNIAZDO RTV PRZELOTOWE (10 dB)



PAR-SAT 4.2/P1
GNIAZDO TV-SAT KOŃCOWE



PAR-SAT 1.2/0
GNIAZDO RTV-SAT KOŃCOWE



PAR-SAT 10/P1
GNIAZDO RTV-SAT PRZELOTOWE



Sterowniki AUDIO i gniazda głośnikowe (Mechanizmy)

PAR-SAT 3.1/P1
GNIAZDO TV-2xSAT PRZELOTOWE



WBTM0561-5NC
STEROWNIK POZIOMU DŹWIĘKU



WBTM0563-5NC
STEROWNIK WYBORU KANAŁU

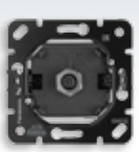

WBTM0564-5NC
STEROWNIK POZIOMU DŹWIĘKU
Z TRANSFORMATOREM



WBTM0560-5NC
GNIAZDO GŁOŚNIKOWE
KONEKTOR 2xCHINCH



Łącznik hotelowy na kartę (Mechanizm)

WBTM0576-5NC
ŁĄCZNIK HOTELOWY NA KARTĘ
220V



Zaślepka (Mechanizm)

WBTM0702-5NC
ZAŚLEPKA



Łączniki (Klawisze)

WBTR0001-5 ☐☐
ŁĄCZNIK 1-BIEGUNOWY
ŁĄCZNIK 2-BIEGUNOWY
Kolor ○ ● ● ●



WBTR0009-5 ☐☐
ŁĄCZNIK ŚWIECZNIKOWY
ŁĄCZNIK PODWÓJNY
ŁĄCZNIK ŻALUZJOWY 2-KLAWISZOWY
Kolor ○ ● ● ●



WBTR0003-5 ☐☐
ŁĄCZNIK SCHODOWY
Kolor ○ ● ● ●



WBTR0011-5 ☐☐
ŁĄCZNIK SCHODOWY PODWÓJNY
Kolor ○ ● ● ●



WBTR0005-5 ☐☐
ŁĄCZNIK KRZYŻOWY
Kolor ○ ● ● ●



WBTR0025-5 ☐☐
ŁĄCZNIK AWARYJNY
Z MECHANIZMEM SZNURKOWYM
Kolor ○ ● ● ●



WBTR0023-5 ☐☐
ŁĄCZNIK ŻALUZJOWY 1-KLAWISZOWY
TRZYPOZYCYJNY
Kolor ○ ● ● ●



WBTR0020-5 ☐☐
ŁĄCZNIK ZWIERNY Z POLEM OPISOWYM
Kolor ○ ● ● ●



Ściemniacze (Płytka czołowa)

WBTR0014-5 ☐☐
ŁĄCZNIK HOTELOWY Z PRZYCISKAMI
„NIE PRZESZKADZAĆ"/„POPRZĄTAĆ POKÓJ"
Kolor ○ ● ● ●



WBTR0525-5 ☐☐
ŚCIEMNIACZ
Kolor ○ ● ● ●



OPCJE KOLORYSTYCZNE



W PUSTE KRATKI NUMERU
SERYJNEGO WPISZ SYMBOL
WYBRANEGO KOLORU

○ Nikiel*	— MW
● Złoty Mat*	— DR
● Grafit	— DG
● Czarny	— BL

* - wersje kolorystyczne dostępne na zamówienie

Gniazda (Plakietki)

WBTR0213-5 ☐☐
GNIAZDO Z UZIEMIENIEM
Z PRZESŁONAMI STYKÓW
Kolor ○ ● ● ●



WBTR0201-5 ☐☐
GNIAZDO BEZ UZIEMIENIA
Z PRZESŁONAMI STYKÓW
Kolor ○ ● ● ●



WBTR0202-5 ☐☐
GNIAZDO SCHUKO
Z PRZESŁONAMI STYKÓW
Kolor ○ ● ● ●



WBTR0210-5 ☐☐
GNIAZDO SCHUKO Z KLAPKĄ
Z PRZESŁONAMI STYKÓW
Kolor ○ ● ● ●



WBTR0216-5 ☐☐
GNIAZDO Z UZIEMIENIEM PODWÓJNE
Z PRZESŁONAMI STYKÓW
Kolor ○ ● ● ●



WBTR0214-5 ☐☐
GNIAZDO BEZ UZIEMIENIA PODWÓJNE
Z PRZESŁONAMI STYKÓW
Kolor ○ ● ● ●



WBTR0215-5 ☐☐
GNIAZDO SCHUKO PODWÓJNE
Z PRZESŁONAMI STYKÓW
Kolor ○ ● ● ●



Gniazda telefoniczne i komputerowe (Plakietki)

WBTR0402-5 ☐☐
GNIAZDO TELEFONICZNE 1xRJ11
Kolor ○ ● ● ●



WBTR0403-5 ☐☐
GNIAZDO TELEFONICZNE 2xRJ11
Kolor ○ ● ● ●



WBTR0404-5 ☐☐
GNIAZDO KOMPUTEROWE 1xRJ45
Kolor ○ ● ● ●



WBTR0406-5 ☐☐
GNIAZDO KOMPUTEROWE 2xRJ45
Kolor ○ ● ● ●



Gniazda telewizyjne (Plakietki)

WBTR0412-5 ☐☐
GNIAZDO TELEINFORMATYCZNE
1xRJ11 + 1xRJ45
Kolor ○ ● ● ●



WBTR0451-5 ☐☐
GNIAZDO TV
Kolor ○ ● ● ●



WBTR0455-5 ☐☐
GNIAZDO RTV
Kolor ○ ● ● ●



WBTR0464-5 ☐☐
GNIAZDO RTV-SAT
Kolor ○ ● ● ●



Sterowniki audio i gniazda głośnikowe (Plakietki)

WBTR0560-5 ☐☐
GNIAZDO GŁOŚNIKOWE
KONEKTOR 2xCHINCH
Kolor ○ ● ● ●

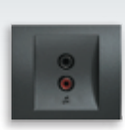

WBTR0561-5 ☐☐
STEROWNIK POZIOMU DŹWIĘKU
Kolor ○ ● ● ●



WBTR0563-5 ☐☐
STEROWNIK AUDIO
Kolor ○ ● ● ●



Łącznik hotelowy na kartę (Plakietka)

WBTR0721-5 ☐☐
ŁĄCZNIK HOTELOWY NA KARTĘ
Kolor ○ ○ ○ ●



Zaślepka (Plakietka)

WBTR0702-5 ☐☐
ZAŚLEPKA
Kolor ○ ○ ○ ●



KOLORY DOSTĘPNE W MAGAZYNIE

Grafit Czarny



KOLORY DOSTĘPNE NA ZAMÓWIENIE - kolory niestandardowe realizowane tylko pełnymi opakowaniami. Szczegóły na stronie www.vikopanasonic.pl/theablu

Nikiel Złoty Mat



W PUSTE KRATKI NUMERU SERYJNEGO WPISZ SYMBOL WYBRANEGO KOLORU

Nikiel	— MW
Złoty Mat	— DR
Grafit	— DG
Czarny	— BL

Ramki

Ramka 1-krotna



Ramka 2-krotna POZIOMA



Ramka 3-krotna POZIOMA

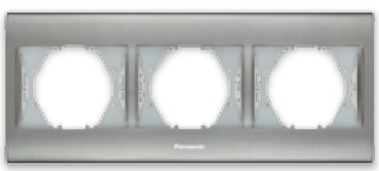

Ramka 4-krotna POZIOMA



Ramka do gniazda podwójnego



KOLORY DOSTĘPNE W MAGAZYNIE

Inox Una



KOLORY DOSTĘPNE NA ZAMÓWIENIE - kolory niestandardowe realizowane tylko pełnymi opakowaniami. Szczegóły na stronie www.vikopanasonic.pl/theablu

Inox Matt Gold Antique Chrome Matt Chrome

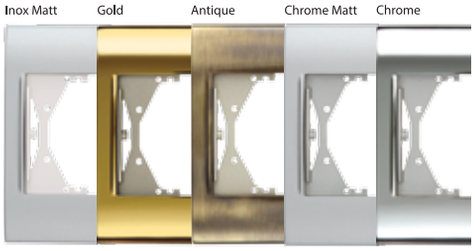

	Ramka 1-krotna	Ramka 2-krotna POZIOMA	Ramka 3-krotna POZIOMA	Ramka 4-krotna POZIOMA	Ramka do gniazda podwójnego
Inox Matt*	WBTF0801-5IM	WBTF0802-5IM	WBTF0803-5IM	WBTF0804-5IM	WBTF0809-5IM
Gold*	WBTF0801-5GL	WBTF0802-5GL	WBTF0803-5GL	WBTF0804-5GL	WBTF0809-5GL
Antique*	WBTF0801-5AQ	WBTF0802-5AQ	WBTF0803-5AQ	WBTF0804-5AQ	WBTF0809-5AQ
Chrome Matt*	WBTF0801-5CM	WBTF0802-5CM	WBTF0803-5CM	WBTF0804-5CM	WBTF0809-5CM
Inox	WBTF0801-5IN	WBTF0802-5IN	WBTF0803-5IN	WBTF0804-5IN	WBTF0809-5IN
Una	WBTF0801-5UN	WBTF0802-5UN	WBTF0803-5UN	WBTF0804-5UN	WBTF0809-5UN
Chrome*	WBTF0801-5CH	WBTF0802-5CH	WBTF0803-5CH	WBTF0804-5CH	WBTF0809-5CH

* - wersje kolorystyczne dostępne na zamówienie

elegancja i wytrzymałość



Panasonic



PACIFIC

IP54



Seria hermetyczna Pacific o klasie szczelności IP54 sprawdza się
w każdych, nawet ekstremalnych warunkach.
Produkty te charakteryzuje odporność na kurz i wodę oraz estetyczny design.
Dzięki temu spełniają najbardziej wygórowane oczekiwania.

PACIFIC

IP54

w ekstremalnych warunkach - tylko IP54



- ochrona przed kurzem i rozbryzgami wody, klasa szczelności IP54
- w opcji z polem lub bez pola opisowego
- łatwy montaż przewodów zasilających
- opatentowany system dwuwtryskowych uszczelek zapewniających doskonałą szczelność mechanizmu oraz pozwalających na montaż przewodów o różnym przekroju
- duża ilość miejsca w puszce zapewniająca łatwy montaż przewodów zasilających
- zwiększona wytrzymałość na uderzenia
- odporność na czynniki chemiczne
- odporność na warunki termiczne dzięki wzmocnieniu włóknem szklanym

Panasonic



IP54





Unikalny design połączony z funkcjonalnością



Na łącznikach i gniazdach produktów serii Pacific znajdują się pola opisowe, które ułatwiają pracę instalatorom. Ich plastikowa osłona stanowi zabezpieczenie przed wodą i wilgocią (IP54) oraz zapobiega zmywaniu się opisów.
Dodatkową zaletą jest to, że plakietkę pola opisowego można zakupić osobno, w zależności od zapotrzebowania.
Seria hermetyczna Pacific wychodzi naprzeciw oczekiwaniom stawianym w zakresie komfortu i bezpieczeństwa użytkowania osprzętu natynkowego.





Uchylna osłona zapewniająca dodatkowe zabezpieczenie torów prądowych





Zamknięcie na klucz chroniące przed niepowołanym dostępem

PACIFIC

IP54



wysoka niezawodność w montażu natynkowym

Bryzgoszczelność

bezpieczeństwo użytkowania dzięki dwuwtryskowym, nieprzepuszczalnym uszczelkom

Klasa szczelności IP54

ochrona przed kurzem i rozbryzgami wody

Wygodna instalacja

dodatkowe miejsce zapewniające komfortowy montaż przewodów zasilających

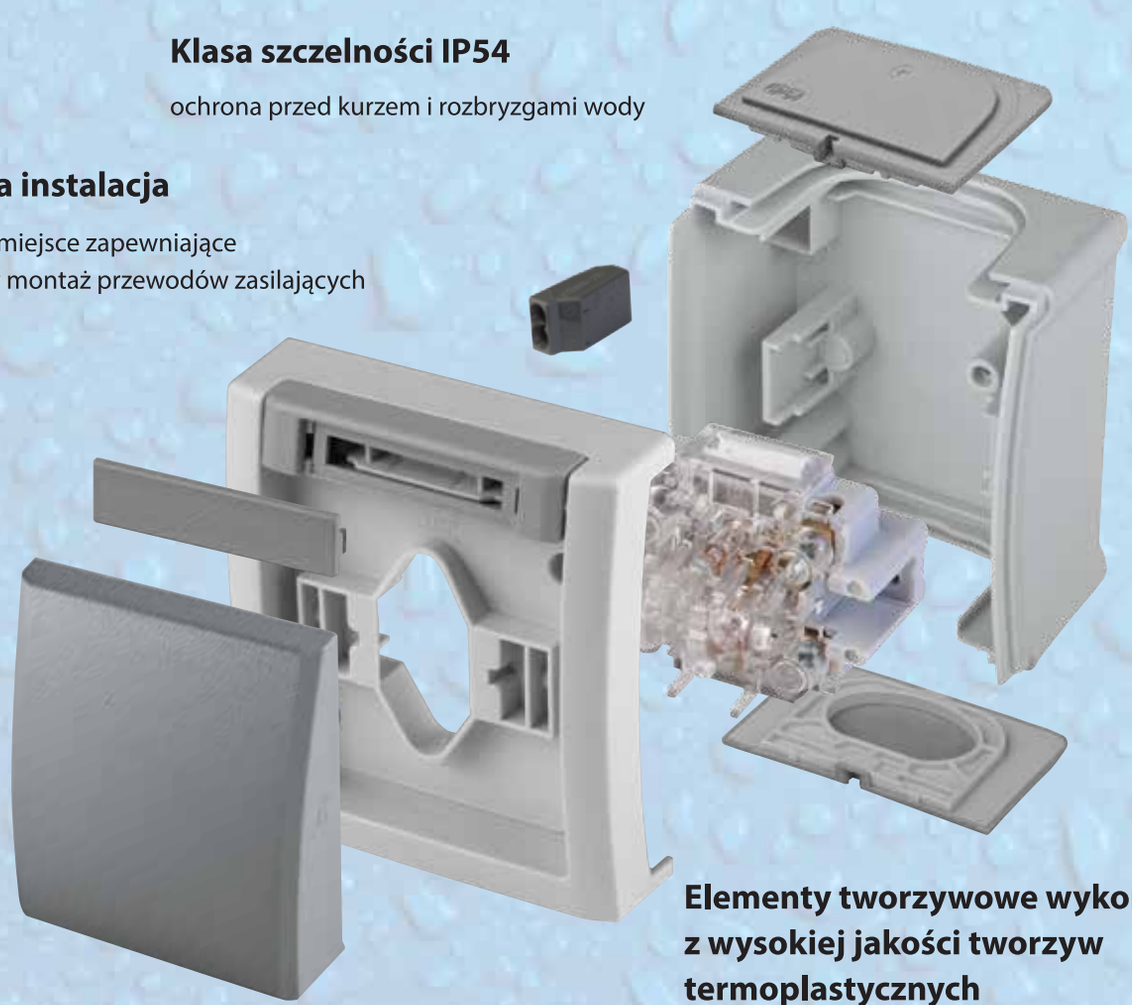

Prosty montaż plakietek

łatwy montaż plakietek dzięki podwójnie gwintowanym śrubom

Elementy tworzywowe wykonane z wysokiej jakości tworzyw termoplastycznych

tworzywo wzmocnione włóknem szklanym, zapewniające wysoką odporność na warunki atmosferyczne, wstrząsy oraz warunki chemiczne i termiczne



Panasonic

Bezpieczny sposób podłączenia przewodów

opatentowany system uszczelniający (dwuwtryskowe uszczelki) umożliwia łatwy montaż przewodów zasilających oraz zapewnia wysoką klasę szczelności IP54. Dzięki temu produkty serii Pacific charakteryzują się najwyższą jakością. Ponadto, system przedławień umożliwia bezpieczne podłączenie przewodów nawet o trzech różnych średnicach



Dzięki opatentowanemu systemowi uszczelek podłączenie przewodów jest możliwe z każdego miejsca na ścianie, bez wyginania

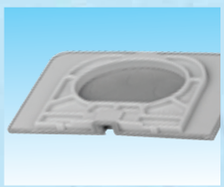

System uszczelek dostosowany jest do podłączania trzech różnych średnic przewodów

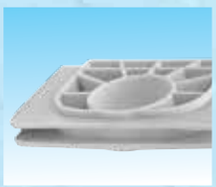

W kombinacji pionowej podwójna dwuwtryskowa uszczelka gwarantuje maksymalną szczelność

Gwarancja bezpiecznego użytkowania

uziemienie produktu za pomocą szybkozłączki zapewnia bezpieczeństwo użytkownika w standardzie dla wszystkich produktów serii Pacific



Zaciski Quick Connect - wyższy poziom bezpieczeństwa i szybszy montaż



Nowy design styku uziemiającego dla lepszego bezpieczeństwa

Innowacyjne szybkomocujące wkręty

montaż gniazd i łączników jest jeszcze szybszy dzięki zastosowaniu wkrętów o unikalnej konstrukcji









Kompaktowy wygląd gniazd i łączników

gniazda i łączniki występują w kilku kombinacjach (gniazdo-gniazdo, gniazdo-łącznik) z możliwością montażu w poziomie i pionie, dzięki czemu zachowany zostaje spójny wygląd. Gniazda wielokrotne są połączone fabrycznie, co zdecydowanie skraca czas montażu

Łączniki

WPTC5101-2 □□
ŁĄCZNIK 1-BIEGUNOWY
10AX, 250V~
Kolor ○ ●



WPTC5109-2 □□
ŁĄCZNIK ŚWIECZNIKOWY
10AX, 250V~
Kolor ○ ●



WPTC5103-2 □□
ŁĄCZNIK SCHODOWY
10AX, 250V~
Kolor ○ ●



WPTC5126-2 □□
PRZYCISK SCHODOWY
10AX, 250V~
Kolor ○ ●



WPTC5122-2 □□
PRZYCISK ŻALUZJOWY
10AX, 250V~
Kolor ○ ●



WPTC5124-2 □□
ŁĄCZNIK ŻALUZJOWY
10AX, 250V~
Kolor ○ ●



WPTC5111-2 □□
ŁĄCZNIK SCHODOWY PODWÓJNY
10 A X, 250V~
Kolor ○ ●



WPTC5102-2 □□
ŁĄCZNIK 1-BIEGUNOWY PODŚWIETLANY
10 A X, 250V~
Kolor ○ ●

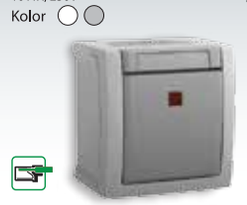

WPTC5113-2 □□
PRZYCISK PODWÓJNY
10 A X, 250V~
Kolor ○ ●



WPTC5116-2 □□
PRZYCISK Z SYMBOLEM „ŚWIATŁO"
10AX, 250V~
Kolor ○ ●



WPTC5117-2 □□
PRZYCISK PODŚWIETLANY
10AX, 250V~
Kolor ○ ●



WPTC5104-2 □□
ŁĄCZNIK SCHODOWY PODŚWIETLANY
10 A X, 250V~
Kolor ○ ●



Akcesoria

WPTC5105-2 □□
ŁĄCZNIK KRZYŻOWY
10AX, 250V~
Kolor ○ ●



WPTC4715-4NC
ETYKIETA



WPTC4714-4NC
DŁAWIK



90301110
KONDENSATOR



Gniazda

WPTC5313-2 □□
GNIAZDO Z UZIEMIENIEM Z KLAPKĄ
16A, 250V~
Kolor ○ ●



WPTC5302-2 □□
GNIAZDO SCHUKO Z KLAPKĄ
16A, 250V~
Kolor ○ ●



WPTC5319-2 □□
GNIAZDO SCHUKO NA KLUCZ
16A, 250V~
Kolor ○ ●



Do poprawnego działania iluminacji zaleca się doprowadzenie do łącznika dodatkowego przewodu "N", zastosowanie ściemnialnych źródeł światła LED lub montaż kondensatora eliminującego rozbłyski.

Gniazda wielokrotne

WPTC5810-2 ☐☐
GNIAZDO PODWÓJNE Z UZIEMIENIEM Z KLAPKĄ, POZIOME
16A, 250V~
Kolor ◯ ◯



WPTC5800-2 ☐☐
GNIAZDO PODWÓJNE SCHUKO Z KLAPKĄ, POZIOME
16A, 250V~
Kolor ◯ ◯



WPTC5840-2 ☐☐
GNIAZDO SCHUKO POTRÓJNE Z KLAPKĄ, POZIOME
16A, 250V~
Kolor ◯ ◯



Przykładowe kombinacje pionowe

WPTC5860-2 ☐☐
GNIAZDO PODWÓJNE Z UZIEMIENIEM, PIONOWE
16A, 250V~
Kolor ◯ ◯



WPTC5850-2 ☐☐
GNIAZDO PODWÓJNE SCHUKO Z KLAPKĄ, PIONOWE
16A, 250V~
Kolor ◯ ◯



WPTC5861-2 ☐☐
ŁĄCZNIK 1-BIEGUNOWY, GNIAZDO Z UZIEMIENIEM Z KLAPKĄ
10AX, 250V~
Kolor ◯ ◯



WPTC5856-2 ☐☐
ŁĄCZNIK SCHODOWY PODŚWIETLANY, GNIAZDO SCHUKO Z KLAPKĄ
10AX, 250V~
Kolor ◯ ◯



Przykładowe kombinacje poziome

WPTC5801-2 ☐☐
GNIAZDO SCHUKO Z KLAPKĄ, ŁĄCZNIK 1-BIEGUNOWY, POZIOME
10AX, 250V~
Kolor ◯ ◯



WPTC5805-2 ☐☐
GNIAZDO SCHUKO Z KLAPKĄ, ŁĄCZNIK 1-BIEGUNOWY PODŚWIETLANY, POZIOME
10AX, 250V~
Kolor ◯ ◯



WPTC5803-2 ☐☐
GNIAZDO SCHUKO Z KLAPKĄ, ŁĄCZNIK ŚWIECZNIKOWY, POZIOME
10AX, 250V~
Kolor ◯ ◯



Opcje kolorystyczne



W PUSTE KRATKI NUMERU SERYJNEGO NALEŻY WPISAĆ SYMBOL WYBRANEGO KOLORU

◯ Biały — WH
● Szary — GR

Typy zacisków i rodzaje przewodów elektrycznych

	Przewód typu linka	Przewód typu drut	Przewód elastyczny
Zaciski bezśrubowe	1.5-2.5mm²	1.5-2.5mm²	—

design, który czyni życie łatwiejszym



Panasonic

X-tendia



Przedłużacze serii X-tendia są wyposażone w specjalny uchwyt umożliwiający mocowanie wyrobu na różnych płaszczyznach, co pozwala na bezpieczne i komfortowe użytkowanie zarówno w biurze, jak i w domu.

X-tendia

powieś lub przymocuj... przedłużacz X-tendia pasuje wszędzie

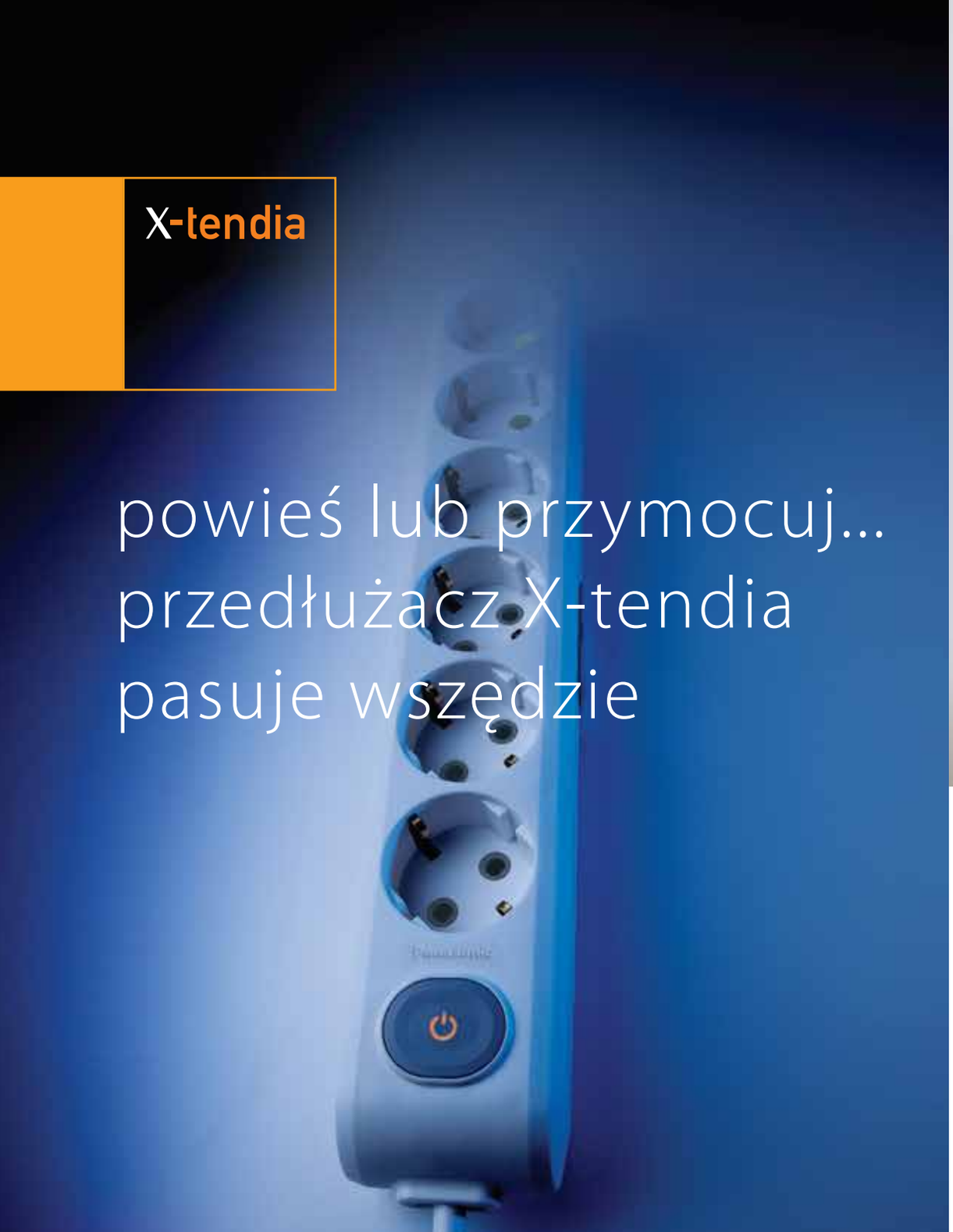

- możliwość montażu lub powieszenia na różnych powierzchniach dzięki specjalnym uchwytom
- gniazda z przesłonami styków
- bezpieczeństwo przed wyrwaniem przewodu dzięki obejmie montażowej
- podświetlenie przycisku włączania i wyłączania (opcja)
- w ofercie przedłużacze 2-, 3-, 4-, 5-, 6-krotne
- przewód zasilający o długości 1,5 m, 2 m, 3 m lub 5 m
- dwie opcje kolorystyczne: biała oraz czarna

Panasonic



Specjalne uchwyty w zestawie umożliwiają montaż wyrobów w dowolnym miejscu, dzięki czemu przedłużacze X-tendia sprawiają, że życie staje się łatwiejsze.

Możliwość podwieszenia dzięki specjalnemu uchwytowi

aby podwiesić przedłużacz, należy połączyć go z uchwytem przy pomocy górnego trzpienia znajdującego się na tylnej ściance wyrobu.

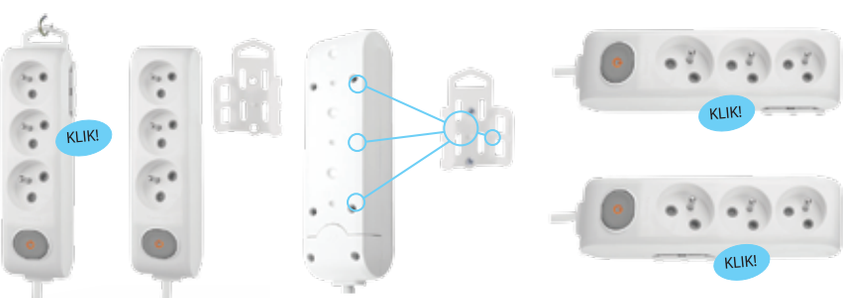

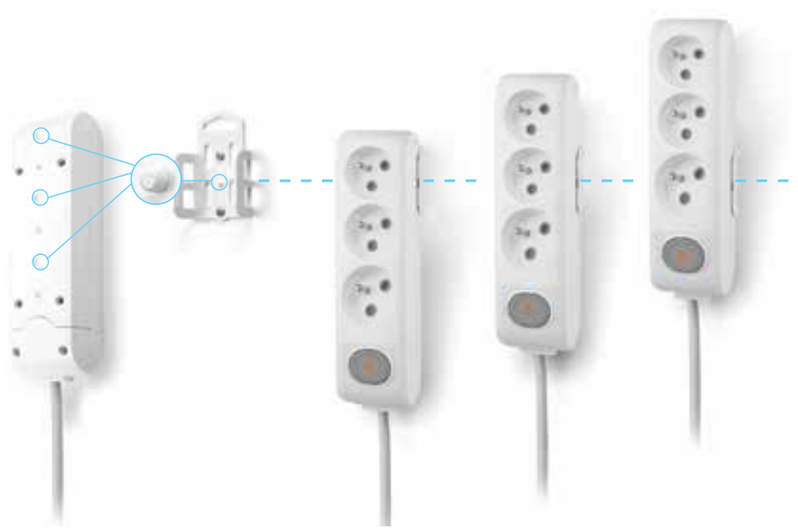

Montaż na powierzchniach płaskich

dzięki specjalnemu uchwytowi przedłużacze X-tendia mogą być montowane również na powierzchniach płaskich. Wystarczy nałożyć 1 z 3 trzpieni mieszczący się z tyłu przedłużacza na otwór znajdujący się w uchwycie.

Gniazda przenośne i przedłużacze

WLTB0630-2 ☐☐
GNIAZDO PRZENOŚNE 3-KROTNE
Z UZIEMIENIEM I PRZESŁONAMI STYKÓW
Kolor ○ ●



WLTB0640-2 ☐☐
GNIAZDO PRZENOŚNE 4-KROTNE
Z UZIEMIENIEM I PRZESŁONAMI STYKÓW
Kolor ○ ●



WLTB0650-2 ☐☐
GNIAZDO PRZENOŚNE 5-KROTNE
Z UZIEMIENIEM I PRZESŁONAMI STYKÓW
Kolor ○ ●



WLTB0660-2 ☐☐
GNIAZDO PRZENOŚNE 6-KROTNE
Z UZIEMIENIEM I PRZESŁONAMI STYKÓW
Kolor ○ ●



WLTB0631-2 ☐☐
PRZEDŁUŻACZ PRZENOŚNY 3-KROTNY
Z UZIEMIENIEM I PRZESŁONAMI STYKÓW
Długość 1,5 m
Kolor ○ ●



WLTB0641-2 ☐☐
PRZEDŁUŻACZ PRZENOŚNY 4-KROTNY
Z UZIEMIENIEM I PRZESŁONAMI STYKÓW
Długość 1,5 m
Kolor ○ ●



WLTB0651-2 ☐☐
PRZEDŁUŻACZ PRZENOŚNY 5-KROTNY
Z UZIEMIENIEM I PRZESŁONAMI STYKÓW
Długość 1,5 m
Kolor ○ ●



WLTB0661-2 ☐☐
PRZEDŁUŻACZ PRZENOŚNY 6-KROTNY
Z UZIEMIENIEM I PRZESŁONAMI STYKÓW
Długość 1,5 m
Kolor ○ ●



WLTB0632-2 ☐☐
PRZEDŁUŻACZ PRZENOŚNY 3-KROTNY
Z UZIEMIENIEM I PRZESŁONAMI STYKÓW
Długość 2 m
Kolor ○ ●



WLTB0642-2 ☐☐
PRZEDŁUŻACZ PRZENOŚNY 4-KROTNY
Z UZIEMIENIEM I PRZESŁONAMI STYKÓW
Długość 2 m
Kolor ○ ●



WLTB0652-2 ☐☐
PRZEDŁUŻACZ PRZENOŚNY 5-KROTNY
Z UZIEMIENIEM I PRZESŁONAMI STYKÓW
Długość 2 m
Kolor ○ ●



WLTB0662-2 ☐☐
PRZEDŁUŻACZ PRZENOŚNY 6-KROTNY
Z UZIEMIENIEM I PRZESŁONAMI STYKÓW
Długość 2 m
Kolor ○ ●

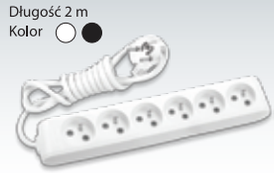

WLTB0633-2 ☐☐
PRZEDŁUŻACZ PRZENOŚNY 3-KROTNY
Z UZIEMIENIEM I PRZESŁONAMI STYKÓW
Długość 3 m
Kolor ○ ●



WLTB0643-2 ☐☐
PRZEDŁUŻACZ PRZENOŚNY 4-KROTNY
Z UZIEMIENIEM I PRZESŁONAMI STYKÓW
Długość 3 m
Kolor ○ ●



WLTB0653-2 ☐☐
PRZEDŁUŻACZ PRZENOŚNY 5-KROTNY
Z UZIEMIENIEM I PRZESŁONAMI STYKÓW
Długość 3 m
Kolor ○ ●



WLTB0635-2 ☐☐
PRZEDŁUŻACZ PRZENOŚNY 3-KROTNY
Z UZIEMIENIEM I PRZESŁONAMI STYKÓW
Długość 5 m
Kolor ○ ●



WLTB0645-2 ☐☐
PRZEDŁUŻACZ PRZENOŚNY 4-KROTNY
Z UZIEMIENIEM I PRZESŁONAMI STYKÓW
Długość 5 m
Kolor ○ ●



WLTB0655-2 ☐☐
PRZEDŁUŻACZ PRZENOŚNY 5-KROTNY
Z UZIEMIENIEM I PRZESŁONAMI STYKÓW
Długość 5 m
Kolor ○ ●



WLTB0665-2 ☐☐
PRZEDŁUŻACZ PRZENOŚNY 6-KROTNY
Z UZIEMIENIEM I PRZESŁONAMI STYKÓW
Długość 5m
Kolor ○ ●



Gniazda przenośne i przedłużacze z wyłącznikiem

WLTA0630-2 ☐☐
GNIAZDO PRZENOŚNE 3-KROTNE Z UZIEMIENIEM, WYŁĄCZNIKIEM I PRZESŁONAMI STYKÓW
Kolor ○ ●



WLTA0660-2 ☐☐
GNIAZDO PRZENOŚNE 6-KROTNE Z UZIEMIENIEM, WYŁĄCZNIKIEM I PRZESŁONAMI STYKÓW
Kolor ○ ●



WLTA0631-2 ☐☐
PRZEDŁUŻACZ PRZENOŚNY 3-KROTNY Z UZIEMIENIEM, WYŁĄCZNIKIEM I PRZESŁONAMI STYKÓW
Długość 1,5 m
Kolor ○ ●

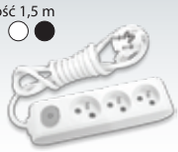

WLTA0661-2 ☐☐
PRZEDŁUŻACZ PRZENOŚNY 6-KROTNY Z UZIEMIENIEM, WYŁĄCZNIKIEM I PRZESŁONAMI STYKÓW
Długość 1,5 m
Kolor ○ ●

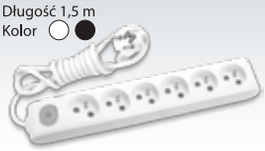

WLTA0632-2 ☐☐
PRZEDŁUŻACZ PRZENOŚNY 3-KROTNY Z UZIEMIENIEM, WYŁĄCZNIKIEM I PRZESŁONAMI STYKÓW
Długość 2 m
Kolor ○ ●

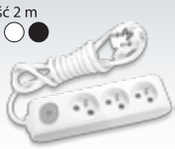

WLTA0662-2 ☐☐
PRZEDŁUŻACZ PRZENOŚNY 6-KROTNY Z UZIEMIENIEM, WYŁĄCZNIKIEM I PRZESŁONAMI STYKÓW
Długość 2 m
Kolor ○ ●



WLTA0633-2 ☐☐
PRZEDŁUŻACZ PRZENOŚNY 3-KROTNY Z UZIEMIENIEM, WYŁĄCZNIKIEM I PRZESŁONAMI STYKÓW
Długość 3 m
Kolor ○ ●



WLTA0663-2 ☐☐
PRZEDŁUŻACZ PRZENOŚNY 6-KROTNY Z UZIEMIENIEM, WYŁĄCZNIKIEM I PRZESŁONAMI STYKÓW
Długość 3 m
Kolor ○ ●



WLTA0635-2 ☐☐
PRZEDŁUŻACZ PRZENOŚNY 3-KROTNY Z UZIEMIENIEM, WYŁĄCZNIKIEM I PRZESŁONAMI STYKÓW
Długość 5 m
Kolor ○ ●



WLTA0665-2 ☐☐
PRZEDŁUŻACZ PRZENOŚNY 6-KROTNY Z UZIEMIENIEM, WYŁĄCZNIKIEM I PRZESŁONAMI STYKÓW
Długość 5 m
Kolor ○ ●



Gniazda przenośne i przedłużacze z uziemieniem schuko

WLTB0430-2 ☐☐
GNIAZDO PRZENOŚNE SCHUKO 3-KROTNE Z PRZESŁONAMI STYKÓW
Kolor ○ ●



WLTB0431-2 ☐☐
PRZEDŁUŻACZ PRZENOŚNY SCHUKO 3-KROTNY Z PRZESŁONAMI STYKÓW
Długość 1,5 m
Kolor ○ ●



WLTB0433-2 ☐☐
PRZEDŁUŻACZ PRZENOŚNY SCHUKO 3-KROTNY Z PRZESŁONAMI STYKÓW
Długość 3 m
Kolor ○ ●



Opcje kolorystyczne

Biały Czarny



W PUSTE KRATKI NUMERU SERYJNEGO WPISZ SYMBOL WYBRANEGO KOLORU
○ Biały — WH
● Czarny — BL*

* opcja kolorystyczna dostępna na zamówienie

WLTB0440-2 ☐☐
GNIAZDO PRZENOŚNE SCHUKO 4-KROTNE Z PRZESŁONAMI STYKÓW
Kolor ○ ●



WLTB0450-2 ☐☐
GNIAZDO PRZENOŚNE SCHUKO 5-KROTNE Z PRZESŁONAMI STYKÓW
Kolor ○ ●



WLTB0461-2 ☐☐
PRZEDŁUŻACZ PRZENOŚNY SCHUKO 6-KROTNY Z PRZESŁONAMI STYKÓW
Długość 1,5 m
Kolor ○ ●



WLTB0441-2 ☐☐
PRZEDŁUŻACZ PRZENOŚNY SCHUKO 4-KROTNY Z PRZESŁONAMI STYKÓW
Długość 1,5 m
Kolor ○ ●



WLTB0451-2 ☐☐
PRZEDŁUŻACZ PRZENOŚNY SCHUKO 5-KROTNY Z PRZESŁONAMI STYKÓW
Długość 1,5 m
Kolor ○ ●



WLTB0462-2 ☐☐
PRZEDŁUŻACZ PRZENOŚNY SCHUKO 6-KROTNY Z PRZESŁONAMI STYKÓW
Długość 2 m
Kolor ○ ●



WLTB0443-2 ☐☐
PRZEDŁUŻACZ PRZENOŚNY SCHUKO 4-KROTNY Z PRZESŁONAMI STYKÓW
Długość 3 m
Kolor ○ ●



WLTB0452-2 ☐☐
PRZEDŁUŻACZ PRZENOŚNY SCHUKO 5-KROTNY Z PRZESŁONAMI STYKÓW
Długość 2 m
Kolor ○ ●



WLTB0463-2 ☐☐
PRZEDŁUŻACZ PRZENOŚNY SCHUKO 6-KROTNY Z PRZESŁONAMI STYKÓW
Długość 3 m
Kolor ○ ●

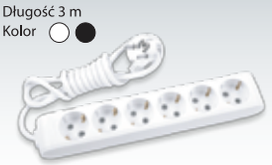

WLTB0445-2 ☐☐
PRZEDŁUŻACZ PRZENOŚNY SCHUKO 4-KROTNY Z PRZESŁONAMI STYKÓW
Długość 5 m
Kolor ○ ●



WLTB0453-2 ☐☐
PRZEDŁUŻACZ PRZENOŚNY SCHUKO 5-KROTNY Z PRZESŁONAMI STYKÓW
Długość 3 m
Kolor ○ ●



WLTB0465-2 ☐☐
PRZEDŁUŻACZ PRZENOŚNY SCHUKO 6-KROTNY Z PRZESŁONAMI STYKÓW
Długość 5 m
Kolor ○ ●

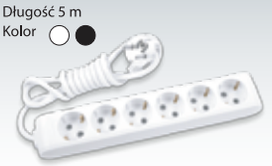

WLTB0455-2 ☐☐
PRZEDŁUŻACZ PRZENOŚNY SCHUKO 5-KROTNY Z PRZESŁONAMI STYKÓW
Długość 5 m
Kolor ○ ●



WLTA0430-2 ☐☐
GNIAZDO PRZENOŚNE SCHUKO 3-KROTNE Z PRZESŁONAMI STYKÓW Z WYŁĄCZNIKIEM
Kolor ○ ●



WLTA0440-2 ☐☐
GNIAZDO PRZENOŚNE SCHUKO 4-KROTNE Z PRZESŁONAMI STYKÓW Z WYŁĄCZNIKIEM
Kolor ○ ●



WLTA0450-2 ☐☐
GNIAZDO PRZENOŚNE SCHUKO 5-KROTNE Z PRZESŁONAMI STYKÓW Z WYŁĄCZNIKIEM
Kolor ○ ●



WLTA0460-2 ☐☐
GNIAZDO PRZENOŚNE SCHUKO 6-KROTNE Z PRZESŁONAMI STYKÓW Z WYŁĄCZNIKIEM
Kolor ○ ●



WLTA0431-2 ☐☐
PRZEDŁUŻACZ PRZENOŚNY SCHUKO 3-KROTNY Z PRZESŁONAMI STYKÓW Z WYŁĄCZNIKIEM
Długość 1,5 m
Kolor ○ ●

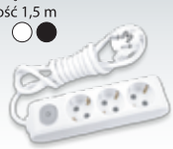

WLTA0441-2 ☐☐
PRZEDŁUŻACZ PRZENOŚNY SCHUKO 4-KROTNY Z PRZESŁONAMI STYKÓW Z WYŁĄCZNIKIEM
Długość 1,5 m
Kolor ○ ●



WLTA0452-2 ☐☐
PRZEDŁUŻACZ PRZENOŚNY SCHUKO 5-KROTNY Z PRZESŁONAMI STYKÓW Z WYŁĄCZNIKIEM
Długość 2 m
Kolor ○ ●

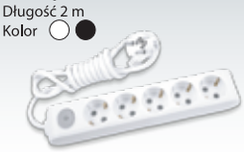

WLTA0462-2 ☐☐
PRZEDŁUŻACZ PRZENOŚNY SCHUKO 6-KROTNY Z PRZESŁONAMI STYKÓW Z WYŁĄCZNIKIEM
Długość 2 m
Kolor ○ ●



WLTA0433-2 ☐☐
PRZEDŁUŻACZ PRZENOŚNY SCHUKO 3-KROTNY Z PRZESŁONAMI STYKÓW Z WYŁĄCZNIKIEM
Długość 3 m
Kolor ○ ●



WLTA0442-2 ☐☐
PRZEDŁUŻACZ PRZENOŚNY SCHUKO 4-KROTNY Z PRZESŁONAMI STYKÓW Z WYŁĄCZNIKIEM
Długość 2 m
Kolor ○ ●



WLTA0453-2 ☐☐
PRZEDŁUŻACZ PRZENOŚNY SCHUKO 5-KROTNY Z PRZESŁONAMI STYKÓW Z WYŁĄCZNIKIEM
Długość 3 m
Kolor ○ ●



WLTA0465-2 ☐☐
PRZEDŁUŻACZ PRZENOŚNY SCHUKO 6-KROTNY Z PRZESŁONAMI STYKÓW Z WYŁĄCZNIKIEM
Długość 5 m
Kolor ○ ●



WLTA0435-2 ☐☐
PRZEDŁUŻACZ PRZENOŚNY SCHUKO 3-KROTNY Z PRZESŁONAMI STYKÓW Z WYŁĄCZNIKIEM
Długość 5 m
Kolor ○ ●



WLTA0443-2 ☐☐
PRZEDŁUŻACZ PRZENOŚNY SCHUKO 4-KROTNY Z PRZESŁONAMI STYKÓW Z WYŁĄCZNIKIEM
Długość 3 m
Kolor ○ ●



WLTA0455-2 ☐☐
PRZEDŁUŻACZ PRZENOŚNY SCHUKO 5-KROTNY Z PRZESŁONAMI STYKÓW Z WYŁĄCZNIKIEM
Długość 5 m
Kolor ○ ●



WLTA0445-2 ☐☐
PRZEDŁUŻACZ PRZENOŚNY SCHUKO 4-KROTNY Z PRZESŁONAMI STYKÓW Z WYŁĄCZNIKIEM
Długość 5 m
Kolor ○ ●



Opcje kolorystyczne

Biały Czarny



W PUSTE KRATKI NUMERU SERYJNEGO WPISZ SYMBOL WYBRANEGO KOLORU

○ Biały — WH
● Czarny — BL*

* opcja kolorystyczna dostępna na zamówienie

Linnera S

idealna dla wielbicieli doskonałych kształtów





Linnera S zaprojektowana została dla miłośników połączenia nowoczesności z ponadczasowym wzornictwem

Łączniki

ŁĄCZNIK 1-BIEGUNOWY *
10AX, 250V~
Kolor ◯ 9144 0001
◯ 9045 1001





Produkt bez ramki

ŁĄCZNIK 1-BIEGUNOWY PODŚWIETLANY *
10AX, 250V~
podświetlenie w kolorze czerwonym
Kolor ◯ 9144 0019
◯ 9044 1019





Produkt bez ramki

ŁĄCZNIK ŚWIECZNIKOWY **
10AX, 250V~
Kolor ◯ 9144 0002
◯ 9045 1002

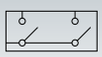



Produkt bez ramki

ŁĄCZNIK ŚWIECZNIKOWY PODŚWIETLANY **
10AX, 250V~
podświetlenie w kolorze czerwonym
Kolor ◯ 9044 0050
◯ 9044 1050

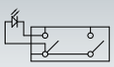



Produkt bez ramki

ŁĄCZNIIK SCHODOWY *
10AX, 250V~
Kolor ◯ 9144 0004
◯ 9045 1004

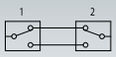



Produkt bez ramki

ŁĄCZNIK SCHODOWY PODŚWIETLANY *
10AX, 250V~
podświetlenie w kolorze czerwonym
Kolor ◯ 9144 0063
◯ 9044 1063

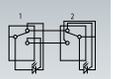



Produkt bez ramki

ŁĄCZNIK SCHODOWY PODWÓJNY **
10AX, 250V~
Kolor ◯ 9144 0017
◯ 9045 1017

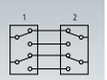



Produkt bez ramki

ŁĄCZNIK KRZYŻOWY *
10AX, 250V~
Kolor ◯ 9144 0031
◯ 9045 1031

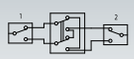



Produkt bez ramki

ŁĄCZNIK PODWÓJNY **
10AX, 250V~
Kolor ◯ 9045 0044
◯ 9045 1044





Produkt bez ramki

ŁĄCZNIK ŻALUZJOWY 1-KLAWISZOWY *
trzypozycyjny
10AX, 250V~
Kolor ◯ 9044 0072
◯ 9044 1072





Produkt bez ramki

PRZYCISK ŻALUZJOWY 2-KLAWISZOWY **
z blokadą mechaniczną samopowrotną
10AX, 250V~
Kolor ◯ 9144 0016
◯ 9045 1016

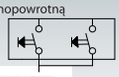



Produkt bez ramki

ŁĄCZNIK 3-KLAWISZOWY
10AX, 250V~
Kolor ◯ 9144 0068
◯ 9044 1068

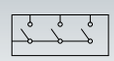



Produkt bez ramki

PRZYCISK PODŚWIETLANY *
10AX, 250V~
podświetlenie w kolorze białym
Kolor ◯ 9144 0014
◯ 9044 1014





Produkt bez ramki

PRZYCISK Z SYMBOLEM "ŚWIATŁO" *
10AX, 250V~
Kolor ◯ 9144 0003
◯ 9045 1003





Produkt bez ramki

PRZYCISK Z SYMBOLEM "DZWONEK" *
10AX, 250V~
Kolor ◯ 9144 0006
◯ 9045 1006





Produkt bez ramki

PRZYCISK Z SYMBOLEM "KLUCZ" *
10AX, 250V~
Kolor ◯ 9045 0005
◯ 9045 1005





Produkt bez ramki

PRZYCISK ŚWIECZNIKOWY **
10AX, 250V~
Kolor ◯ 9045 0083
◯ 9045 1083

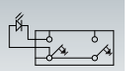



Produkt bez ramki

PRZYCISK Z POLEM OPISOWYM, PODŚWIETLANY, 24V *
10AX, 250V~
Kolor ◯ 9044 0027
◯ 9044 1027





Produkt bez ramki

ŁĄCZNIK 2-BIEGUNOWY *
16A , 250V~
Kolor ◯ 9044 0039
◯ 9044 1039





Produkt bez ramki

ŁĄCZNIK BEZPIECZEŃSTWA *
10AX, 250V~
Kolor ◯ 9045 0018
◯ 9045 1018



Produkt bez ramki

Do poprawnego działania iluminacji zaleca się doprowadzenie do łącznika dodatkowego przewodu "N" , zastosowanie ściemnialnych źródeł światła LED lub montaż kondensatora eliminującego rozbłyski.

* Klasa szczelności IP44 przy zastosowaniu kołnierza uszczelniającego IP44 nr katalogowy 90480020

** Klasa szczelności IP44 przy zastosowaniu kołnierza uszczelniającego IP44 nr katalogowy 90480021

*** Klasa szczelności IP44 przy zastosowaniu kołnierza uszczelniającego IP44 nr katalogowy 90480022

Ściemniacze

ŚCIEMNIACZ POKRĘTNY 600W RL

Kolor ◯ 9044 0020
◯ 9044 1020



Produkt bez ramki

ŚCIEMNIACZ POKRĘTNY 400W RC

Kolor ◯ 9044 0092
◯ 9044 1092



Produkt bez ramki

Gniazda

GNIAZDO Z UZIEMIENIEM Z PRZESŁONAMI STYKÓW

16A, 250V~

Kolor ◯ 9144 0045
◯ 9045 1045



Produkt bez ramki

GNIAZDO BEZ UZIEMIENIA Z PRZESŁONAMI STYKÓW

16A, 250V~

Kolor ◯ 9045 0043
◯ 9045 1043



Produkt bez ramki

GNIAZDO SCHUKO Z PRZESŁONAMI STYKÓW

16A, 250V~

Kolor ◯ 9045 0042
◯ 9045 1042



Produkt bez ramki

GNIAZDO SCHUKO

16A, 250V~

Kolor ◯ 9045 0008
◯ 9045 1008



Produkt bez ramki

GNIAZDO Z UZIEMIENIEM Z PRZESŁONAMI STYKÓW Z KLAPKĄ ***

16A, 250V~

Kolor ◯ 9144 0070
◯ 9045 1070



Produkt bez ramki

GNIAZDO SCHUKO Z PRZESŁONAMI STYKÓW Z KLAPKĄ ***

16A, 250V~

Kolor ◯ 9045 0012
◯ 9045 1012



Produkt bez ramki

GNIAZDO Z UZIEMIENIEM PODWÓJNE

16A, 250V~

Kolor ◯ 9144 0071
◯ 9044 1071



Produkt bez ramki

GNIAZDO SCHUKO PODWÓJNE

16A, 250V~

Kolor ◯ 9044 0056
◯ 9044 1056



Produkt z ramką

Sterowniki i gniazda głośnikowe

GNIAZDO GŁOŚNIKOWE

16A, 250V~

Kolor ◯ 9044 0037
◯ 9044 1037



Produkt bez ramki

STEROWNIK AUDIO

4Ω standard kontroli głośności
5W wejście głośnikowe

Kolor ◯ 9044 0054
◯ 9044 1054



Produkt bez ramki

STEROWNIK WYBORU 5-KANAŁOWY

SYSTEM 100V LUB 8Ω

Kolor ◯ 9044 0082
◯ 9044 1082



Produkt bez ramki

Typy zacisków i rodzaje przewodów elektrycznych

Zaciski bezśrubowe typu Quick Con.

Zaciski śrubowe

Opcje kolorystyczne

◯ Biały
◯ Krem - opcja dostępna na zamówienie

Gniazda telewizyjne ⓘ

GNIAZDO TV
ZAKOŃCZENIOWE: Kolor ◯9044 0049 ◯9044 1049
KOŃCOWE: Kolor ◯9144 0010 ◯9044 1010
PRZELOTOWE 12dB: Kolor ◯9044 0060 ◯9044 1060



Produkt bez ramki

GNIAZDO TV-RADIO
KOŃCOWE: Kolor ◯9144 0021 ◯9044 1021
PRZELOTOWE: (12dB) Kolor ◯9144 0024 ◯9044 1024



Produkt bez ramki

GNIAZDO TV-SAT
KOŃCOWE: Kolor ◯9144 0085 ◯9044 1085
PRZELOTOWE: (12dB) Kolor ◯9044 0087 ◯9044 1087



Produkt bez ramki

GNIAZDO TV-SAT-RADIO
KOŃCOWE: Kolor ◯9144 0041 ◯9044 1041
PRZELOTOWE: Kolor ◯9144 0052 ◯9044 1052



Produkt bez ramki

GNIAZDO TV-2xSAT
KOŃCOWE: Kolor ◯9144 0053 ◯9044 1053



Produkt bez ramki

Plakietki do gniazd telewizyjnych

PLAKIETKA DO GNIAZDA TELEWIZYJNEGO NA 3 OTWORY
Kolor ◯9146 0041 ◯9046 1041



PLAKIETKA DO GNIAZDA TELEWIZYJNEGO NA 2 OTWORY
Kolor ◯9146 0085 ◯9046 1021



Czytnik hotelowy

CZYTNIK DO ŁĄCZNIKA HOTELOWEGO NA KARTĘ STANDARD
Kolor ◯9040 0051 ◯9040 1051



Produkt bez ramki

Gniazda telefoniczne i komputerowe

GNIAZDO TELEFONICZNE 1xRJ11
Kolor ◯9144 0013 ◯9044 1013



Produkt bez ramki

GNIAZDO TELEFONICZNE 2xRJ11
Kolor ◯9144 0033 ◯9044 1033



Produkt bez ramki

GNIAZDO KOMPUTEROWE 1xRJ45
KATEGORIA 5e: Kolor ◯9144 0032 ◯9044 1032
KATEGORIA 6: Kolor ◯9144 0078 ◯9044 1078



Produkt bez ramki

GNIAZDO KOMPUTEROWE 2xRJ45
KATEGORIA 5e: Kolor ◯9144 0034 ◯9044 1034
KATEGORIA 6: Kolor ◯9144 0079 ◯9044 1079



Produkt bez ramki

GNIAZDO TELEINFORMATYCZNE 1xRJ11 + 1xRJ45
KAT.EGORIA 5e: Kolor ◯9144 0035 ◯9044 1035
KATEGORIA 6: Kolor ◯9144 0080 ◯9044 1080



Produkt bez ramki

PŁYTKA CZOŁOWA Z RAMKĄ SZKIELETOWĄ DO GNIAZD TELEINFORMATYCZNYCH MOCOWANIE TYPU KEYSTONE JACK
Kolor ◯9144 0081 ◯9044 1081



Produkt bez ramki

PŁYTKA CZOŁOWA Z RAMKĄ SZKIELETOWĄ NA WYPUST KABLOWY
Kolor ◯9144 0077 ◯9044 1077



Produkt bez ramki

ZAŚLEPKA
Kolor ◯9144 0090 ◯9044 1090



Produkt bez ramki

Akcesoria

KOŁNIERZ USZCZELNIAJĄCY
do uzyskania klasy szczelności IP-44
Do montażu:
- z gniazdem: 90480022
- z łącznikiem: 90480020
- z łącznikiem 2-klawiszowym: 90480021



ADAPTER NATYNKOWY MODUŁ PODSTAWOWY
Kolor ◯9148 0008 ◯9048 1008

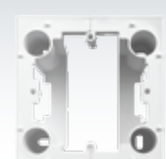

ADAPTER NATYNKOWY MODUŁ ROZSZERZAJĄCY
Kolor ◯9148 0009 ◯9048 1009



KONDENSATOR DO ZASTOSOWANIA WRAZ ZE ŹRÓDŁAMI ŚWIATŁA LED
9030 1110



ⓘ szczegółowe dane techniczne dostępne na stronie www.vikopanasonic.pl



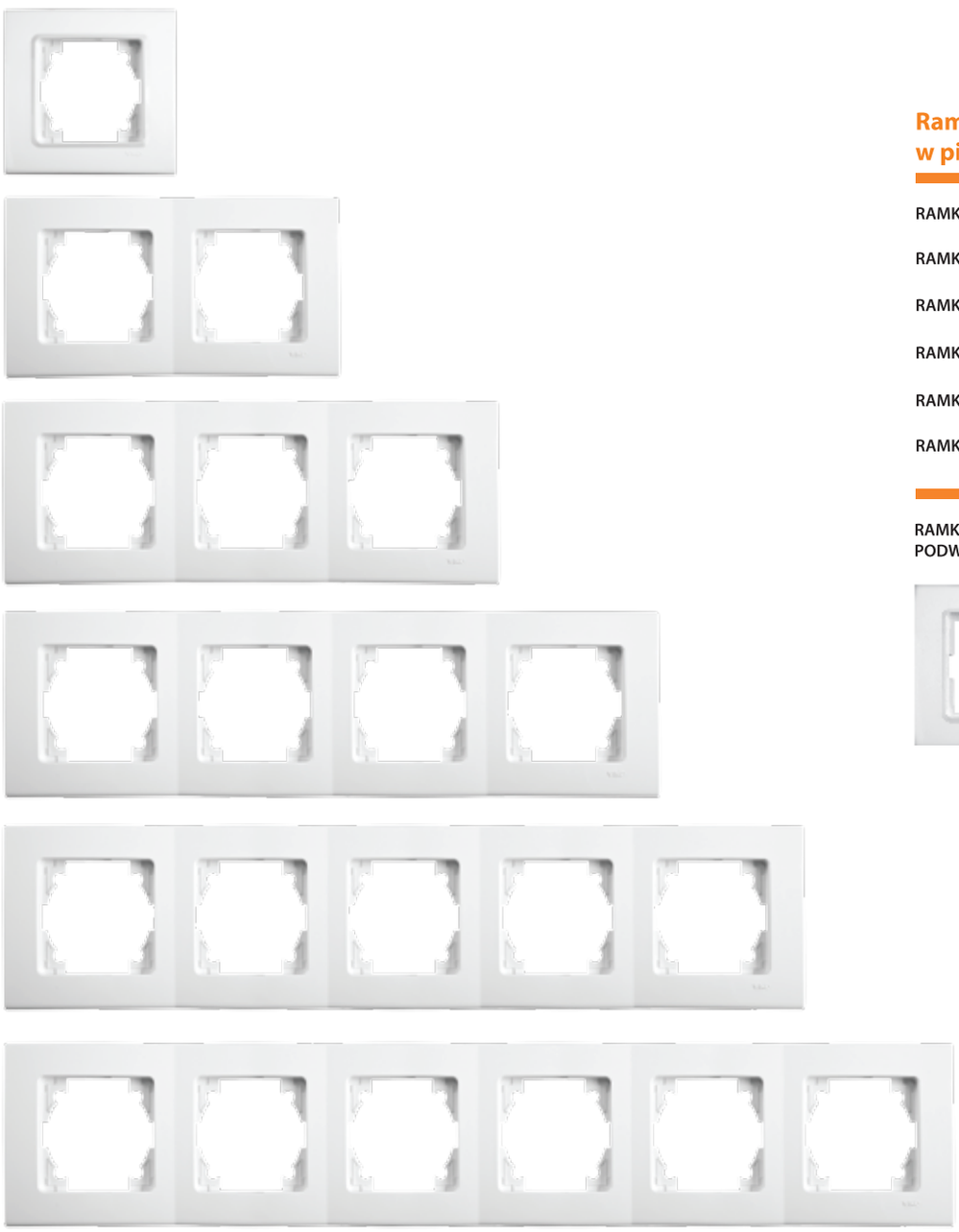

Ramki do montażu w pionie i poziomie

RAMKA 1-KROTNA	Kolor	◯ 9148 0001 ◯ 9048 1001-PL
RAMKA 2-KROTNA	Kolor	◯ 9148 0002 ◯ 9048 1002-PL
RAMKA 3-KRTONA	Kolor	◯ 9148 0003 ◯ 9048 1003-PL
RAMKA 4-KROTNA	Kolor	◯ 9148 0004 ◯ 9048 1004-PL
RAMKA 5-KROTNA	Kolor	◯ 9148 0005 ◯ 9048 1005-PL
RAMKA 6-KROTNA	Kolor	◯ 9148 0006 ◯ 9048 1006-PL

RAMKA DO GNIAZDA PODWÓJNEGO SCHUKO	Kolor	◯ 9048 0006-PL ◯ 9048 1006-PL



karre

nowoczesny design





Najwyższa jakość, nowoczesna technologia, design oraz funkcjonalność - seria Karre wyznacza nową granicę perfekcjonizmu.

fascynująca budowa

Mechanizm: łatwy w montażu i bezawaryjny

trwała metalowa ramka o grubości 1 mm gwarantuje komfortowy montaż. Ponadto, elementy do niej dodane zapewniają pomoc, która jednocześnie ułatwia instalację, a dzięki unikalnemu kształtowi łapek rozporowych montaż odbywa się bez skaleczeń

Element łączący: twardy i wytrzymały

element łączący skonstruowany jest na podstawie idealnie wyliczonych proporcji aby po zamontowaniu plakietki oraz ramki wyróżniał się wytrzymałością i twardością oczekiwaną podczas użytkowania czy też wymiany plakietki

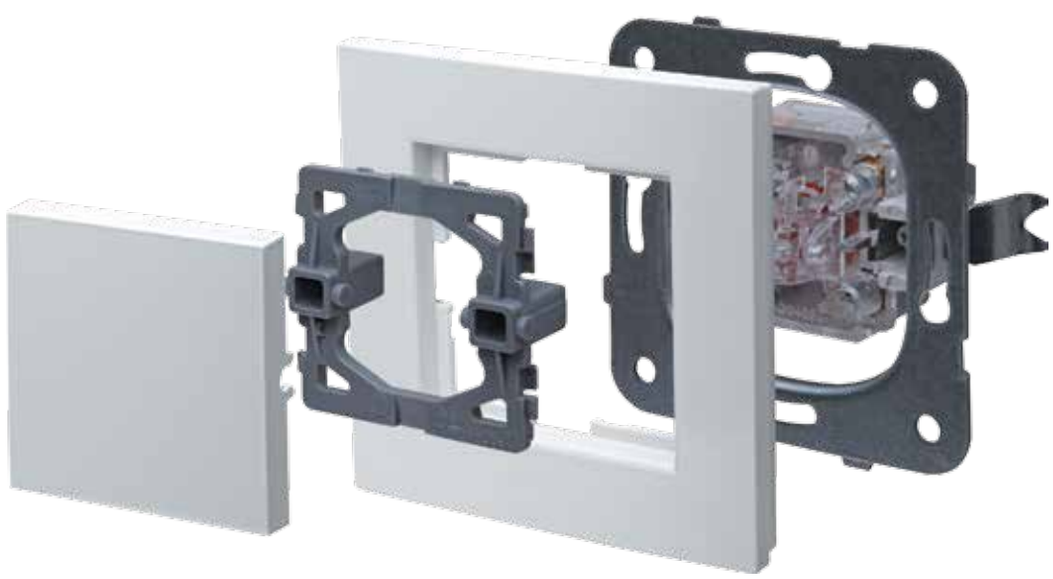

Ramki: eleganckie i nowoczesne

nowoczesne kwadratowe ramki, dostępne w krotności do 6, mogą być instalowane pionowo lub poziomo w zależności od upodobań. Ramki VIKO by Panasonic dostępne są w 5 kolorach: biały, krem, czarny, antracyt, srebro

Przycisk: pojedynczy, podwójny lub podświetlany

zamienne przyciski pojedyncze, podwójne czy też podświetlane są również dostępne w innych kolorach

zdrowsze, czystsze i wolne od zarazków życie z... serią KARRE CLEAN



VIKO by Panasonic wykonało krok naprzód wprowadzając na rynek innowacyjną serię Clean, przeznaczoną dla osób, które nie chcą być narażone na mikroorganizmy w swoich domach i zatłoczonych miejscach takich jak szkoły, szpitale, centra fitness.

Innowacyjna samoczyszcząca powłoka **KARRE CLEAN** dzięki jonom srebra, które skutecznie uniemożliwiają rozwój wirusów i bakterii wypowiedziała wojnę zarazkom.

Dlaczego srebro?

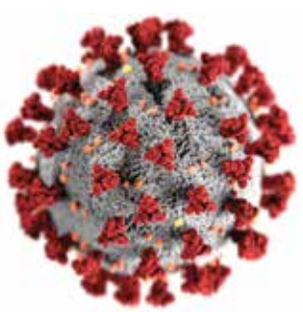

Ponieważ srebro znane jest ze swoich antyseptycznych właściwości od wieków. Jest przyjazne dla organizmu, nietoksyczne, a co najważniejsze działa lepiej niż antybiotyk – skutecznie zwalczając **wirusy (w tym koronawirusy), bakterie, grzyby i glony**, które nie są w stanie się na jego działanie uodpornić. Jony srebra wchodzą w reakcję z błoną komórkową drobnoustrojów, unieszkodliwiając enzym niezbędny do ich namnażania się.
Wyobraźmy sobie rzeczy, których dotykamy niemal każdego dnia i możliwość ich ochrony przed rozwojem bakterii. To właśnie jest myśl przewodnia serii **KARRE CLEAN**.

W celu zamówienia serii **KARRE CLEAN** prosimy o kontakt z Biurem Obsługi Klienta.

nowoczesne rozwiązania, nowoczesne domy

Sterownik uniwersalny (Programator)

Sterownik uniwersalny (Programator) może być programowany w trybie dziennym bądź tygodniowym. Wyposażony jest w wyświetlacz cyfrowy z funkcją zabezpieczenia przed niepożądanym lub przypadkowym zaprogramowaniem.



Sterownik Uniwersalny (Programator)

wyświetlacz LCD
intuicyjne menu
funkcja podtrzymania do 6 godzin od zaniku napięcia
możliwość programowania w różnych przedziałach czasowych: dziennym oraz tygodniowym
z modułem letnim i zimowym

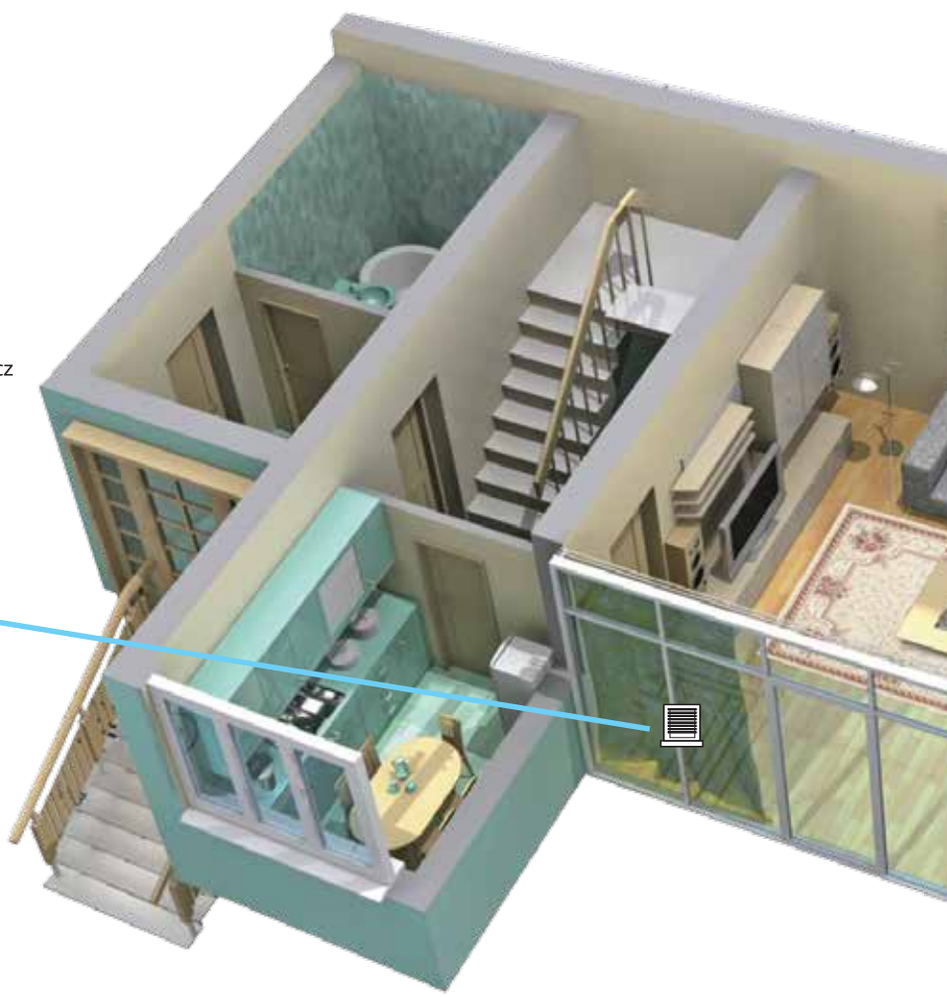



Rodzina Ściemniaczy PRO

Poznaj nowe Ściemniacze PRO zapewniające komfort oraz najwyższej jakości bezpieczeństwo dzięki najnowszej technologii oraz designowi.





Ściemniacz RLC PRO
Inteligente rozwiązania ściemniacza
Ochrona przeciwprzeciążeniowa oraz przeciwprzepięciowa (termalna)
RLC – 20W – 350W
Typu RL, RC, RLC

Ściemniacz RL PRO
Ochrona przeciwzwarciowa i przeciwprzeciążeniowa (termalna)
60W – 400W
Typu RL

Ściemniacz RC PRO
Ochrona przeciwzwarciowa i przeciwprzeciążeniowa (termalna)
40W – 400W
Typu RC

Potencjometr 1-10V
Ściemnia lampy fluorescencyjne poprzez połączenie z możliwym do regulowania statecznikiem
Typ: AC
230V: 6A
Max obciążenie do 50mA

- 3 różne modele RL, RC, RLC do zastosowania z różnymi źródłami światła:
  - RL ze źródłami żarowymi i halogenowymi (transformatory nawojowe)
  - RC ze źródłami żarowymi, LED i halogenowymi (transformatory elektroniczne)
  - RLC ze źródłami żarowymi, halogenowymi (transformatory nawojowe i elektroniczne)
- dodatkowa ochrona zabezpieczająca przed błędami w instalacji elektrycznej takimi jak zwarcie lub przeciążenie oraz uszkodzeniami powstałymi w wyniku zastosowania niewłaściwego źródła światła.
- wystarczy tylko jeden dotyk. Łatwe włączanie i wyłączanie dzięki przyciskowi On-Off
- w seriach PRO RL oraz PRO RC możliwość przełączania w zależności od zastosowanych źródeł światła
- pełna zgodność ze wszystkimi ściemnialnymi źródłami światła w serii PRO RLC

Do poprawnej pracy ściemniacza LED wymagane jest użycie źródeł światła LED z opcją ściemniania.

Analogowy regulator temperatury

ustawianie temperatury z dokładnością dzięki specjalnemu algorytmowi PI.



Analogowy regulator temperatury
zakres pracy: temperatury między 10 a 30°C
dokładność +/- 1°C
lampka ostrzegawcza
ochrona przeciw zamarznięciu

Łączniki

ŁĄCZNIK 1-BIEGUNOWY *
10AX, 250V~
Kolor ◯ 9096 3601
◯ 9096 3701





Produkt bez ramki

ŁĄCZNIK 1-BIEGUNOWY PODŚWIETLANY *
10AX, 250V~
Kolor ◯ 9096 3619
◯ 9096 3719





Produkt bez ramki

ŁĄCZNIK ŚWIECZNIKOWY **
10AX, 250V~
Kolor ◯ 9096 3602
◯ 9096 3702





Produkt bez ramki

ŁĄCZNIK ŚWIECZNIKOWY PODŚWIETLANY **
10AX, 250V~
Kolor ◯ 9096 3650
◯ 9096 3750

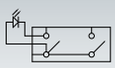



Produkt bez ramki

ŁĄCZNIIK SCHODOWY *
10AX, 250V~
Kolor ◯ 9096 3604
◯ 9096 3704

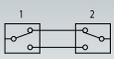



Produkt bez ramki

ŁĄCZNIK SCHODOWY PODŚWIETLANY *
10AX, 250V~
Kolor ◯ 9096 3663
◯ 9096 3763

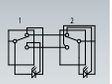



Produkt bez ramki

ŁĄCZNIK SCHODOWY PODWÓJNY **
10AX, 250V~
Kolor ◯ 9096 3617
◯ 9096 3717

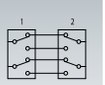



Produkt bez ramki

ŁĄCZNIK KRZYŻOWY *
10AX, 250V~
Kolor ◯ 9096 3631
◯ 9096 3731

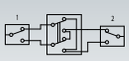



Produkt bez ramki

ŁĄCZNIK KRZYŻOWY PODWÓJNY
10AX, 250V~

Ramka do mocowania: WVTC0732-4NC
Płakietka + mechanizm: WVTT1005-9WH
Ramka 1-krotna: WVTF0840-1WH

Elementy należy zamawiać oddzielnie



ŁĄCZNIK ŻALUZJOWY 1-KLAWISZOWY *
trzypozycyjny
10AX, 250V~
Kolor ◯ 9096 7072
◯ 9096 7272





Produkt bez ramki

PRZYCISK ŻALUZJOWY 2-KLAWISZOWY **
10AX, 250V~
Kolor ◯ 9096 3616
◯ 9096 3716

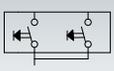



Produkt bez ramki

ŁĄCZNIK 3-KLAWISZOWY
10AX, 250V~
Kolor ◯ 9096 4668
◯ 9096 4768

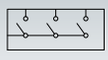



Produkt bez ramki

PRZYCISK BEZ SYMBOLU *
10AX, 250V~
Kolor ◯ 9096 2106
◯ 9096 2206





Produkt bez ramki

PRZYCISK Z SYMBOLEM "ŚWIATŁO" *
10AX, 250V~
Kolor ◯ 9096 3603
◯ 9096 3703





Produkt bez ramki

PRZYCISK Z SYMBOLEM "DZWONEK" *
10AX, 250V~
Kolor ◯ 9096 3606
◯ 9096 3706





Produkt bez ramki

PRZYCISK Z SYMBOLEM "KLUCZ" *
10AX, 250V~
Kolor ◯ 9096 3605
◯ 9096 3705





Produkt bez ramki

PRZYCISK PODŚWIETLANY *,****
10AX, 250V~
Kolor ◯ 9096 3614
◯ 9096 3714





Produkt bez ramki

PRZYCISK Z POLEM OPISOWYM, PODŚWIETLANY, 24V *
10AX, 24V~
Kolor ◯ 9096 3627
◯ 9096 3727





Produkt bez ramki

ŁĄCZNIK 2-BIEGUNOWY
16AX, 250V~
Kolor ◯ 9096 3639
◯ 9096 3739





Produkt bez ramki

Do poprawnego działania iluminacji zaleca się doprowadzenie do łącznika dodatkowego przewodu "N" , zastosowanie ściemnialnych źródeł światła LED lub montaż kondensatora eliminującego rozbłyski.

* Klasa szczelności IP44 przy zastosowaniu kołnierza uczelniającego IP44 nr katalogowy 90960303
** Klasa szczelności IP44 przy zastosowaniu kołnierza uczelniającego IP44 nr katalogowy 90960304
*** Klasa szczelności IP44 przy zastosowaniu kołnierza uczelniającego IP44 nr katalogowy 90960305
**** Możliwość wykonania nadruku światło lub dzwonek za dodatkową opłatą. Aby uzyskać więcej informacji prosimy o kontakt z Biurem Obsługi Klienta.

Łączniki dotykowe

ŁĄCZNIK KONTROLNY *
10AX, 250V~
Kolor ◯ 9096 1006
◯ 9096 1106



Produkt bez ramki

ŁĄCZNIK PODWÓJNY
16A, 250V~
Kolor ◯ 9096 3644
◯ 9096 3744



Produkt bez ramki

ŁĄCZNIK JEDNOBIEGUNOWY DOTYKOWY
Z funkcją opóźnienia wyłączenia światła. Wyłączenie źródła światła po dotknięciu klawisza z 8 sekundowym opóźnieniem (ustawienie fabryczne), podświetlenie LED, 10A, 230V
Kolor ◯ 9096 1001



Produkt bez ramki

ŁĄCZNIK ŚWIECZNIKOWY DOTYKOWY
Włączenie i wyłączenie dwóch źródeł światła za pomocą dotknięcia klawisza. W przypadku dotknięcia klawisza w punkcie centralnym jednoczesne włączenie lub wyłączenie dwóch źródeł światła, podświetlenie LED, 10A, 230V
Kolor ◯ 9096 1002

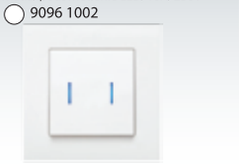

Produkt bez ramki

Gniazda

ŚCIEMNIACZ DOTYKOWY
Ustawienie natężenia źródła światła za pomocą przesunięcia palca w górę lub w dół po powierzchni ściemniacza. Wbudowana dioda LED pozwala na ocenę poziomu intensywności światła. Do zastosowania z oświetleniem tradycyjnym i halogenowym, 10A, 400W, 230V
Kolor ◯ 9206 5708

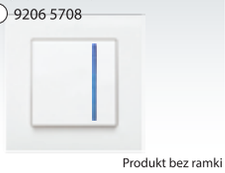

Produkt bez ramki

GNIAZDO Z UZIEMIENIEM Z PRZESŁONAMI STYKÓW
16A, 250V~
Kolor ◯ 9096 3645
◯ 9096 3745
Kolor ◯ 9096 4645
◯ 9096 4745



Produkt bez ramki

GNIAZDO Z UZIEMIENIEM Z PRZESŁONAMI STYKÓW Z KLAPKĄ ***
16A, 250V~
Kolor ◯ 9096 3870
◯ 9096 3970
Kolor ◯ 9096 4870
◯ 9096 4970



Produkt bez ramki

GNIAZDO SCHUKO Z PRZESŁONAMI STYKÓW
16A, 250V~
Kolor ◯ 9096 3642
◯ 9096 3742



Produkt bez ramki

GNIAZDO SCHUKO Z PRZESŁONAMI STYKÓW Z KLAPKĄ ***
16A, 250V~
Kolor ◯ 9096 3612
◯ 9096 3712



Produkt bez ramki

GNIAZDO SCHUKO
16A, 250V~
Kolor ◯ 9096 3608
◯ 9096 3708



Produkt bez ramki

GNIAZDO Z UZIEMIENIEM PODWÓJNE
16A, 250V~
Kolor ◯ 9096 4671
◯ 9096 4771

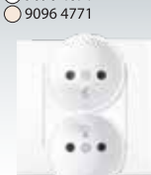

Produkt bez ramki

GNIAZDO SCHUKO PODWÓJNE Z PRZESŁONAMI STYKÓW
16A, 250V~
Kolor ◯ 9096 7058
◯ 9096 7258



Produkt z ramką

GNIAZDO SCHUKO PODWÓJNE
16A, 250V~
Kolor ◯ 9096 7056
◯ 9096 7256



Produkt z ramką

GNIAZDO DATA Z PRZESŁONAMI STYKÓW
16A, 250V~
Kolor ● 9096 1945

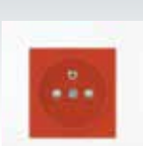

Produkt bez ramki

GNIAZDO DATA Z PRZESŁONAMI STYKÓW
16A, 250V~
Kolor ● 9096 1745



Produkt bez ramki

GNIAZDO DATA Z PRZESŁONAMI STYKÓW
16A, 250V~
Kolor ● 9096 1845



Produkt bez ramki

GNIAZDO PODWÓJNE TYPU CZESKIEGO BEZ ZAMIANY FAZY
16A, 250V~
Kolor ◯ 9096 7011
◯ 9096 7211



Typy zacisków i rodzaje przewodów elektrycznych

Zaciski bezśrubowe typu Quick Con.

Zaciski śrubowe

Opcje kolorystyczne

◯ Biały
● Czerwony
● Krem
● Pomarańczowy
● Zielony

Gniazda telewizyjne ⓘ

GNIAZDO TV
ZAKOŃCZENIOWE: Kolor ◯ 9096 7049 ◯ 9096 7249
KOŃCOWE: Kolor ◯ 9096 7010 ◯ 9096 7210
PRZELOTOWE: Kolor ◯ 9096 7060 ◯ 9096 7260



Produkt bez ramki

GNIAZDO TV-RADIO
KOŃCOWE: Kolor ◯ 9096 3621 ◯ 9096 3721
PRZELOTOWE: Kolor ◯ 9096 3624 ◯ 9096 3724
(12dB)

GNIAZDO SZEROKOPASMOWE
KOŃCOWE: Kolor ◯ 9096 3623 ◯ 9096 3723



Produkt bez ramki

GNIAZDO TV-SAT
KOŃCOWE: Kolor ◯ 9096 3685 ◯ 9096 3785



Produkt bez ramki

GNIAZDO TV-SAT-RADIO
KOŃCOWE: Kolor ◯ 9096 3641 ◯ 9096 3741
PRZELOTOWE: Kolor ◯ 9096 3652 ◯ 9096 3752

GNIAZDO RTV-DATA-SAT
KOŃCOWE: Kolor ◯ 9096 3622 ◯ 9096 3722



Produkt bez ramki

GNIAZDO TV-2xSAT
KOŃCOWE: Kolor ◯ 9096 3653 ◯ 9096 3753



Produkt bez ramki

GNIAZDO ANTENOWE TYPU F
POJEDYNCZE
Kolor ◯ 9096 7010F ◯ 9096 7210F

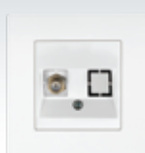

Produkt bez ramki

GNIAZDO ANTENOWE TYPU F
PODWÓJNE
Kolor ◯ 9096 7010FF ◯ 9096 7210FF



Produkt bez ramki

Plakietki do gniazd telewizyjnych

PLAKIETKA DO GNIAZDA TV
Kolor ◯ 9095 0610 ◯ 9095 0710



PLAKIETKA DO GNIAZDA TV-RADIO
Kolor ◯ 9095 0621 ◯ 9095 0721

PLAKIETKA DO GNIAZDA TV-SAT
Kolor ◯ 9095 0685 ◯ 9095 0785



PLAKIETKA DO GNIAZDA TV-SAT-RADIO
Kolor ◯ 9095 0641 ◯ 9095 0741

PLAKIETKA DO GNIAZDA TV-2xSAT
Kolor ◯ 9095 0653 ◯ 9095 0753



Gniazda telefoniczne i komputerowe

GNIAZDO TELEFONICZNE
1xRJ11
Kolor ◯ 9096 7013 ◯ 9096 7213
1xRJ12
Kolor ◯ 9096 361312** ◯ 9096 371312**



Produkt bez ramki

GNIAZDO TELEFONICZNE
2xRJ11
Kolor ◯ 9096 7033 ◯ 9096 7233
2xRJ12
Kolor ◯ 9096 3609** ◯ 9096 3709**



Produkt bez ramki

GNIAZDO KOMPUTEROWE 1xRJ45
KATEGORIA 5e: Kolor ◯ 9096 3632 ◯ 9096 3732
KATEGORIA 6: Kolor ◯ 9096 3678 ◯ 9096 3778

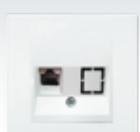

Produkt bez ramki

GNIAZDO KOMPUTEROWE 2xRJ45
KATEGORIA 5e: Kolor ◯ 9096 3634 ◯ 9096 3734
KATEGORIA 6: Kolor ◯ 9096 3679 ◯ 9096 3779



Produkt bez ramki

GNIAZDO TELEINFORMATYCZNE
1xRJ11 + 1xRJ45
KAT.EGORIA 5e: Kolor ◯ 9096 3635 ◯ 9096 3735
KATEGORIA 6: Kolor ◯ 9096 3681 ◯ 9096 3781



Produkt bez ramki

GNIAZDO 1xRJ45 kat. 5e + GNIAZDO TYPU F
Kolor ◯ 9096 363210 ◯ 9096 373210



Produkt bez ramki

PŁYTKA CZOŁOWA Z RAMKĄ SZKIELETOWĄ DO GNIAZD TELEINFORMATYCZNYCH MOCOWANIE TYPU KEYSTONE JACK
Kolor ◯ 9096 7115 ◯ 9096 7315

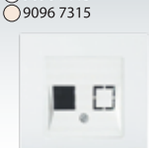

Produkt bez ramki

GNIAZDO HDMI
Kolor ◯ 9096 7168



Produkt bez ramki

GNIAZDO USB TRANSMISYJNE
Kolor ◯ 9096 7167



Produkt bez ramki

GNIAZDO USB ŁADUJĄCE
5V, 2A
Kolor ◯ 9096 7101



Produkt bez ramki

ⓘ szczegółowe dane techniczne dostępne na stronie www.vikopanasonic.pl

** - produkt na zamówienie specjalne

Sterowniki audio i gniazda głośnikowe

GNIAZDO VGA
- typu gniazdo-gniazdo
Kolor ◯ 9096 7166
- gniazdo przelotowe
Kolor ◯ 9096 7164



Produkt bez ramki

STEROWNIK AUDIO
4Ω standard kontroli głośności
5W wejście głośnikowe
Kolor ◯ 9096 7054
◯ 9096 7254



Produkt bez ramki

STEROWNIK AUDIO
SYSTEM 90V-70V-130V, WEJŚCIE 3W-6W-30W
Z TRANSFORMATOREM
Kolor ◯ 9096 7028
◯ 9096 7228



Produkt bez ramki

GNIAZDO GŁOŚNIKOWE
KONEKTOR 2xCHINCH
Kolor ◯ 9096 7037
◯ 9096 7237



Produkt bez ramki

Łączniki hotelowe

ŁĄCZNIK HOTELOWY NA BRELOK
Współpracuje z przekaźnikiem (do zamontowania w rozdzielnicy, odcina dopływ energii elektrycznej w obwodzie)
Breloczek 9055 1151
Czytnik 9096 7051



Produkt bez ramki

ŁĄCZNIK HOTELOWY NA KARTĘ
Współpracuje z przekaźnikiem (do zamontowania w rozdzielnicy, odcina dopływ energii elektrycznej w obwodzie)
Karta magnetyczna 9055 1286
Czytnik 9096 7119



Produkt bez ramki

PRZEKAŹNIK DO ŁĄCZNIKA HOTELOWEGO
90551251



Sterowniki, czujniki i regulatory

STEROWNIK WYBORU 5-KANAŁOWY
System 100V lub 8Ω
Kolor ◯ 9096 7082
◯ 9096 7282



Produkt bez ramki

STEROWNIK UNIWERSALNY (PROGRAMATOR)
Łącznik żaluzjowy
Kolor ◯ 9096 1033
Elektroniczny regulator temperatury
Kolor ◯ 9096 1032



Produkt bez ramki

STEROWNIK LOKALNY
Nero II RS n/t
Do indywidualnego i/lub grupowego sterowania roletą, żaluzją, bramą.
Kolor ◯ 9036 8451



Produkt bez ramki

ANALOGOWY REGULATOR TEMPERATURY
Kolor ◯ 9096 1030



Produkt bez ramki

Ściemniacze

ŁĄCZNIK PRZYCISKOWO-OBROTOWY ŁPO2-1.8
Do sterowania prędkością obrotową wentylatorów lub klimatyzacji. Produkt dostępny również w wykonaniu 3, 4, 5, 6, 7 lub 8 kanałowym. W kwestii szczegółów prosimy o kontakt z Biurem Obsługi Klienta.
Kolor ◯ 9096 7082X



X - oznacza ilość kanałów

Produkt bez ramki

ŚCIEMNIACZ POKRĘTNY 600W RL
Do współpracy ze źródłami światła żarowymi i halogenowymi (transformatory nawojowe).
Zakres działania:
- 60-600W oświetlenie żarowe
- 100-450W oświetlenie halogenowe (oczka)
Kolor ◯ 9096 7020
◯ 9096 7220



Produkt bez ramki

ŚCIEMNIACZ POKRĘTNY 400W RC
Do współpracy ze źródłami światła żarowymi, LED i halogenowymi (transformatory elektroniczne).
Zakres działania:
- 60-400W oświetlenie żarowe
- 100-400W oświetlenie LED i halogenowe (oczka)
Kolor ◯ 9096 7142
◯ 9096 7342



Produkt bez ramki

ŚCIEMNIACZ POKRĘTNY 1000W RL
Do współpracy ze źródłami światła żarowymi, i halogenowymi (transformatory nawojowe).
Zakres działania:
- 60-1000W oświetlenie żarowe
- 100-800W oświetlenie halogenowe (oczka)
Kolor ◯ 9096 7069
◯ 9096 7269



Produkt bez ramki

ŚCIEMNIACZ POKRĘTNY 400W RL
Do współpracy z łącznikiem w instalacjach schodowych.
Kolor ◯ 9096 7141
◯ 9096 7341



Produkt bez ramki

INTELIGENTNY ŚCIEMNIACZ PRZYCISKOWO-OBROTOWY LED
10W-250W (LED: 0-100W)
Do poprawnej pracy ściemniacza LED wymagane jest użycie źródeł światła LED z opcją ściemniania.
Kolor ◯ 9096 7020DPI
◯ 9096 7220DPI



Produkt bez ramki

Opcje kolorystyczne ◯ Biały ◯ Krem

Akcesoria

STEROWNIK UNIWERSALNY
Centrala Nero II - wielojęzyczna
Umożliwia zaprogramowanie do 99 grup rolet i/lub żaluzji.
Kolor ◯ 9636 8450



Produkt bez ramki

STEROWNIK
Intro II RS UP p/t
Do zdalnego sterowania roletami, żaluzjami, bramami, klimatyzacją lub oświetleniem. Komunikuje się z centralką poprzez sieć 230V.
9636 8413



STEROWNIK
Nero II RS UP p/t
Do zdalnego sterowania roletami, żaluzjami, bramami, klimatyzacją lub oświetleniem. Komunikuje się z centralką poprzez sieć 230V.
9636 8414



PRZEKAŹNIK
Nero II 16 A UP p/t
Do sterowania oświetleniem, gniazdami zasilającymi, ogrzewaniem, klimatyzacją i innymi urządzeniami typu załącz/wyłącz. Komunikuje się poprzez sieć 230V.
9636 8422



TRANSKODER
Nero II / Intro II
Zamienia sygnał radiowy na sygnał POWER LINE i na odwrót. Umożliwia sterowanie poprzez sieć 230V.
9636 8761



MODUŁ WEJŚCIOWY
(nadajnik Powerline) Nero II EM230 UP
Zamienia sygnał radiowy na sygnał POWER LINE i na odwrót. Umożliwia sterowanie poprzez sieć 230V.
9636 8410



CZUJNIK ZMIERZCHOWO-SŁONECZNY
Intro II Hell
Do przekazywania sygnałów sterujących w zależności od natężenia światła do danej rolety lub grupy rolet.
9636 8541



CZUJNIK WIATROWO-SŁONECZNY
Nero II WISO
Do przekazywania sygnałów sterujących w zależności od siły wiatru lub natężenia światła do danej rolety lub grupy rolet.
9636 8443



PILOT 9-kanałowy
Intro II HS9
W połączeniu z transkoderem służy do zdalnego sterowania rolet, żaluzji, bram, klimatyzacji, oświetlenia lub innych podobnych urządzeń.
9636 8533



ADAPTER 45x45
9096 0309



PŁYTKA CZOŁOWA Z RAMKĄ SZKIELETOWĄ NA WYPUST KABLOWY
Kolor ◯ 9096 7077
◯ 9096 7277



Produkt bez ramki

ZAŚLEPKA
Kolor ◯ 9096 7120
◯ 9096 7320



Produkt bez ramki

GNIAZDO Z UZIEMIENIEM
BIAŁE 45 X 45
Numer katalogowy:
24546-W



GNIAZDO DATA Z UZIEMIENIEM
CZERWONE 45 X 45
Numer katalogowy:
24546

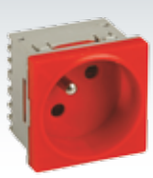

GNIAZDO DATA Z UZIEMIENIEM
CZERWONE Z KLUCZEM 45 X 45
Numer katalogowy:
PZ01



ADAPTER NATYNKOWY
MODUŁ PODSTAWOWY
Kolor ◯ 9148 0008
◯ 9048 1008

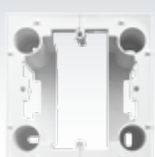

ADAPTER NATYNKOWY
MODUŁ ROZSZERZAJĄCY
Kolor ◯ 9148 0009
◯ 9048 1009



KOŁNIERZ USZCZELNIAJĄCY
Do montażu razem z gniazdem z uchylną osłoną do uzyskania klasy szczelności IP-44
9096 0305
Z łącznikiem 1-klawiszowym
9096 0303
Z łącznikiem 2-klawiszowym
9096 0304

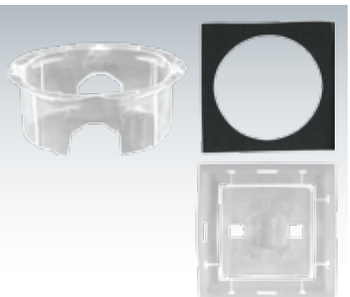

KONDENSATOR DO ZASTOSOWANIA WRAZ ZE ŹRÓDŁAMI ŚWIATŁA LED
Numer katalogowy:
9030 1110





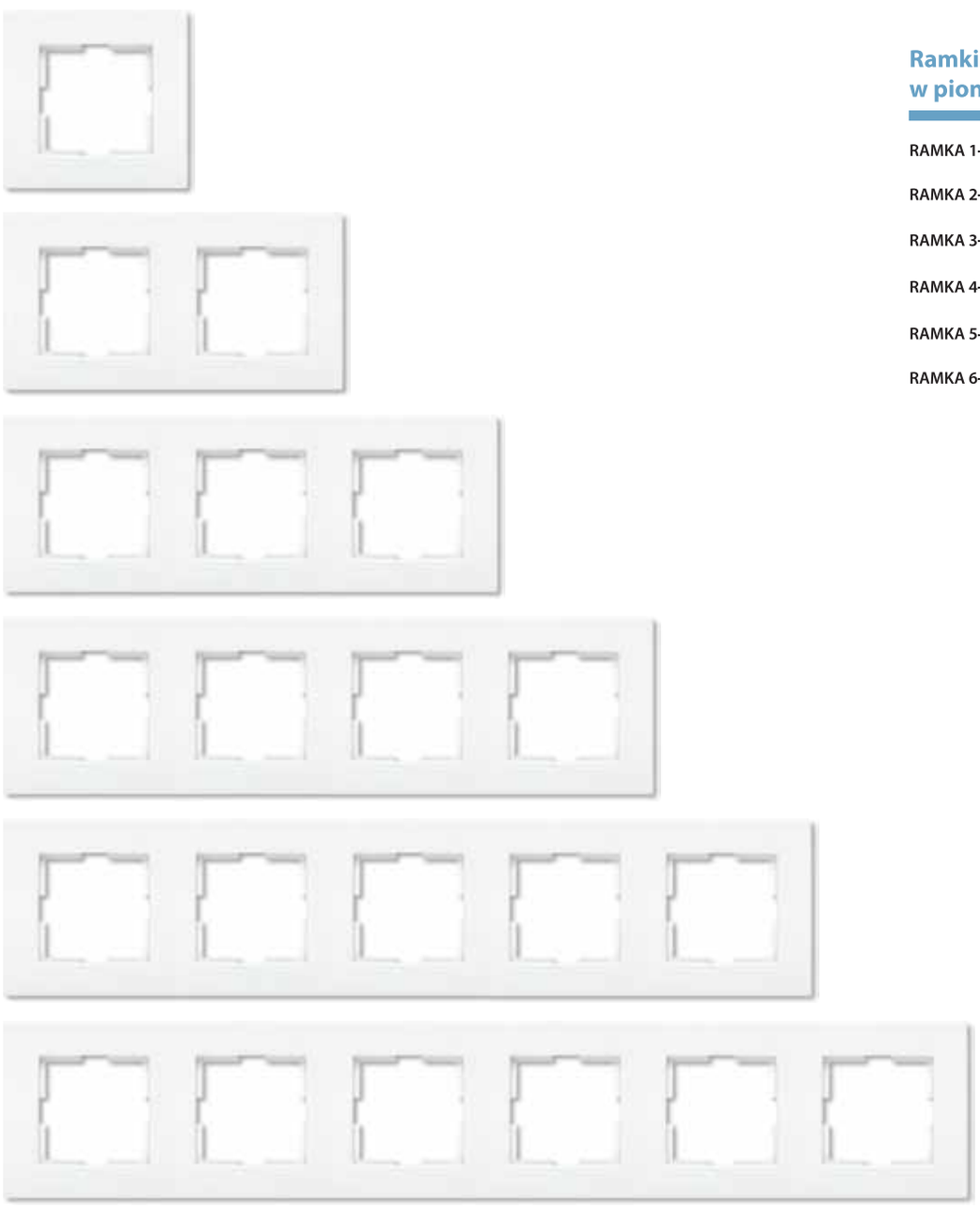

Ramki do montażu w pionie i poziomie

RAMKA 1-KROTNA	Kolor	◯ 9096 0260 ◯ 9096 0270
RAMKA 2-KROTNA	Kolor	◯ 9096 0261 ◯ 9096 0271
RAMKA 3-KRTONA	Kolor	◯ 9096 0262 ◯ 9096 0272
RAMKA 4-KROTNA	Kolor	◯ 9096 0263 ◯ 9096 0273
RAMKA 5-KROTNA	Kolor	◯ 9096 0264 ◯ 9096 0274
RAMKA 6-KROTNA	Kolor	◯ 9096 0265 ◯ 9096 0275



Karre Cities

ŁĄCZNIK 1-BIEGUNOWY NOWY JORK

9096 2804



ŁĄCZNIK ŚWIECZNIKOWY NOWY JORK

9096 2844



ŁĄCZNIK 1-BIEGUNOWY LONDYN

9096 2805



ŁĄCZNIK ŚWIECZNIKOWY LONDYN

9096 2845



ŁĄCZNIK 1-BIEGUNOWY WENECJA

9096 2806



ŁĄCZNIK ŚWIECZNIKOWY WENECJA

9096 2846



ŁĄCZNIK 1-BIEGUNOWY PARYŻ

9096 2811



ŁĄCZNIK ŚWIECZNIKOWY PARYŻ

9096 2851



Łączniki

ŁĄCZNIK 1-BIEGUNOWY *
10AX, 250V~
Kolor 9210 5401M
9210 5001M
9210 5501M



Produkt bez ramki

ŁĄCZNIK 1-BIEGUNOWY PODŚWIETLANY *
10AX, 250V~
Kolor 9210 5419M
9210 5019M
9210 5519M



Produkt bez ramki

ŁĄCZNIK ŚWIECZNIKOWY **
10AX, 250V~
Kolor 9210 5402M
9210 5002M
9210 5502M



Produkt bez ramki

ŁĄCZNIK ŚWIECZNIKOWY PODŚWIETLANY **
10AX, 250V~
Kolor 9210 5450M
9210 5050M
9210 5550M



Produkt bez ramki

ŁĄCZNIIK SCHODOWY *
10AX, 250V~
Kolor 9210 5404M
9210 5004M
9210 5504M



Produkt bez ramki

ŁĄCZNIK SCHODOWY PODŚWIETLANY *
10AX, 250V~
Kolor 9210 5463M
9210 5063M
9210 5563M



Produkt bez ramki

ŁĄCZNIK SCHODOWY PODWÓJNY **
10AX, 250V~
Kolor 9210 5417M
9210 5017M
9210 5517M



Produkt bez ramki

ŁĄCZNIK KRZYŻOWY *
10AX, 250V~
Kolor 9210 5431M
9210 5031M
9210 5531M



Produkt bez ramki

PRZYCISK ŻALUZJOWY 2-KLAWISZOWY **
z blokadą mechaniczną samopowrotną
10AX, 250V~
Kolor 9210 5416M
9210 5016M
9210 5516M



Produkt bez ramki

ŁĄCZNIK 3-KLAWISZOWY
10AX, 250V~
Kolor 9210 5468M
9210 5068M
9210 5568M



Produkt bez ramki

PRZYCISK „ŚWIATŁO” *,***
10AX, 250V~
Kolor 9210 5403M
9210 5003M
9210 5503M



Produkt bez ramki

PRZYCISK „DZWONEK” *,***
10AX, 250V~
Kolor 9210 5406M
9210 5006M
9210 5506M



Produkt bez ramki

Gniazda

PRZYCISK PODŚWIETLANY *,***
10AX, 250V~
Kolor 9210 5414M
9210 5014M
9210 5514M



Produkt bez ramki

GNIAZDO Z UZIEMIENIEM Z PRZESŁONAMI STYKÓW
16A, 250V~
Kolor 9210 5445M
9210 5045M
9210 5545M



Produkt bez ramki

GNIAZDO Z UZIEMIENIEM Z PRZESŁONAMI STYKÓW Z KLAPKĄ ***
16A, 250V~
Kolor 9210 5470M
9210 5070M
9210 5570M



Produkt bez ramki

GNIAZDO Z UZIEMIENIEM PODWÓJNE
16A, 250V~
Kolor 9254 1071M
9250 1071M
9255 1071M



Produkt bez ramki

Ściemniacze

ŚCIEMNIACZ OBROTOWY
10AX, 250V~
Kolor 9210 5420M
9210 5020M
9210 5520M



Produkt bez ramki

Magazynowe opcje kolorystyczne

Grafit Srebrny Czarny



Do poprawnego działania iluminacji zaleca się doprowadzenie do łącznika dodatkowego przewodu "N", zastosowanie ściemnialnych źródeł światła LED lub montaż kondensatora eliminującego rozbłyski.

* Klasa szczelności IP44 przy zastosowaniu kołnierza uczelniającego IP44 nr katalogowy 90960303
** Klasa szczelności IP44 przy zastosowaniu kołnierza uczelniającego IP44 nr katalogowy 90960304
*** Klasa szczelności IP44 przy zastosowaniu kołnierza uczelniającego IP44 nr katalogowy 90960305
**** Możliwość wykonania nadruku światło lub dzwonek za dodatkową opłatą. Aby uzyskać więcej informacji prosimy o kontakt z Biurem Obsługi Klienta.

Gniazda telewizyjne

GNIAZDO TV-RADIO KOŃCOWE
Kolor
9210 5421M
9210 5021M
9210 5521M



Produkt bez ramki

GNIAZDO TV-RADIO PRZELOTOWE (12dB)
Kolor
9210 5424M
9210 5024M
9210 5524M



Produkt bez ramki

GNIAZDO TV-SAT-RADIO KOŃCOWE
Kolor
9210 5441M
9210 5041M
9210 5541M



Produkt bez ramki

GNIAZDO TV-SAT-RADIO PRZELOTOWE
Kolor
9210 5452M
9210 5052M
9210 5552M



Produkt bez ramki

Gniazda głośnikowe, telefoniczne i komputerowe

GNIAZDO GŁOŚNIKOWE KONEKTOR 2xCHINCH
Kolor
9210 5437M
9210 5037M
9210 5537M



Produkt bez ramki

GNIAZDO TELEFONICZNE 1xRJ11
Kolor
9210 5413M
9210 5013M
9210 5513M



Produkt bez ramki

GNIAZDO KOMPUTEROWE 1xRJ45
Kolor
9210 5432M
9210 5032M
9210 5532M



Produkt bez ramki

GNIAZDO TELEINFORMATYCZNE 1xRJ11 + 1xRJ45
Kolor
9210 5435M
9210 5035M
9210 5535M



Produkt bez ramki

GNIAZDO HDMI
Kolor
9254 7168M
9250 7168M
9255 7168M



Produkt bez ramki

GNIAZDO USB
Kolor
9254 7167M
9250 7167M
9255 7167M



Produkt bez ramki

GNIAZDO VGA
Typu gniazdo-gniazdo
Kolor
9254 7166M
9250 7166M
9255 7166M



Produkt bez ramki

GNIAZDO VGA
Gniazdo przelotowe
Kolor
9254 7164M
9250 7164M
9255 7164M



Produkt bez ramki

Novella S (Łączniki dotykowe)

ŁĄCZNIK JEDNOBIEGUNOWY DOTYKOWY
Z funkcją opóźnienia wyłączenia światła. Wyłączenie źródła światła po dotknięciu klawisza z 8 sekundowym opóźnieniem (ustawienie fabryczne), podświetlenie LED, 10A, 230V
Kolor
9204 5401M
9204 5001M
9204 5501M



Produkt bez ramki

ŁĄCZNIK ŚWIECZNIKOWY DOTYKOWY
Włączenie i wyłączenie dwóch źródeł światła za pomocą dotknięcia klawisza. W przypadku dotknięcia klawisza w punkcie centralnym jednoczesne włączenie lub wyłączenie dwóch źródeł światła, podświetlenie LED, 10A, 230V
Kolor
9204 5402M
9204 5002M
9204 5502M



Produkt bez ramki

ŚCIEMNIACZ DOTYKOWY
Ustawienie natężenia źródła światła za pomocą przesunięcia palca w górę lub w dół po powierzchni ściemniacza. Wbudowana dioda LED pozwala na ocenę poziomu intensywności światła. Do zastosowania z oświetleniem tradycyjnym i halogenowym, 10A, 400W, 230V
Kolor
9204 5403M
9204 5003M
9204 5503M



Produkt bez ramki

Akcesoria

ADAPTER 45 x 45
Kolor
9254 1009M
9250 1009M
9255 1009M

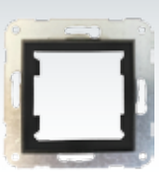

KONDENSATOR DO ZASTOSOWANIA WRAZ ZE ŹRÓDŁAMI ŚWIATŁA LED
Numer katalogowy:
9030 1110



Typy zacisków i rodzaje przewodów elektrycznych



Zaciski bezśrubowe typu Quick Con.



Zaciski śrubowe

Opcje kolorystyczne

Grafit Czarny Złoty mat Brąz
Srebro Satyna

Ramki

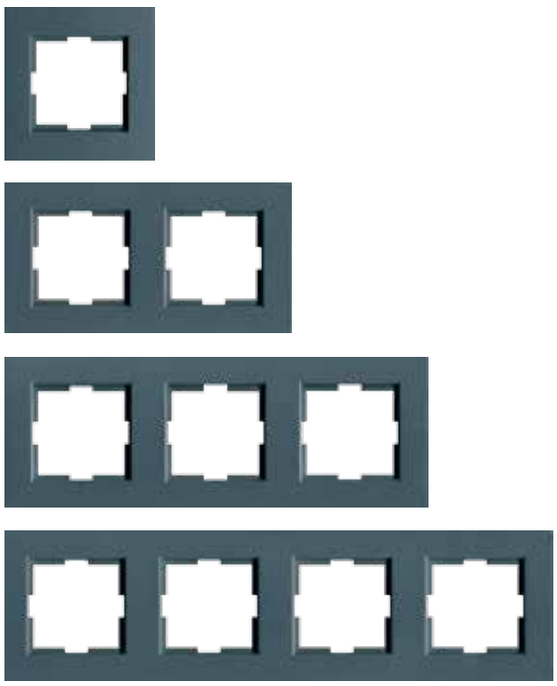

RAMKI DO MONTAŻU W PIONIE I POZIOMIE

GRAFITOWY

1-krotna	9218 0641M
2-krotna	9218 0642M
3-krotna	9218 0643M
4-krotna	9218 0644M
5-krotna	9218 0645M
6-krotna	9218 0646M

SREBRNY

1-krotna	9218 0601M
2-krotna	9218 0602M
3-krotna	9218 0603M
4-krotna	9218 0604M
5-krotna	9218 0605M
6-krotna	9218 0606M

CZARNY

1-krotna	9218 0651M
2-krotna	9218 0652M
3-krotna	9218 0653M
4-krotna	9218 0654M
5-krotna	9218 0655M
6-krotna	9218 0656M

*Ramki dostępne również w kolorach: Złoty mat, Brąz, Satyna - o szczegóły pytaj Biuro Obsługi Klienta

METAL - KOLOR CZARNY



1-krotna 9218 2311
2-krotna 9218 2312
3-krotna 9218 2313
4-krotna 9218 2314

METAL - KOLOR BRĄZOWY

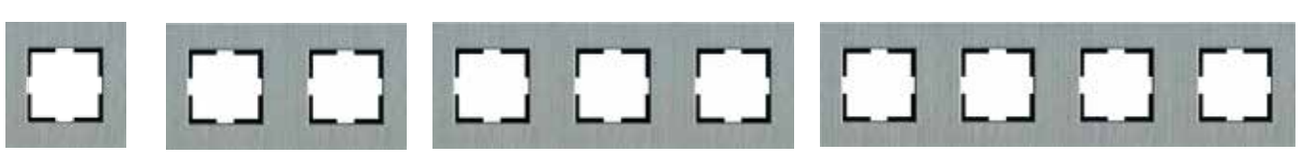

1-krotna 9218 2301
2-krotna 9218 2302
3-krotna 9218 2303
4-krotna 9218 2304

METAL - KOLOR SREBRNY



1-krotna 9218 2321
2-krotna 9218 2322
3-krotna 9218 2323
4-krotna 9218 2324

W ofercie również ramki szklane, drewniane, imitacja kamienia - o szczegóły pytaj Biuro Obsługi Klienta.

Palmiye



wysoka ochrona i klasyczny desgin

V:KO by Panasonic

- klasyczna seria osprzętu natynkowego
- klasa szczelności IP54
- szeroka gama wyrobów
- 2 opcje kolorystyczne: szary, biały



Łączniki (10AX, zaciski bezśrubowe, kołki montażowe w zestawie)

ŁĄCZNIK 1-BIEGUNOWY

Szary 9055 5501
Biały 9055 5401



ŁĄCZNIK KRZYŻOWY

Szary 9055 5531
Biały 9055 5431



ŁĄCZNIK 1-BIEGUNOWY PODŚWIETLANY

Szary 9055 5519
Biały 9055 5419



ŁĄCZNIK SCHODOWY

Szary 9055 5504
Biały 9055 5404



ŁĄCZNIK SCHODOWY PODŚWIETLANY

Szary 9055 5563
Biały 9055 5463



ŁĄCZNIK SCHODOWY PODWÓJNY

Szary 9055 5517
Biały 9055 5417



ŁĄCZNIK ŚWIECZNIKOWY 2-GRUPOWY

Szary 9055 5502
Biały 9055 5402



PRZYCISK Z SYMBOLEM „ŚWIATŁO”

Szary 9055 5503
Biały 9055 5403



PRZYCISK Z SYMBOLEM „KLUCZ”

Szary 9055 5505
Biały 9055 5405



PRZYCISK Z SYMBOLEM „DZWONEK”

Szary 9055 5506
Biały 9055 5406



PRZYCISK PODŚWIETLANY

Szary 9055 5514
Biały 9055 5414



PRZYCISK Z POLEM OPISOWYM

Szary 9055 5527
Biały 9055 5427



Gniazda (kołki montażowe w zestawie)

GNIAZDO Z UZIEMIENIEM Z KLAPKĄ

Szary 9055 5515
Biały 9055 5415



16A, zaciski bezśrubowe

GNIAZDO SCHUKO Z KLAPKĄ

Szary 9055 5508
Biały 9055 5408



16A, zaciski bezśrubowe

GNIAZDO TV Z KLAPKĄ ZAKOŃCZENIOWE

Szary 9055 5549
Biały 9055 5449



GNIAZDO TV Z KLAPKĄ KOŃCOWE

Szary 9055 5510
Biały 9055 5410



Typy zacisków i rodzaje przewodów elektrycznych

Zaciski bezśrubowe typu Quick Con.

Zaciski śrubowe

Do poprawnego działania iluminacji wymagane jest zastosowanie ściemnialnych źródeł światła LED lub montaż kondensatora eliminującego rozbłyski.

GNIAZDO TV Z KLAPKĄ PRZELOTOWE

Szary	9055 5560
Biały	9055 5460



GNIAZDO TELEFONICZNE 1xRJ11

Szary	9055 5513
Biały	9055 5413



GNIAZDO Z UZIEMIENIEM Z KLAPKĄ PODWÓJNE

POZIOME

Szary	9055 5585
Biały	9055 5485



PIONOWE

Szary	9055 5784
Biały	9055 5984

16A, zaciski bezśrubowe

GNIAZDO SCHUKO Z KLAPKĄ PODWÓJNE

Szary	9055 5588
Biały	9055 5488



Nieograniczona możliwość kombinacji w zależności od Twoich potrzeb.
Wystarczy wybrać dwa dowolne wyroby, aby uzyskać ich kombinację w poziomie lub w pionie.
O szczegóły pytaj Biuro Obsługi Klienta.

Przykładowe kombinacje:

ŁĄCZNIK 1-BIEGUNOWY PODŚWIETLANY GNIAZDO Z UZIEMIENIEM Z KLAPKĄ - POZIOME



ŁĄCZNIK 1-BIEGUNOWY GNIAZDO Z UZIEMIENIEM Z KLAPKĄ - PIONOWE



ŁĄCZNIK ŚWIECZNIKOWY GNIAZDO Z UZIEMIENIEM Z KLAPKĄ - POZIOME



Dostępne kolory:

Szary - RAL 7035/7040
produkt magazynowy



Biały - RAL 9010
na zamówenie



Panasonic

OŚWIETLENIE LED

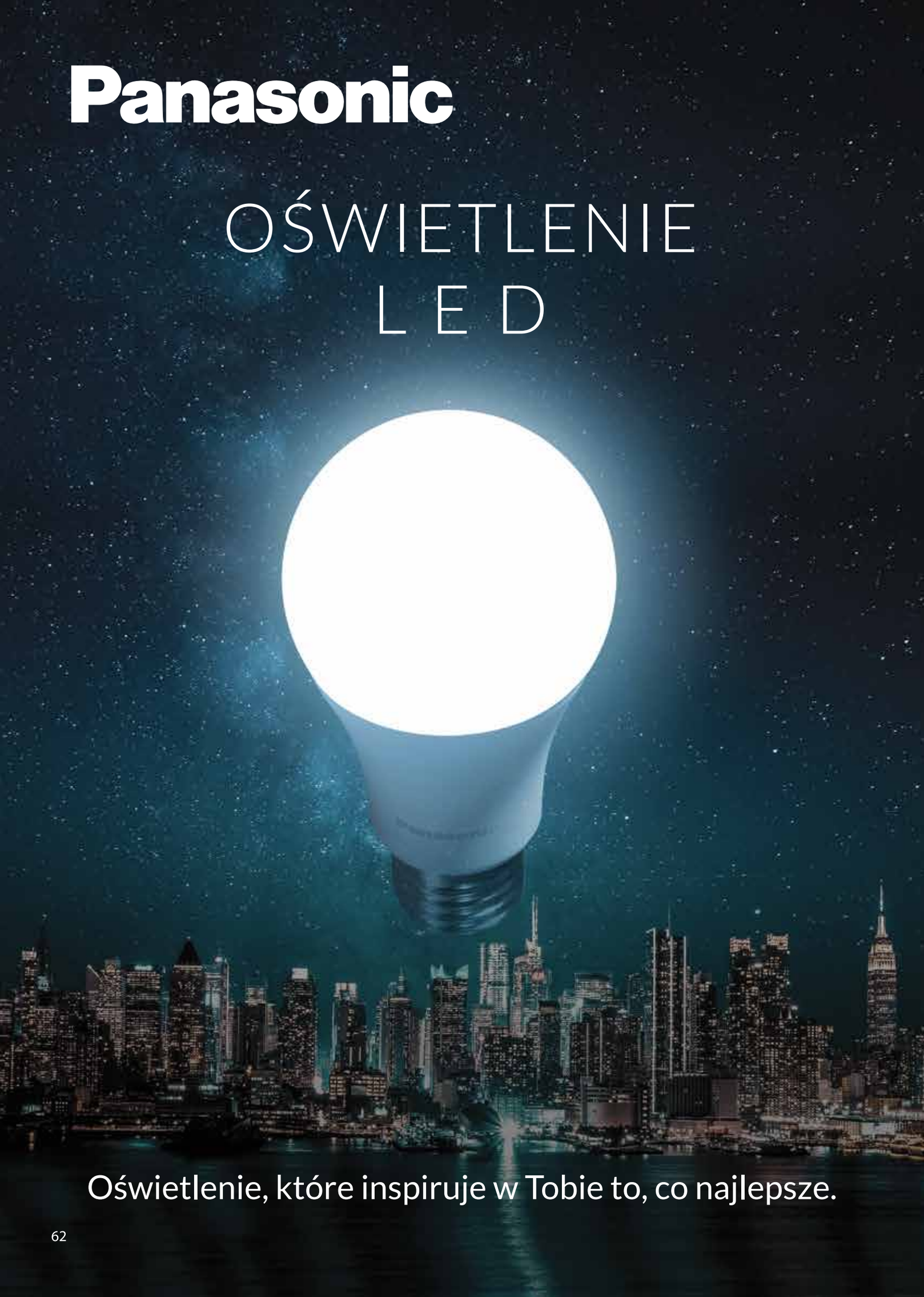

Oświetlenie, które inspiruje w Tobie to, co najlepsze.

Panasonic

Żarówki LED, dzięki ich zaawansowanej technologii emitujące światło pod czystym i panoramicznym kątem tworzą jasne i komfortowe przestrzenie dla swoich użytkowników.

Najważniejsze
- Doskonała technologia i estetyczny wygląd
- Mocny strumień świetlny o wydajności do 107 lm/W
- Neutralna barwa światła
- Wysokiej jakości materiały i komponenty
- Długa żywotność wynosząca do 15 000 godzin
- Klasa energetyczna A+ i A++

Obszary użytkowania
- Zastosowania wewnętrzne
- Oświetlenie ogólne
- Zastosowania zewnętrzne *

Żarówki E27

ŻARÓWKA LED 8,5 W
Numer katalogowy LDACH09WG1E7
Gwint E27, 850 lumenów
Barwa: Neutralna 4000K



200°

ŻARÓWKA LED 10,5 W
Numer katalogowy LDACH11WG1E7
Gwint E27, 1050 lumenów
Barwa: Neutralna 4000K



200°

ŻARÓWKA LED 14 W
Numer katalogowy LDACH14WG1E7
Gwint E27, 1500 lumenów
Barwa: Neutralna 4000K



200°

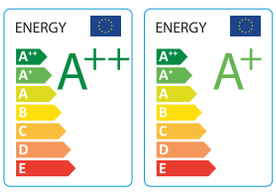

Żarówki E14

ŻARÓWKA LED 5 W
Numer katalogowy LDCCH05WG1E4
Gwint E14, 455 lumenów
Barwa: Neutralna 4000K



200°

ŻARÓWKA LED 6,5 W
Numer katalogowy LDCCH07WG1E4
Gwint E14, 650 lumenów
Barwa: Neutralna 4000K



200°

Żarówki GU10

ŻARÓWKA LED 4 W
Numer katalogowy LDRCH04WH1E1
Gwint GU10, 330 lumenów
Barwa: Neutralna 4000K



39°/43°

ŻARÓWKA LED 6 W
Numer katalogowy LDRCH06WH1E1
Gwint GU10, 500 lumenów
Barwa: Neutralna 4000K



39°/43°

Neutralna barwa światła 4000 K
Światło w tej barwie to kompromis między ciepłym światłem, a niebieskim, zimnym oświetleniem.

Dbałość o środowisko
Wolne od metali ciężkich i substancji toksycznych.
Żarówki LED Panasonic są zgodne z dyrektywami RoHS i jako produkty przyjazne dla środowiska, nadające się do recyklingu.

Zdrowe źródło światła
Żarówki Panasonic są zgodne z normą EN 62471.
Diody LED są bezpieczne dla oczu i nie emitują promieniowania UV.

Energooszczędność
Żarówki LED Panasonic o klasie energetycznej A+ i A++ są wydajne i energooszczędne co przełoży się na niższe rachunki za energie elektryczną.

Długie życie
Żarówki LED Panasonic charakteryzują się wysoką jakością wykonania i święcą do 15 000 godzin.

Neutralne 4000K	15.000 godzin	Klasa Energetyczna	Klasa Energetyczna **	IP 20	CRI
		A+	A++		80+

* Wymagane jest stosowanie odpowiednich opraw żarówkowych.
** Klasa energetyczna A++ obecna jedynie w żarówce GU10 o mocy 4 W.

Rozdzielnice - pewność zasilania





- ilość modułów od 2 do 36
- rozdzielnice podtynkowe i natynkowe
- drzwiczki białe i transparentne
- klasa szczelności IP40
- II klasa izolacji przed porażeniem
- zaciski N i PE
- temperatura działania -15°C/+60°C
- odporność termiczna do 650°C
- wymienne drzwiczki, z możliwością prawo i lewostronnej instalacji
- zastrzask sprężynowy umożliwiający łatwe zamknięcie i otwarcie drzwiczek
- szyna nośna z galwanizowanej stali w zestawie
- łatwość montażu ze względu na dużą wewnętrzną powierzchnię montażową
- odporność na uderzenia i wysoką temperaturę
- w zestawie styk uziemiający i akcesoria
- możliwość instalacji dodatkowego uziemienia
- poziomice umożliwiające montaż w rozdzielnicach 18-36 modułowych

Rozdzielnica 2-modułowa natynkowa 9091 2102

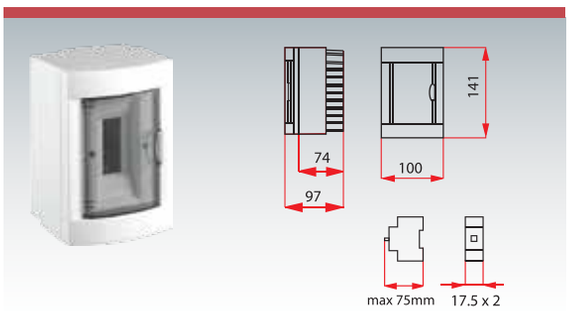

Rozdzielnica 2-modułowa podtynkowa 9091 2002

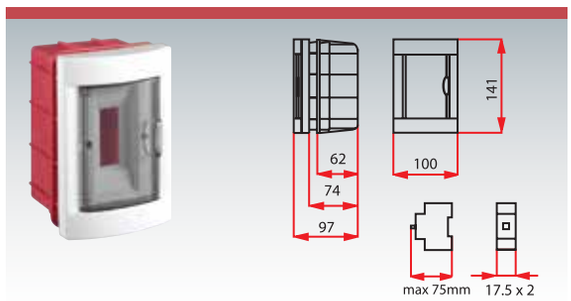

Rozdzielnica 4-modułowa natynkowa 9091 2104

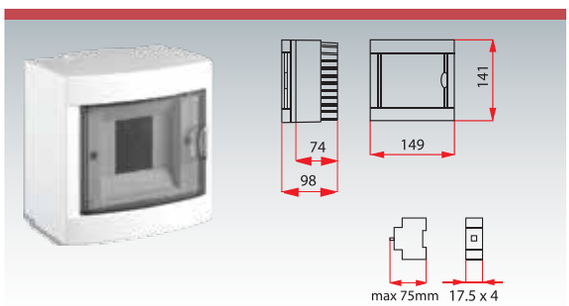

Rozdzielnica 4-modułowa podtynkowa 9091 2004

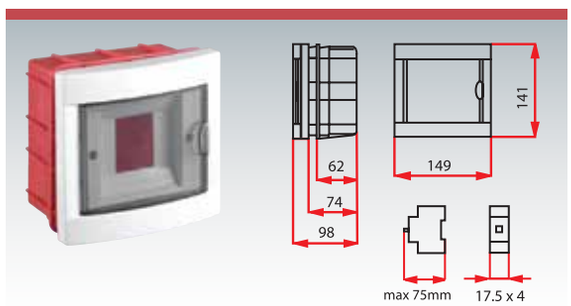

Rozdzielnica 6-modułowa natynkowa 9091 2106

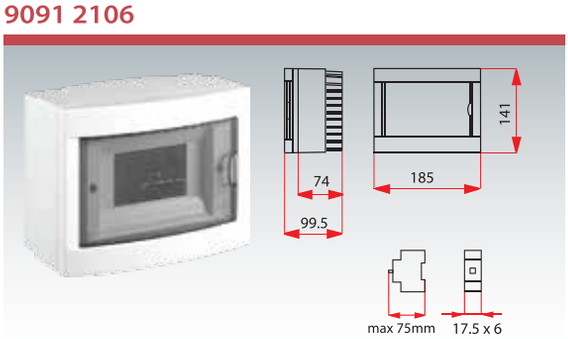

Rozdzielnica 6-modułowa podtynkowa 9091 2006

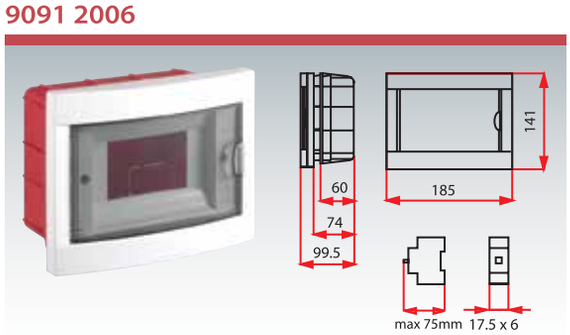

Rozdzielnica 8-modułowa natynkowa 9091 2108

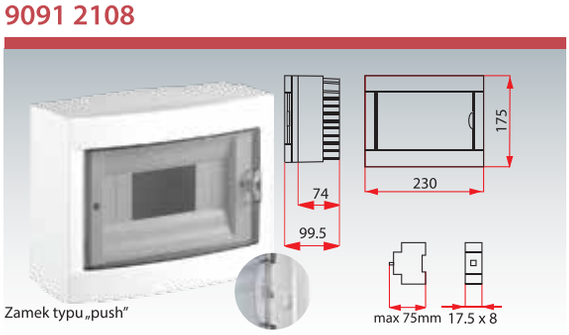

Rozdzielnica 8-modułowa podtynkowa 9091 2008

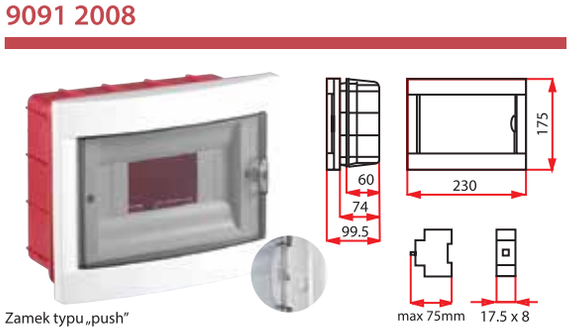

Rozdzielnica 12-modułowa natynkowa 9091 2112

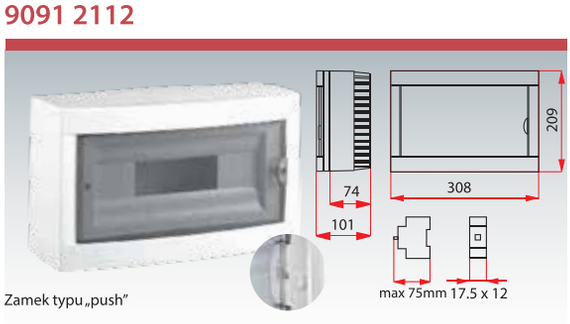

Rozdzielnica 12-modułowa podtynkowa 9091 2012

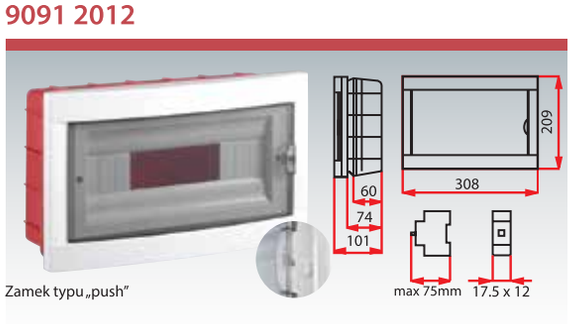

Rozdzielnica 16-modułowa 2-rzędowa natynkowa 9091 2116

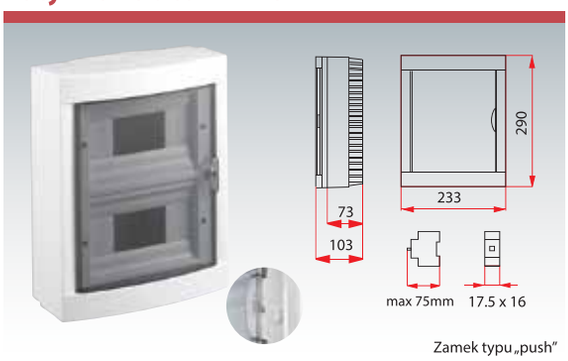

Zamek typu „push"

Rozdzielnica 16-modułowa 2-rzędowa podtynkowa 9091 2016

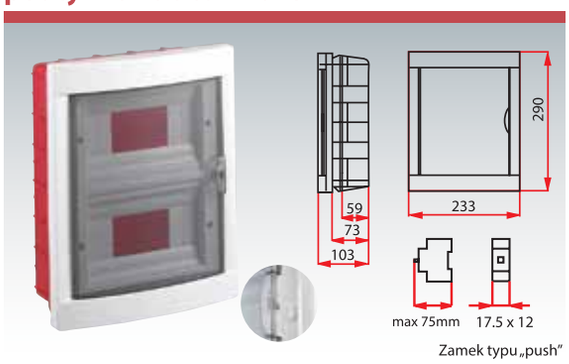

Zamek typu „push"

Rozdzielnica 18-modułowa natynkowa 9091 2118

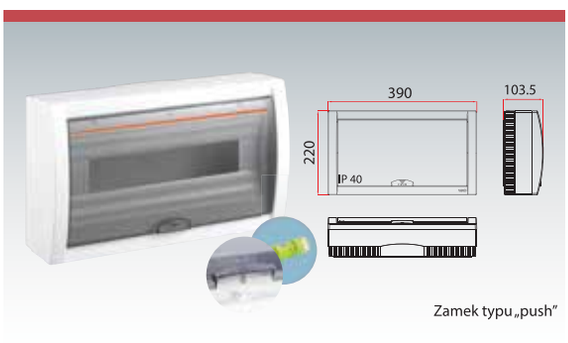

Zamek typu „push"

Rozdzielnica 18-modułowa podtynkowa 9091 2018

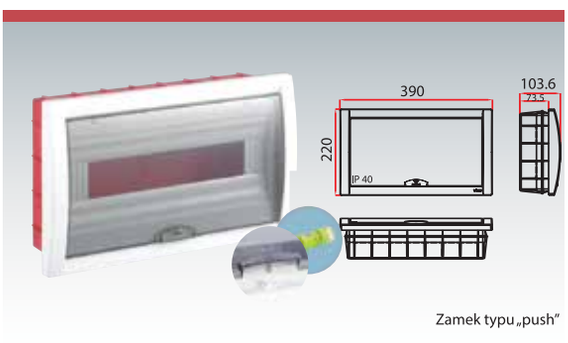

Zamek typu „push"

Rozdzielnica 24-modułowa 2-rzędowa natynkowa 9091 2124

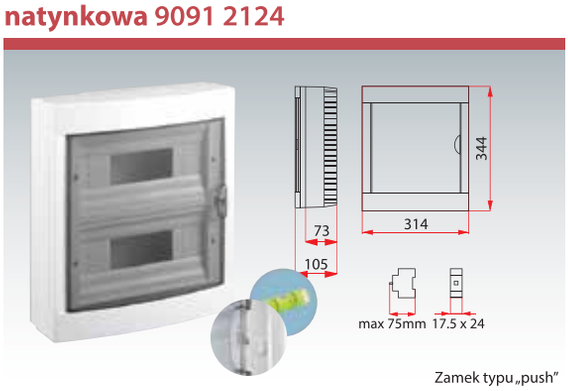

Zamek typu „push"

Rozdzielnica 24-modułowa 2-rzędowa podtynkowa 9091 2024

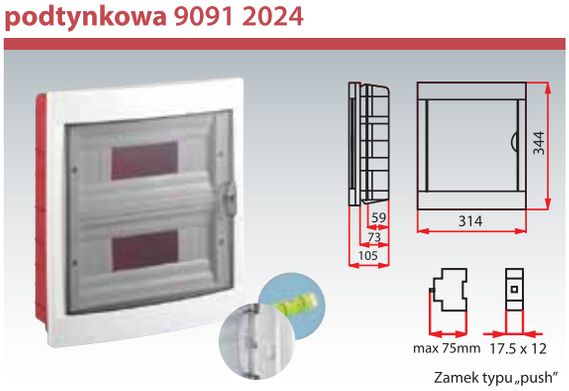

Zamek typu „push"

Rozdzielnica 36-modułowa 3-rzędowa natynkowa 9091 2136



Zamek typu „push"

Rozdzielnica 36-modułowa 3-rzędowa podtynkowa 9091 2036

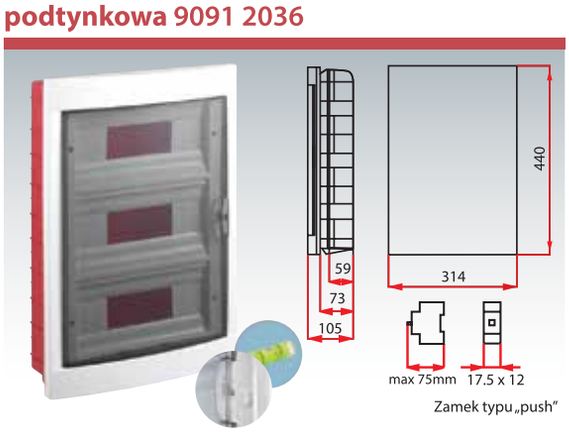

Zamek typu „push"

Rozdzielnica 12-modułowa natynkowa 9091 1512

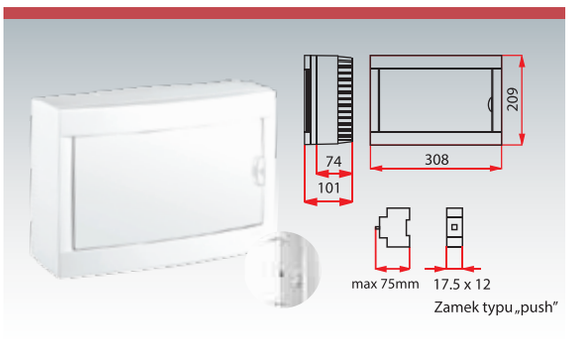

Zamek typu „push"

Rozdzielnica 12-modułowa podtynkowa 9091 1412

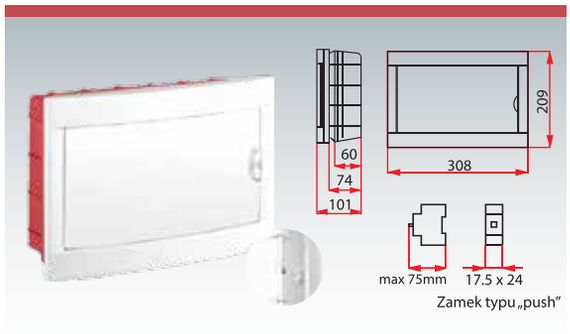

Zamek typu „push"

Rozdzielnica 18-modułowa natynkowa 9091 1518

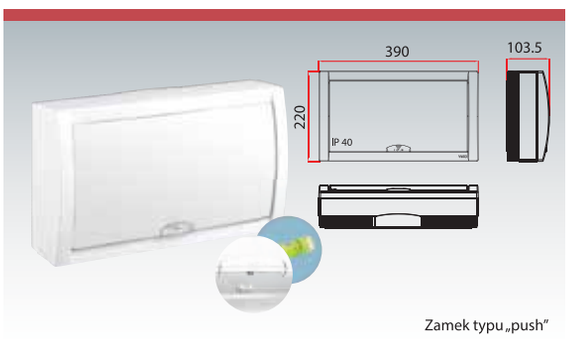

Zamek typu „push"

Rozdzielnica 18-modułowa podtynkowa 9091 1418

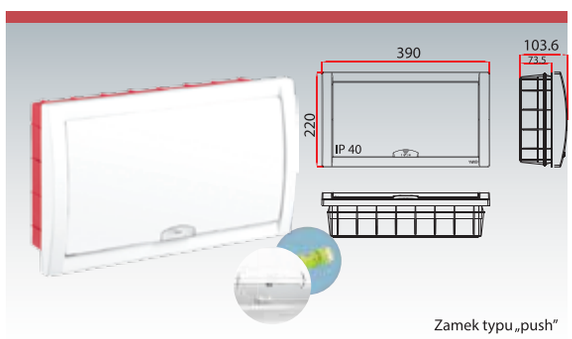

Zamek typu „push"

Rozdzielnica 24-modułowa 2-rzędowa natynkowa* 9091 1524

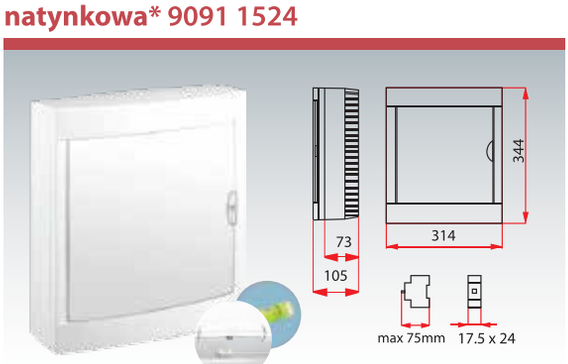

Zamek typu „push"

Rozdzielnica 24-modułowa 2-rzędowa podtynkowa* 9091 1424

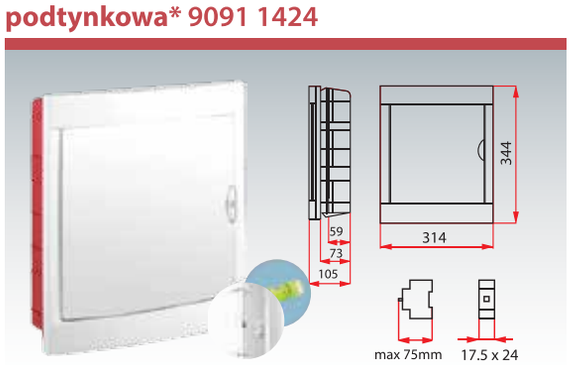

Zamek typu „push"

Rozdzielnica 36-modułowa 3-rzędowa natynkowa* 9091 1536

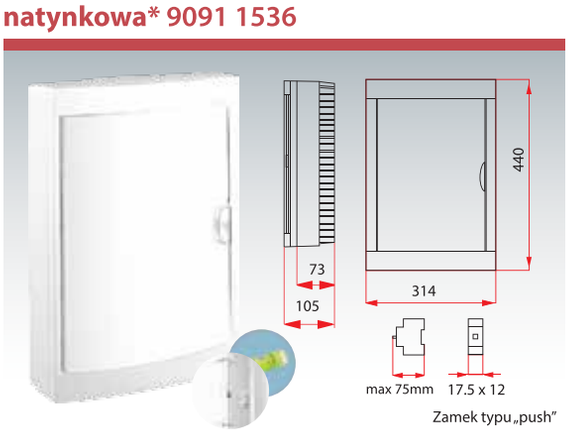

Zamek typu „push"

Rozdzielnica 36-modułowa 3-rzędowa podtynkowa* 9091 1436

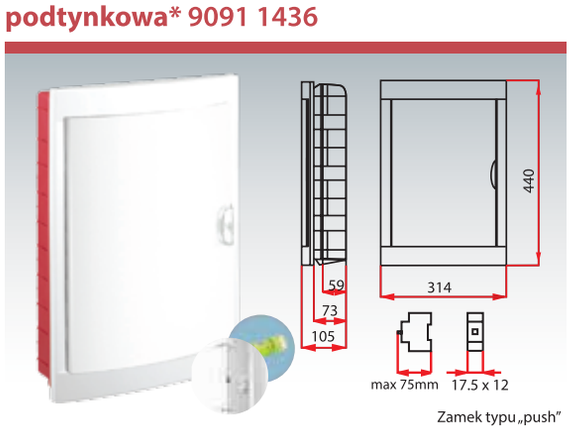

Zamek typu „push"

* Produkty dostępne również w wykonaniu multimedialnym.
W kwestii szczegółów prosimy o kontakt z Biurem Obsługi Klienta.

Wymiary odpowiadają wymiarom rozdzielnic na stronie 68.
Płyta PCV, blacha RACK oraz gniazdo dostarczane oddzielnie.

Rozdzielnica teletechniczna 24-modułowa natynkowa



Bez wyposażenia:
9091 4624

Z płytą PCV i gniazdem z uziemieniem:
9091 3624

Z blachą RACK i gniazdem z uziemieniem:
9091 3624BL



Zamek typu „push"

Rozdzielnica teletechniczna 24-modułowa podtynkowa



Bez wyposażenia:
9091 3924

Z płytą PCV i gniazdem z uziemieniem:
9091 3524

Z blachą RACK i gniazdem z uziemieniem:
9091 3524BL



Zamek typu „push"

Rozdzielnica teletechniczna 36-modułowa natynkowa



Bez wyposażenia:
9091 4636

Z płytą PCV i gniazdem z uziemieniem:
9091 3636

Z blachą RACK i gniazdem z uziemieniem:
9091 3636BL



Zamek typu „push"

Rozdzielnica teletechniczna 36-modułowa podtynkowa



Bez wyposażenia:
9091 3936

Z płytą PCV i gniazdem z uziemieniem:
9091 3536

Z blachą RACK i gniazdem z uziemieniem:
9091 3536BL



Zamek typu „push"



Rozdzielnica 1- modułowa natynkowa 9091 4000

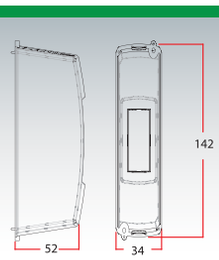

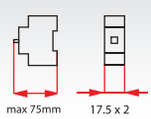



Rozdzielnica 1-2 modułowa natynkowa 9091 4001

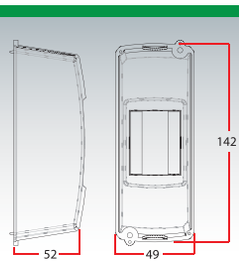

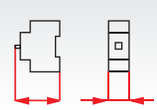



Rozdzielnica 3-4 modułowa natynkowa 9091 4003

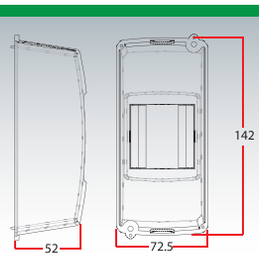

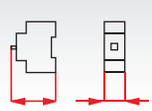

V:KO
by Panasonic

Aparatura modułowa -
gwarancja bezpieczeństwa







- charakterystyka wyzwalania B i C
- zgodność z normą PN-EN60898
- zdolność zwarciowa aparatów 6kA
- prąd znamionowy od 6A do 100A
- aparaty 2 lub 4 biegunowe
- jednolity sposób montażu i podłączenia
- izolowane przesłony zacisków klatkowych
- możliwość podłączenia szyn grzebieniowych góra-dół
- optyczny wskaźnik zadziałania zał.-wył.
- napięcie znamionowe 230V/400V

WYŁĄCZNIKI NADPRĄDOWE 1P 6kA

- napięcie znamionowe 230V
- izolowane przesłony zacisków klatkowych
- klipsy montażowe: szybki montaż i demontaż na szynie TH35
- podłączenie przewodów:
  * drut do 35 mm²
  * linka do 25 mm²
- temperatura pracy od -25°C do +40°C



numer katalogowy	charakterystyka B	charakterystyka C	prąd (A)
6VTB-1B06	X		6A
6VTB-1B10	X		10A
6VTB-1B16	X		16A
6VTB-1B25	X		25A
6VTB-1B32	X		32A
6VTB-1B40	X		40A
6VTB-1B50	X		50A
6VTB-1B63	X		63A
6VTB-1C10		X	10A
6VTB-1C16		X	16A
6VTB-1C25		X	25A
6VTB-1C32		X	32A
6VTB-1C40		X	40A
6VTB-1C50		X	50A
6VTB-1C63		X	63A

WYŁĄCZNIKI NADPRĄDOWE 3P 6kA

- napięcie znamionowe 400V ~
- ilość biegunów od 1 do 4
- izolowane przesłony zacisków klatkowych
- klipsy montażowe: szybki montaż i demontaż na szynie TH35
- podłączenie przewodów:
  * drut do 35 mm²
  * linka do 25 mm²
- temperatura pracy od -25°C do +40°C



numer katalogowy	charakterystyka B	charakterystyka C	prąd (A)
6VTB-3B10	X		10A
6VTB-3B16	X		16A
6VTB-3B25	X		25A
6VTB-3B32	X		32A
6VTB-3B40	X		40A
6VTB-3B50	X		50A
6VTB-3B63	X		63A
6VTB-3C10		X	10A
6VTB-3C16		X	16A
6VTB-3C25		X	25A
6VTB-3C32		X	32A
6VTB-3C40		X	40A
6VTB-3C50		X	50A
6VTB-3C63		X	63A

WYŁĄCZNIKI RÓŻNICOWOPRĄDOWE 2P 6kA TYP AC

- napięcie znamionowe 230V
- izolowane przesłony zacisków klatkowych
- klipsy montażowe: szybki montaż i demontaż na szynie TH35
- podłączenie przewodów:
  * drut do 35 mm^2
  * linka do 25 mm^2
- temperatura pracy od -25°C do +40°C

numer katalogowy	prąd (A)	IΔn
VTR2-2530	25A	30mA
VTR2-4030	40A	30mA
VTR2-6330	63A	30mA



WYŁĄCZNIKI RÓŻNICOWOPRĄDOWE Z CZŁONEM NADPRĄDOWYM 2- 6kA TYP AC

- charakterystyka wyzwalania B
- napięcie znamionowe 230V
- prąd zmienny AC 30mA
- optyczny wskaźnik zadziałania ZAŁ-WYŁ
- odporność zwarciowa 6kA
- temperatura pracy od -25°C do +40°C

numer katalogowy	prąd (A)	IΔn
6VRBM-2B1030/AC	10A	30mA
6VRBM-2B1630/AC	16A	30mA
6VRBM-2B2530/AC	25A	30mA



WYŁĄCZNIKI RÓŻNICOWOPRĄDOWE 4P 6kA TYP AC

- napięcie znamionowe 400V~
- prąd zmienny AC 30mA
- optyczny wskaźnik zadziałania ZAŁ-WYŁ
- odporność zwarciowa 6kA
- temperatura pracy od -25°C do +40°C

numer katalogowy	prąd (A)	IΔn
VTR4-2530	25A	30mA
VTR4-4030	40A	30mA
VTR4-6330	63A	30mA



MODUŁOWY ROZŁĄCZNIK IZOLACYJNY

- napięcie znamionowe 230V/400V~
- możliwość podłączenia szyn grzebieniowych góra-dół
- optyczny wskaźnik zadziałania
- ilość biegunów od 1 do 3
- temperatura pracy od -25°C do +40°C



numer katalogowy	prąd (A)	ilość biegunów
VTBI-1/63	63A	1P
VTBI-3/63	63A	3P
VTBI-3/100	100A	3P

MODUŁOWA PODSTAWA BEZPIECZNIKOWA NA WKŁADKI 10x38

- podstawa bezpiecznikowa 32A
- montaż na szynie TH35
- wielkość wkładki 10x38
- napięcie znamionowe 230V/400V~



numer katalogowy	prąd (A)	ilość modułów
VFH-1/32	32A	1
VFH-3/63	63A	3

PODSTAWY VFH SĄ STANDARDOWO WYPOSAŻONE WE WKŁADKI BEZPIECZNIKOWE WIELKOŚCI 10x38

LAMPKI SYGNALIZACYJNE

napięcie znamionowe 230V~



numer katalogowy	kolor
VTSR-B/S	niebieski
VTSR-G/S	zielony
VTSR-R/S	czerwony

STYK POMOCNICZY 1NO+1NC

numer katalogowy: VTBA-AU2/11



STYK POMOCNICZY DO WYŁĄCZNIKÓW NADPRĄDOWYCH - 6VTB

Informacje techniczne

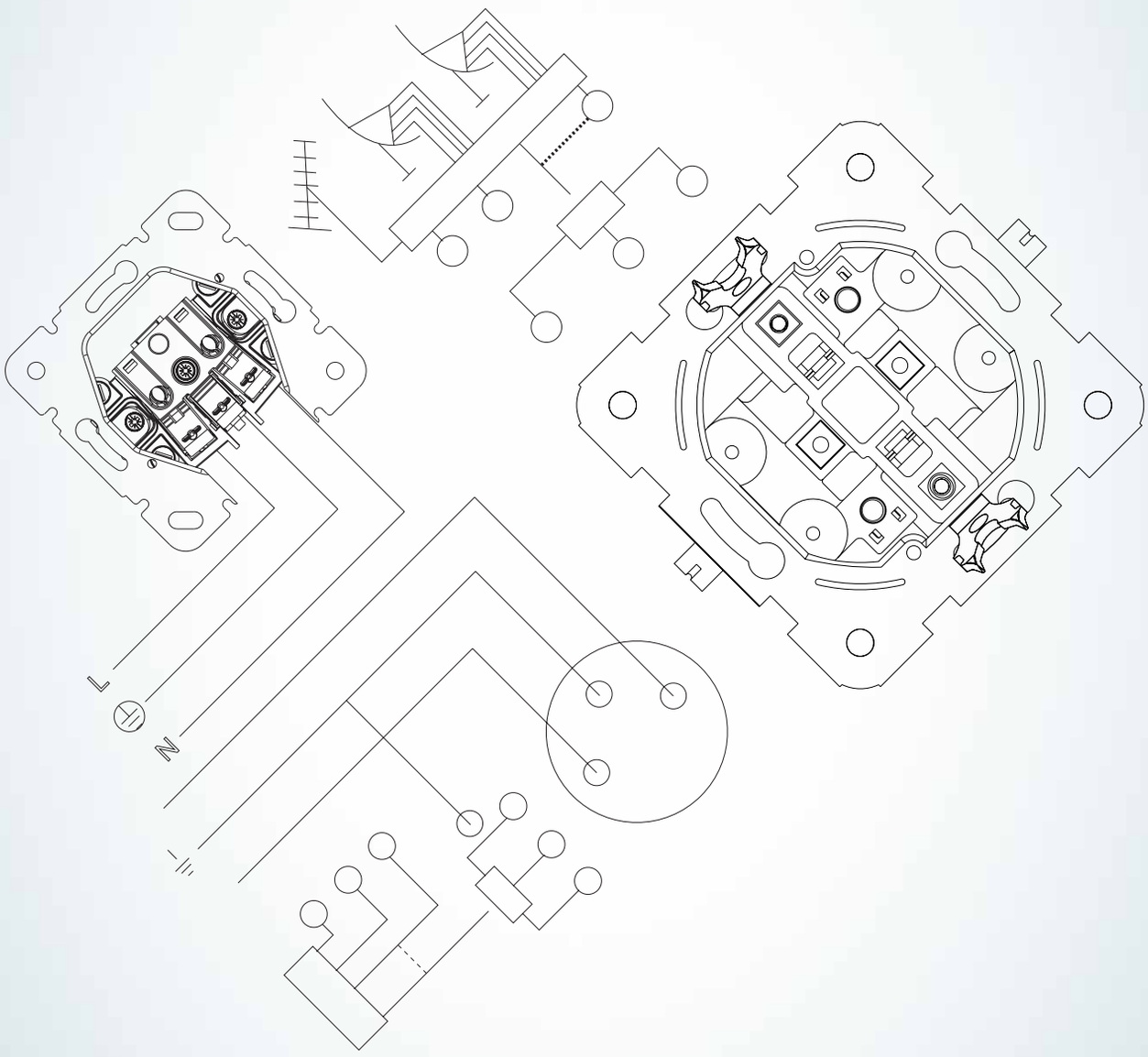

Thea Blu - schematy połączeń

Typ produktu	Informacje techniczne	Schemat połączeń	Schemat jednostkowy
Łącznik 1-biegunowy	• 10AX, 250V- • 1-biegunowy • zaciski bezśrubowe	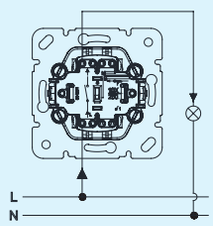	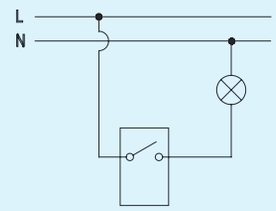
Łącznik schodowy	• 10AX, 250V- • schodowy • zaciski bezśrubowe	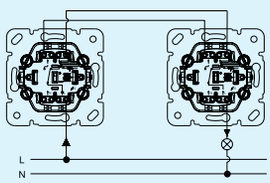	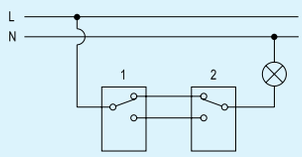
Łącznik krzyżowy	• 10AX, 250V- • krzyżowy • zaciski bezśrubowe	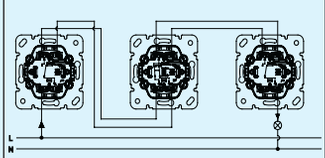	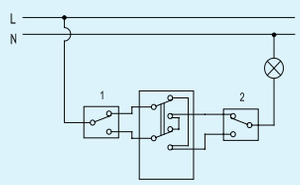
Łącznik świecznikowy	• 10AX, 250V- • świecznikowy • zaciski bezśrubowe	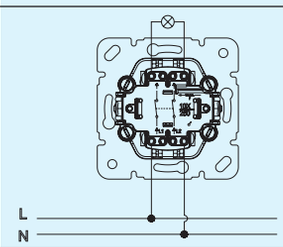	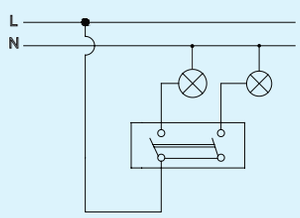
Gniazdo z uziemieniem	• 16A, 250V- • 2P+Z • zaciski bezśrubowe	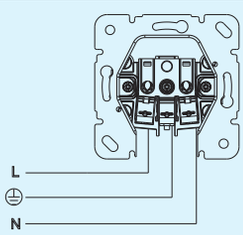	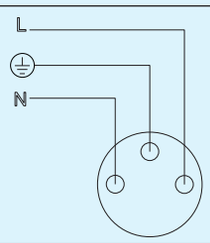
Gniazdo bez uziemienia	• 16A, 250V- • 2P • zaciski bezśrubowe	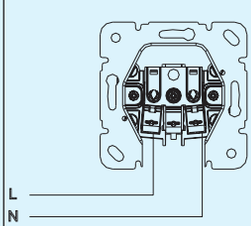	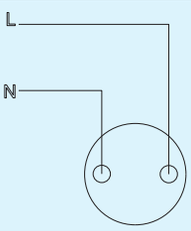
Gniazdo SCHUKO	• 16A, 250V- • 2P+E • zaciski bezśrubowe	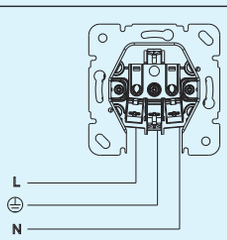	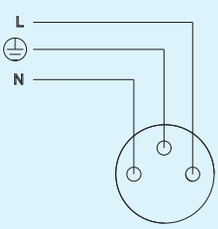

Thea Blu - specyfikacja techniczna gniazd telefonicznych i komputerowych

Typ produktu	Informacje techniczne	Układ połączeń	Wygląd mechanizmu
Gniazdo telefoniczne RJ11 kat. 3	Gniazdo telefoniczne RJ11 kat. 3	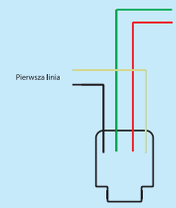	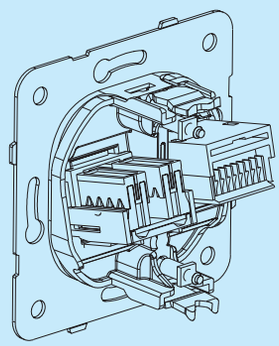
Gniazdo komputerowe RJ45 kat. 5e	Gniazdo komputerowe RJ45 kat. 5e	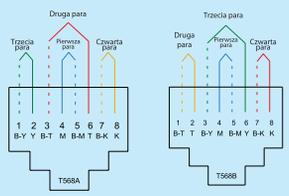	
Gniazdo komputerowe RJ45 kat. 6	Gniazdo RJ45 kat. 6	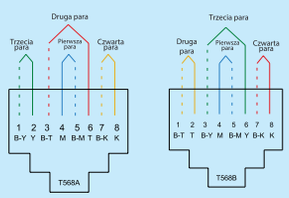	

Thea Blu - specyfikacja techniczna ściemniaczy

Typ produktu	Informacje techniczne	Rodzaje obciążeń	Układy połączeń
Ściemniacz pokrętny 60-400W RL	• ściemniacz RL • maksymalna moc wyjściowa: 400W (typ obciążenia R 400VA (typ obciążenia L) • minimalna moc wyjściowa 60W	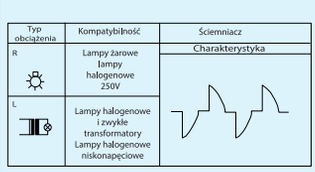	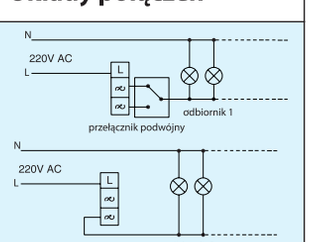
Ściemniacz pokrętny 40-400W RC	• ściemniacz RC • maksymalna moc wyjściowa: 400W (typ obciążenia R 400VA (typ obciążenia C) • minimalna moc wyjściowa 40W	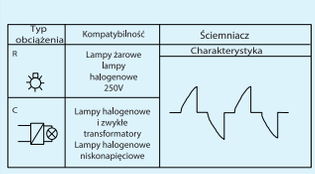	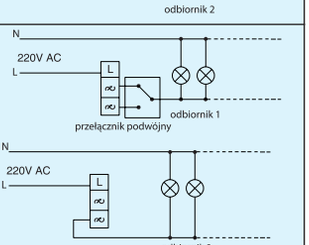
Ściemniacz pokrętny 20-350W RLC	• ściemniacz RLC • maksymalna moc wyjściowa: 350W (typ obciążenia R 350VA (typ obciążenia L 350VA (typ obciążenia C) • minimalna moc wyjściowa 20W	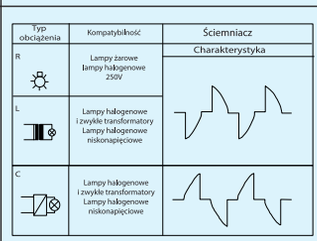	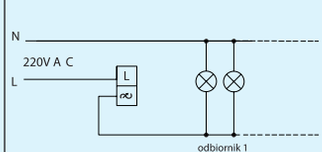
Ściemniacz pokrętny 1-10V	• sterowanie 1-10V • współpracuje ze statecznikami elektronicznymi do świetlówek	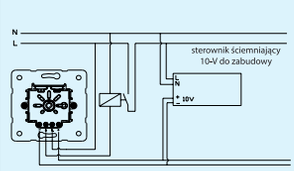	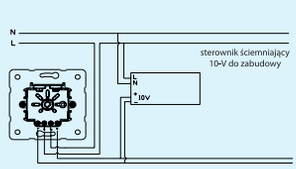

Thea Blu - tablica produktów dedykowanych do ściemniaczy

Ściemniacz	LAMPY ŻAROWE I HALOGENOWE	TRANSFORMATORY ZWYKŁE	TRANSFORMATORY ELEKTRONICZNE	LAMPY FLUORESCENCYJNE
Ściemniacz pokrętny 60-400W RL	●	●	——	——
Ściemniacz pokrętny 40-400W RC	●	——	● Do poprawnej pracy ściemniacza LED wymagane jest użycie źródeł światła LED z opcją ściemniania	——
Ściemniacz pokrętny 20-350W RLC	●	●	● Do poprawnej pracy ściemniacza LED wymagane jest użycie źródeł światła LED z opcją ściemniania	——
Ściemniacz pokrętny 1-10V	——	——	——	●

Thea Blu- specyfikacja techniczna sterownika poziomu dźwięku i sterownika AUDIO

Typ produktu	Informacje techniczne	Układy połączeń
Sterownik poziomu dźwięku	• 11 poziomów głośności • transformator 2VA • współpracuje z głośnikami 4x100W	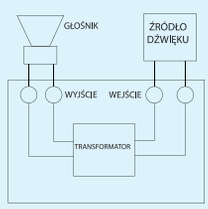
Sterownik AUDIO	• wybór 5 kanałów	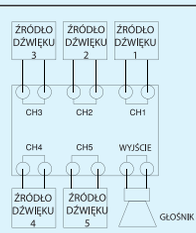

Thea Blu - specyfikacja techniczna gniazd telewizyjnych

Typ produktu	Tablice parametrów	Układy połączeń
Gniazdo TV	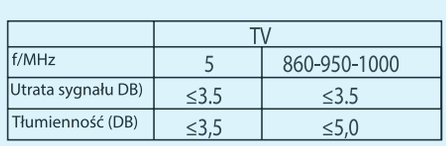	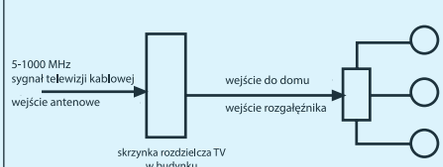
Gniazdo TV-SAT	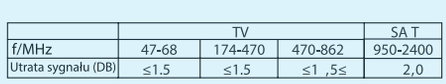	
Gniazdo RTV-SAT	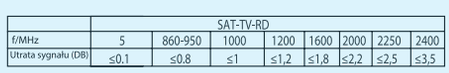	

Thea Blu - wymiary ramek

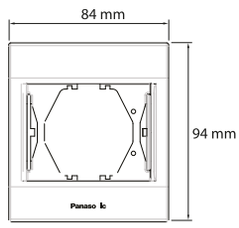

ramka 1-krotna

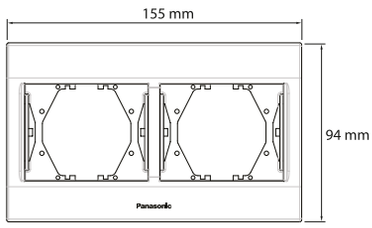

ramka 2-krotna

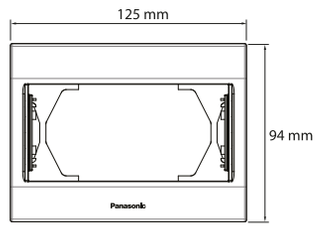

ramka do gniazda podwójnego

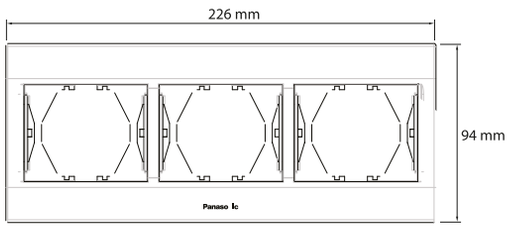

ramka 3-krotna

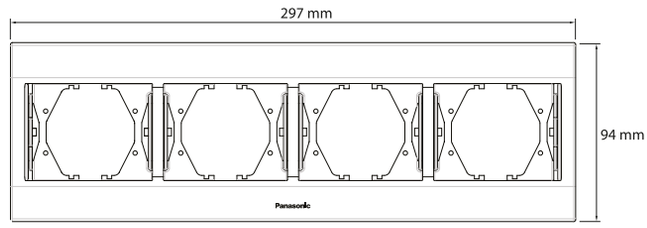

ramka 4-krotna

PACIFIC - wymiary

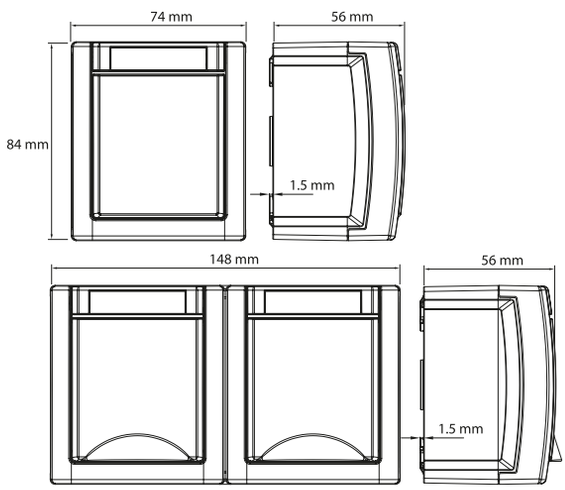

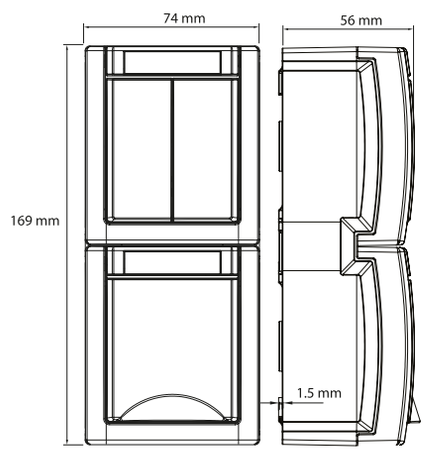

V:KO by Panasonic

LINNERA S - wymiary ramek

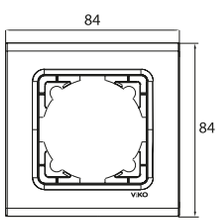

Ramka 1-krotna



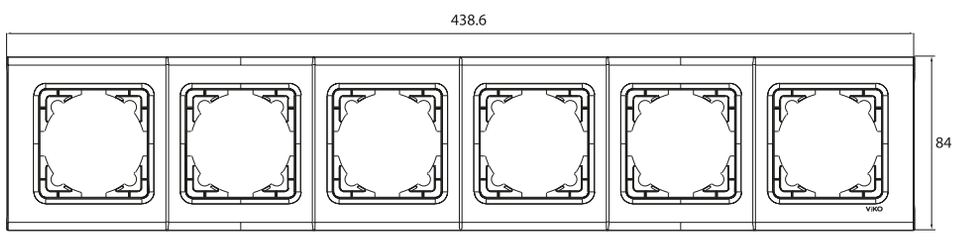

Ramka 6-krotna

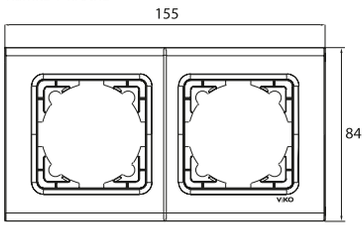

Ramka 2-krotna

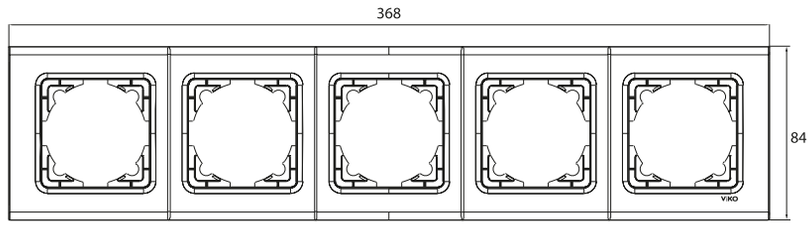

Ramka 5-krotna

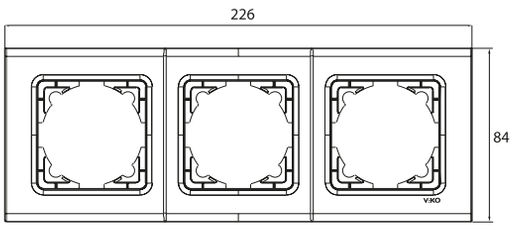

Ramka 3-krotna

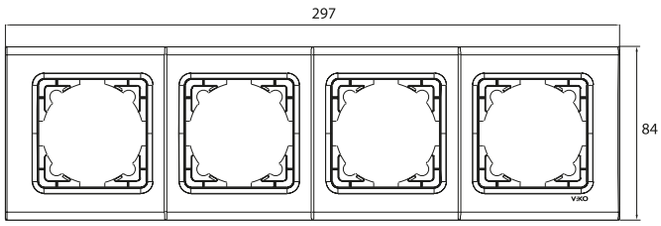

Ramka 4-krotna

Karre, Novella - wymiary produktów

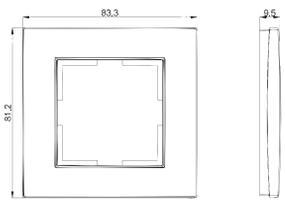

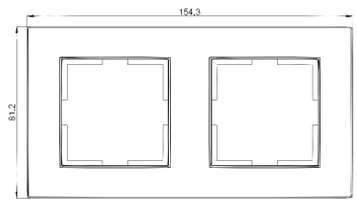

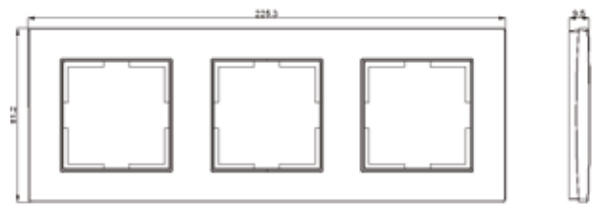

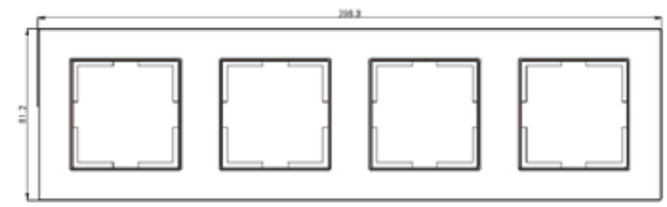

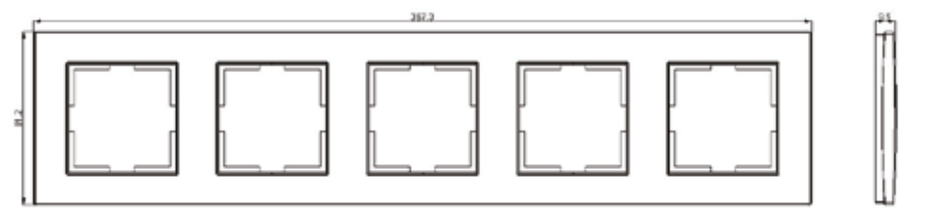

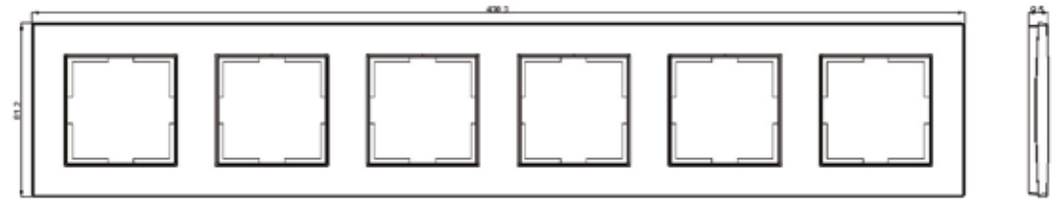

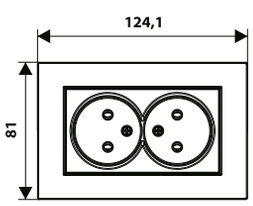

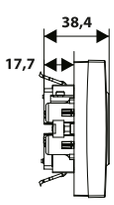

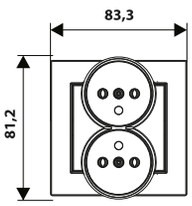

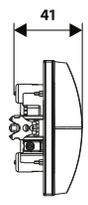

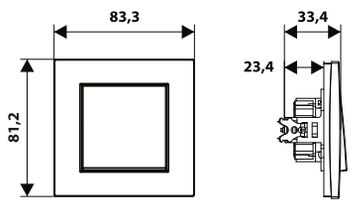

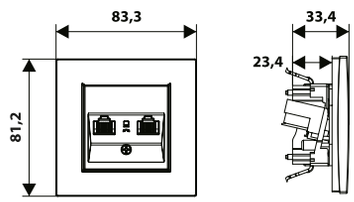

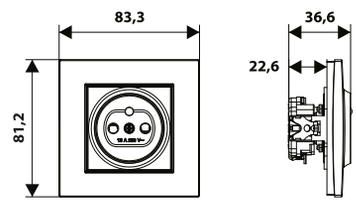

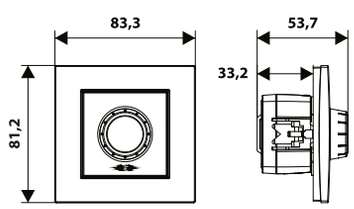

Śrubowy/bezśrubowy montaż przewodów

Zaciski śrubowe - sposób podłączenia przewodów

Odizoluj przewód zasilający na długości 8-9 mm (1), a następnie umieść go odizolowaną żyłą w zacisku śrubowym (2) odkręcając wcześniej śrubę zaciskową.
Gdy przewód znajdzie się w zacisku, należy dokręcić śrubę zaciskową (3).
Po dokręceniu należy pociągnąć za przewód, aby sprawdzić pewność połączenia

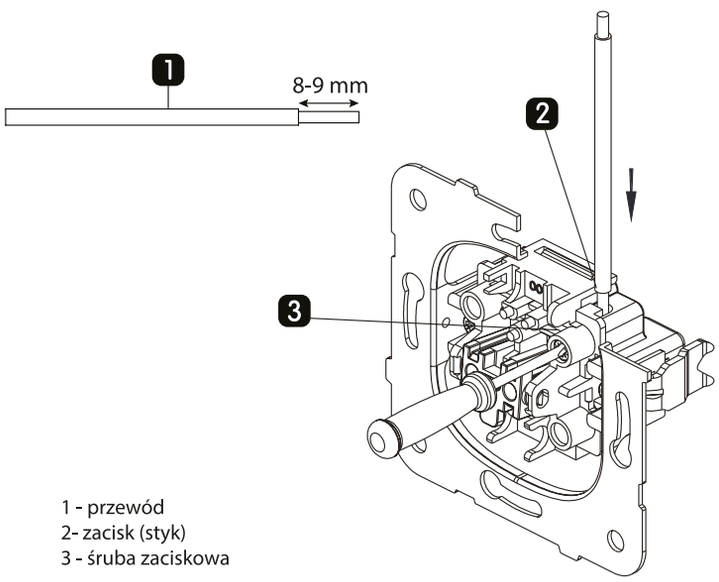

1 - przewód
2- zacisk (styk)
3 - śruba zaciskowa

Zaciski bezśrubowe - sposób podłączenia przewodów

Odizoluj przewód zasilający na długości 8-9 mm (1), a następnie umieść go w zacisku bezśrubowym (2) naciskając uprzednio palcem na blokadę styku (3).
Naciśnięcie blokady styku (3) powoduje zwolnienie zacisku i pozwala na umieszczenie przewodu w zacisku.
Zwolnienie blokady (3) powoduje umocowanie przewodu w zacisku.
Po zwolnieniu blokady (3) należy pociągnąć za przewód, by sprawdzić pewność połączenia

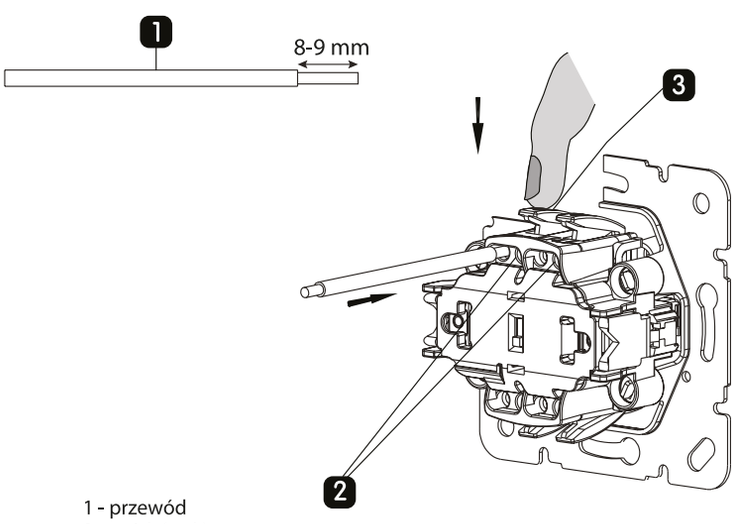

1 - przewód
2- zacisk (styk)
3 - przycisk blokady

Typ produktu	Parametry techniczne	Widok mechanizmu
Mechanizmy i gniazda zasilające	- napięcie znamionowe: 250V~, 50-60Hz - prąd znamionowy: 10AX (wszystkie łączniki) 16A (gniazda zasilające) - bezhalogenowe tworzywa stosowane zgodnie z normą ROHS - wysoka odporność zwarciowa - elegancki wygląd i bogata gama kolorystyczna - odporność termiczna: 850°C - zaciski bezśrubowe ze stali nierdzewnej - styki wykonane z wysokiej jakości miedzi - zaciski śrubowe oraz bezśrubowe umożliwiające szybszy montaż w puszkach - galwaizowane ramki i zaciski bezśrubowe dla eliminacji korozji	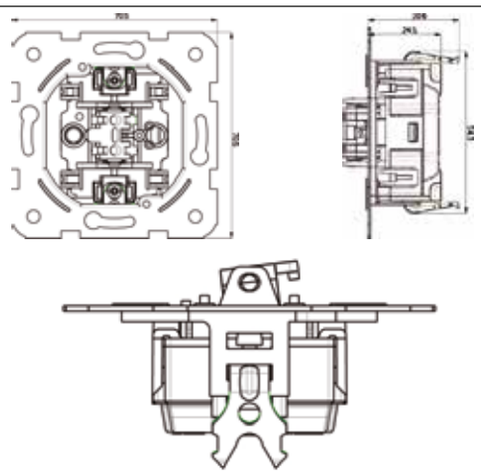

Palmiye

Typ produktu	Wymiary i rozstaw otworów montażowych
Łącznik	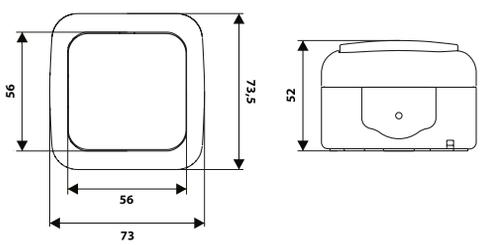
Gniazdo z uzieminiem	Rozstaw otworów montażowych 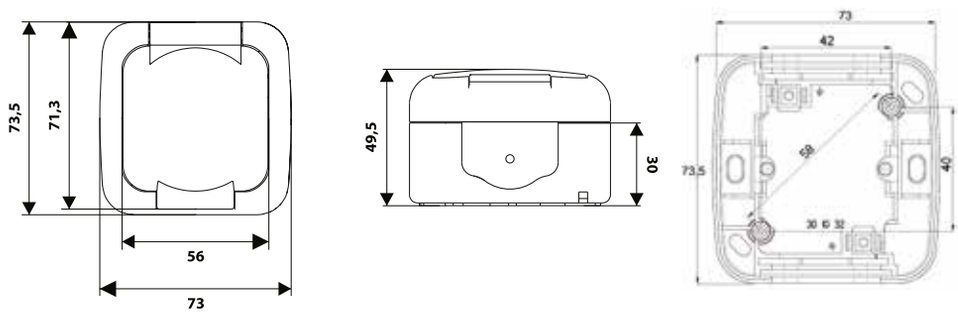
Gniazdo podwójne z uzieminiem	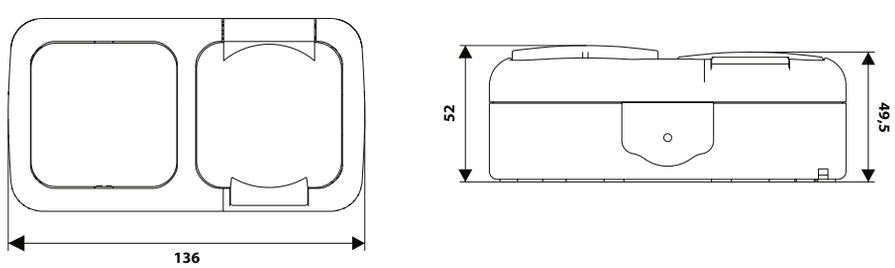

Karre

Typ produktu	Parametry techniczne	Układy połączeń
Elektroniczny regulator temperatury* Analogowy regulator temperatury*	Obciążenie maksymalne: 10(4)A 230V AC NC: 5(2)A 230V AC Napięcie znamionowe: 230V ~+/-10%, 50Hz Podtrzymanie: ok. 6 h przy temp. 25°C Zakres regulacji temperatury: 5°C – 30°C +/-1 °C Minimalny czas pracy: 5 minut Temperatura pracy: 0°C - 30°C Klasa szczelności: IP 20 Certyfikacja: EN 60730-1 EN 60730-2-9	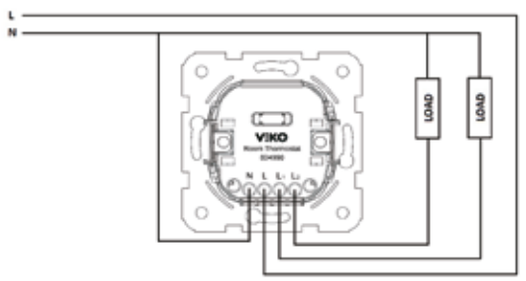
Sterownik uniwersalny (programator) Łącznik żaluzjowy*	Obciążenie maksymalne: 5(2)A 230V AC Napięcie znamionowe: 230V ~+/-10%, 50Hz Podtrzymanie: ok. 6 h przy temp. 25 °C Pamięć: 4 dni Temperatura pracy: 0 °C – 30 °C Klasa szczelności: IP 20 Certyfikacja: EN 60669-2-1	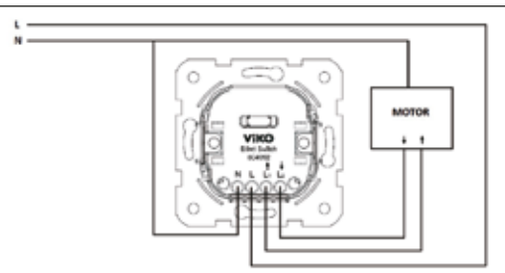

Novella S

Typ produktu	Parametry techniczne	Układy połączeń
Ściemniacz dotykowy*	Typ : RLC, 2-przewodowy, 350W/VA Odsługiwane typy źródeł światła: Rodzaj obciążenia R żarowe, halogenowe diachroniczne, 240 V Rodzaj obciążenia L halogenowe, dichroiczne, z transformatorem nawojowym (niskonapięciowe), Rodzaj obciążenia C halogenowe, dichroiczne, z transformatorem nawojowym (niskonapięciowe) Napięcie znamionowe: 230 V ~ ± 10%, 50 Hz Obciążenie maksymalne: 300 W/VA Obciążenie minimalne: 60 W/VA Temperatura pracy: 0°C – 35°C Kalibracja: 2 s Zabezpieczenie przeciwprzepięciowe: Tak Certyfikat: CE	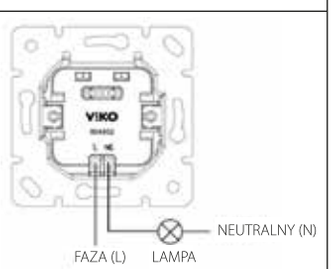
Sterownik uniwersalny centrala NERO II	Obciążenie maksymalne:5(2)A 230V AC Napięcie znamionowe:230V / 50Hz Temperatura pracy: -30°C – 40°C Pobór mocy: max. 4 W Podtrzymanie: min. 24 godziny Zaciski: 1,5mm² Klasa szczelności: IP 40 Stopień ochrony: II Certyfikacja: CE	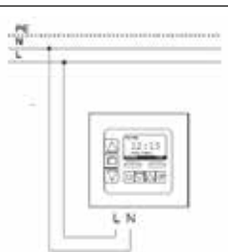

Certyfikaty i karty katalogowe produktów dostępne po zalogowaniu na naszej stronie www.elpeak.pl

Certyfikaty i karty katalogowe produktów dostępne po zalogowaniu na naszej stronie www.elpeak.pl

Typ produktu	Układy połączeń
Łącznik 1-biegunowy dotykowy*	LAMPY ZWYKŁE 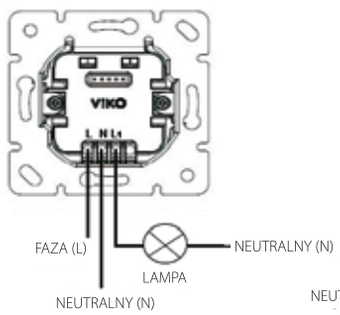 LAMPY LED 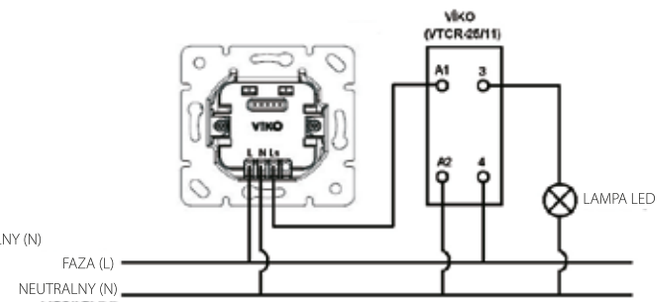
Łącznik świecznikowy dotykowy*	LAMPY ZWYKŁE 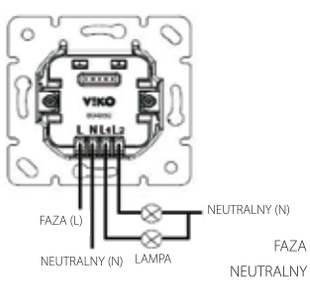 LAMPY LED 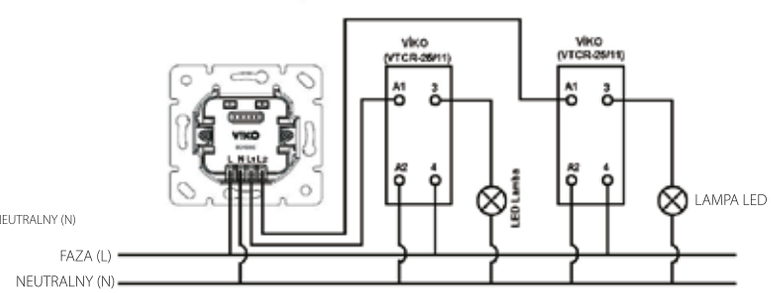

Aparatura modułowa

model	6VTB			
ochrona	przed przeciążeniem i zwarciem			
norma	IEC /EN 60898			
rodzaj certyfikatu				
ilość biegunów	1P	2P	3P	4P
charakterystyka	B-C	B-C	B-C	B-C
przekrój/ przewód zasilający	2A-63A 25mm²			
częstotliwość sieci	50/60Hz			
odporność zwarciowa	6kA - 230/400V AC			
2A	✓	✓	✓	✓
4A	✓	✓	✓	✓
6A	✓	✓	✓	✓
10A	✓	✓	✓	✓
16A	✓	✓	✓	✓
20A	✓	✓	✓	✓
25A	✓	✓	✓	✓
32A	✓	✓	✓	✓
40A	✓	✓	✓	✓
50A	✓	✓	✓	✓
63A	✓	✓	✓	✓
prąd udarowy	6kV			
napięcie znamionowe izolacji	690V			
wytrzymałość elektryczna	10. 000 cykli			
wytrzymałość mechaniczna	20. 000 cykli			
temperatura pracy	-5 / +40°C			
klasa szczelności	IP20			
maksymalny przekrój przewodu	DIN EN 50 022 - 35mm²			

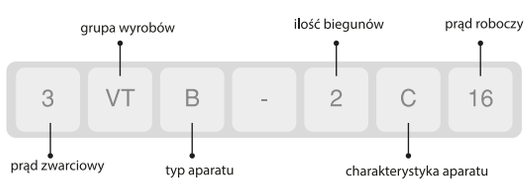

3=3kA 4=4,5kA
6=6kA 10=10kA

Aparatura moudułowa - Wymiary aparatów

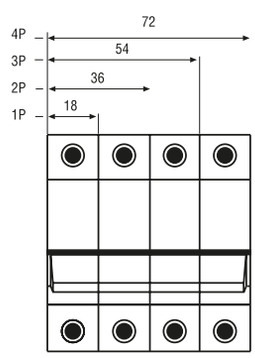

2-63A

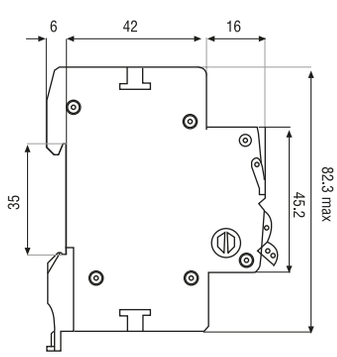

Aparatura modułowa - Układy połączeń

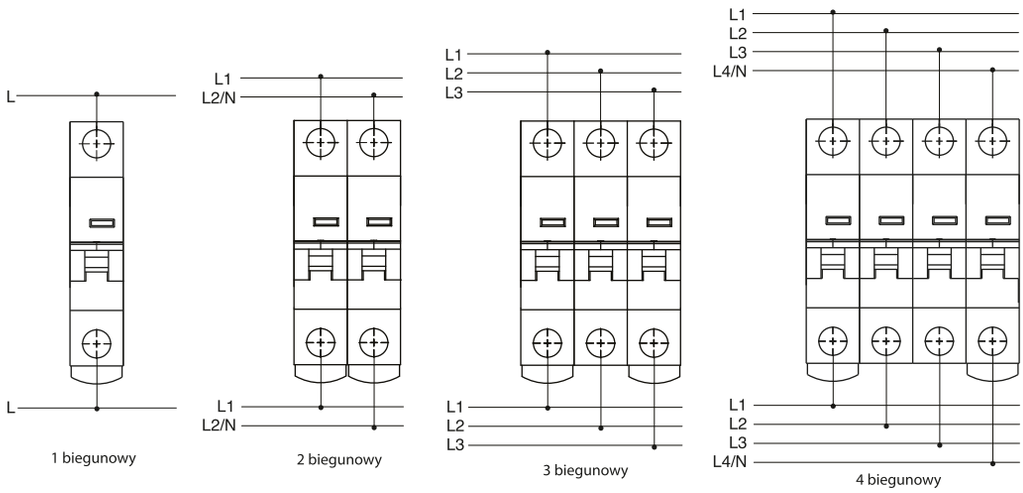

Aparatura modułowa - Informacje techniczne

Model	VTR2		VTR4	
ochrona	prąd roboczy			
norma	IEC /EN 60898-1			
rodzaj certyfikatu	TSE		CE	
typ	AC			
napięcie znamionowe	230V AC		230V/400V AC	
częstotliwość sieci	50/60 Hz			
ilość biegunów	1P + N		3P + N	
prąd upływu	30mA	300mA	30mA	300mA
odporność zwarciowa	6kA			
25A	✓	✓	✓	✓
32A	✓	✓	✓	✓
40A	✓	✓	✓	✓
63A	✓	✓	✓	✓
80A		✓	✓	✓
100A			✓	✓
klasa szczelności	IP20			
przekrój przewodów zasilających	25A-80A 25mm^2 , 100a 35mm^2			
maksymalny przekrój przewodu	DIN EN 50 022- 35mm			

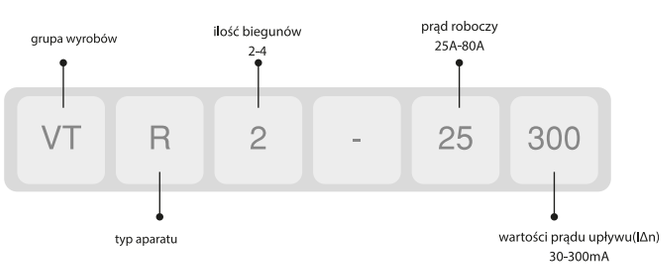

UWAGA

Aparaty różnicowo-prądowe to produkty, które są stosowane obowiązkowo w celu ochrony przed bezpośrednim i pośrednim porażeniem prądem elektrycznym oraz przed skutkami zwarć, a także jako ochrona przeciwpożarowa.
Najczęściej stosowane są aparaty na prąd 30 mA w instalacjach mieszkaniowych, na placach budowy itd. Jako zabezpieczenie przeciwpożarowe stosowane są aparaty o prądzie 300mA.

Aparatura modułowa - wymiary

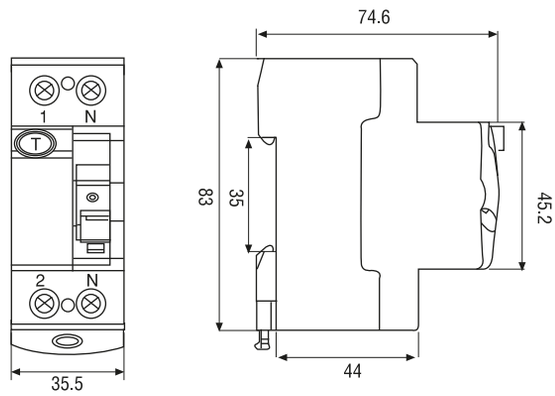

2-biegunowy

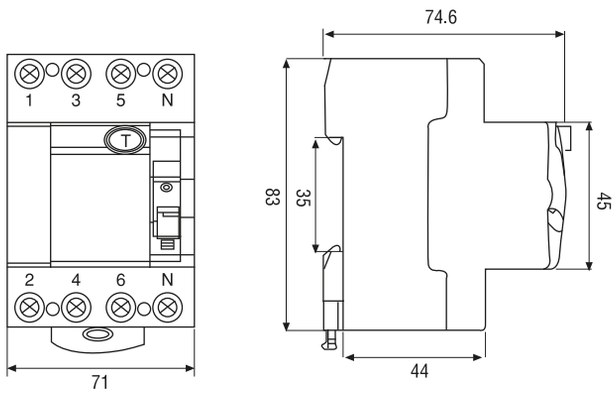

4-biegunowy

Aparatura modułowa - schemat aparatu

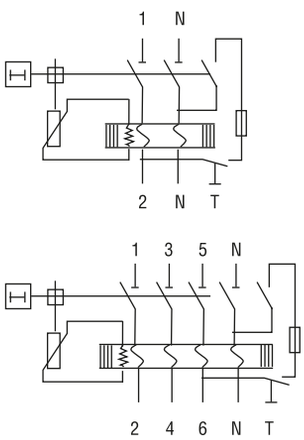

Aparatura modułowa - układ połączeń

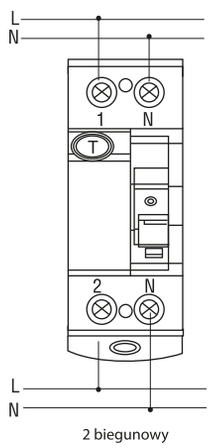

2 biegunowy

Aparatura modułowa - układ połączeń cd.

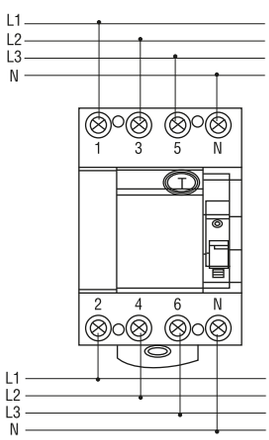

4 biegunowy

Aparatura modułowa - podstawa bezpiecznikowa



Podstawy bezpiecznikowe VIKO zapewniają pełną ochronę użytkownika.

Kompatybilny z wkładkami 10x38mm, 14x51mm

Prąd znamionowy: 32A-63A
Ilość biegunów: 1P-1P+N-2P-3P-4P

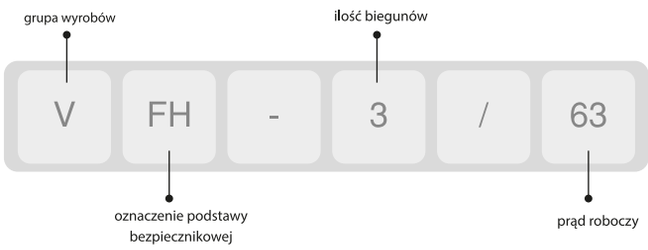

Podstawa bezpiecznikowa - wymiary

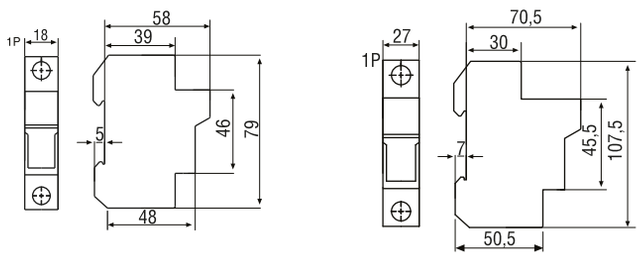

Podstawa bezpiecznikowa - układy połączeń

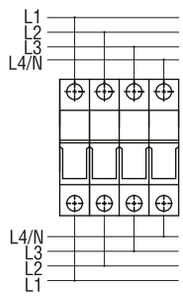

Lampki sygnalizacyjne



Sposób montażu lampek sygnalizacyjnych VIKO odbywa się poprzez standardową szynę DIN.

Kolory: czerwony - zielony - niebieski

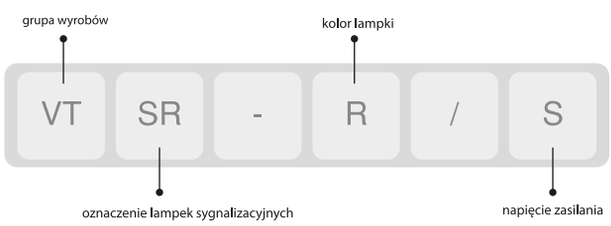

Lampki sygnalizacyjne - wymiary

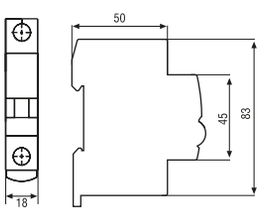

Lampki sygnalizacyjne - układy połączeń

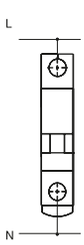

Typ produktu	Układy połączeń & Parametry techniczne	Typ produktu	Układy połączeń & Parametry techniczne
Sterownik lokalny NERO II rs n/t*	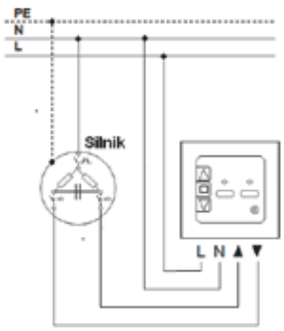 **Napięcie zasilania:** 3V litowe baterie, Typ CR2450 **Częstotliwość nadajnika:** 434,42 MHz ± 75KHz **Zasięg:** ok. 30m **Temperatura pracy:** 0 °C – 45 °C **Klasa szczelności:** IP 40 **Wymiary:** Ø 45mm **Certyfikacja:** CE	Przekaźnik NERO II 16A UP*	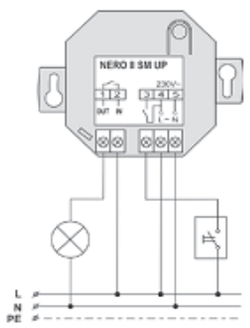 **Napięcie zasilania:** 230 V / 50 Hz **Styki robocze:** max. 230 V AC / 24 V DC (bezpotencjałowo) **Obciążenie:** max. 16 A (cos phi=1), 8 A (cos phi=0,6) **Temperatura otoczenia:** -20 °C – 45 °C **Pobór mocy:** 0,7 W **Klasa szczelności:** IP 20 **Wymiary:** 57 mm x 57 mm x 30 mm
Czujnik zmierzchowo-słoneczny intro II HELIO*	 **Napięcie zasilania:** 3V litowe baterie, Typ CR2450 **Częstotliwość nadajnika:** 434,42 MHz ± 75KHz **Zasięg:** ok. 30m **Temperatura pracy:** 0 °C – 45 °C **Klasa szczelności:** IP 40 **Wymiary:** Ø 45mm **Certyfikacja:** CE	Transkoder NERO II / INTRO II	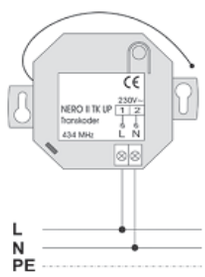 **Zasilanie:** 230 V / 50 Hz **Temperatura pracy:** -20 °C – 45 °C **Częstotliwość radiowa:** 434 MHz **Pobór mocy:** 1,7 W **Klasa szczelności:** IP 20 **Wymiary:** 57 mm x 57 mm x 30 mm
Sterownik intro II RS UPM p/t*	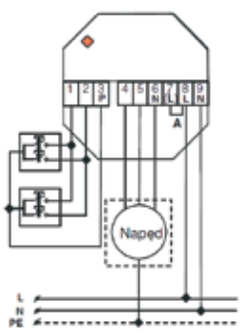 **Napięcie zasilania:** 3V litowe baterie, Typ CR2450 **Napięcie sterowania:** max. 230V AC / 24V DC, zacisk (L) **Obciążenie:** max. 5A (cos phi=1), 2A (cos phi=0,4) **Pobór prądu:** bis 10 mA **Temperatura pracy:** -20 °C – 45 °C **Klasa szczelności:** IP 20 **Wymiary zewn.:** 55 x 55 x 27mm **Certyfikacja:** CE	Moduł wejściowy (nadajnik POWERLINE) NERO II EM230 UP*	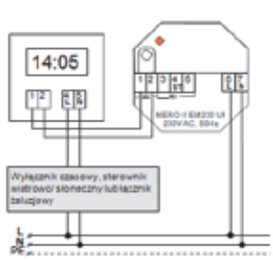 **Zasilanie:** 230 V / 50 Hz **Temperatura pracy:** -5 °C – 45 °C **Pobór mocy:** 0,7 W **Klasa szczelności:** IP 20 **Wymiary:** 55 mm x 55 mm x 27 mm
Sterownik NERO II RS UP M p/t*	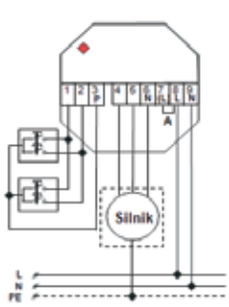 **Napięcie zasilania:** 230 V / 50 Hz **Styki robocze:** max. 230 V AC / 24 V DC (bezpotencjałowo) **Obciążenie:** max. 16 A (cos phi=1), 8 A (cos phi=0,6) **Temperatura otoczenia:** -20 °C – 45 °C **Pobór mocy:** 0,7 W **Klasa szczelności:** IP 20 **Wymiary zewn.:** 55 x 57 x 30mm	CZUJNIK WIATROWO-SŁONECZNY NERO II WSIO*	 **Napięcie zasilania:** 230V AC (+10% / -15%), 50Hz **Pobór mocy:** 1W **Temperatura pracy** -20 °C – +50 °C **Klasa szczelności:** IP 20 **Zaciski:** max. 2,5mm2 **Wymiary zewn.:** 90mm x 260mm x 110mm (H x B x T) **Zakres prędkości wiatru:** 5 - 80 km/h **Zakres nasłonecznienia:** 5 kLux - 80 kLux **Deklaracja zgodności:** EN 50065, EN 60730

Certyfikaty i karty katalogowe produktów dostępne po zalogowaniu na naszej stronie www.vikopanasonic.pl

KOORDYNATOR SPRZEDAŻY POLSKA POŁUDNIOWO-WSCHODNIA
(małopolskie, świętokrzyskie):
tel. 512-225-230

KOORDYNATOR SPRZEDAŻY POLSKA POŁUDNIOWA
(śląskie, opolskie, dolnośląskie):
tel. 514-654-393

KOORDYNATOR SPRZEDAŻY POLSKA CENTRALNA
(mazowieckie, łódzkie):
tel. 530-068-473

KOORDYNATOR SPRZEDAŻY POLSKA WSCHODNIA
(podlaskie, lubelskie, podkarpackie):
tel. 575-002-274

KOORDYNATOR SPRZEDAŻY POLSKA PÓŁNOCNO-ZACHODNIA
(wielkopolskie, lubuskie, zachodniopomorskie):
tel. 507-460-276

KOORDYNATOR SPRZEDAŻY POLSKA PÓŁNOCNA
(pomorskie, kujawsko-pomorskie, warmińsko-mazurskie):
tel. 513-520-454

Panasonic®

Panasonic Corporation
Life Solutions Company
Power Components Business Unit
1048, Kadoma Osaka 571-8686, Japan

ELPEAK Sp. z o.o.
ul. Krupanka 83
41-100 Siemianowice Śląskie
tel.: +48 32 601 23 10
e-mail: zamowienia@elpeak.pl
www.vikopanasonic.pl