ZPN... Zapinka

E90 System E-90

Informacje

Zastosowanie
Zabezpiecza pokrywę przed zsunięciem

Materiał
G - cynkowanie elektrolityczne

Dodatkowe informacje
- montaż pokryw na korytkach perforowanych – produkt dostępny do wyczerpania zapasów – E90 dotyczy H42 i H60



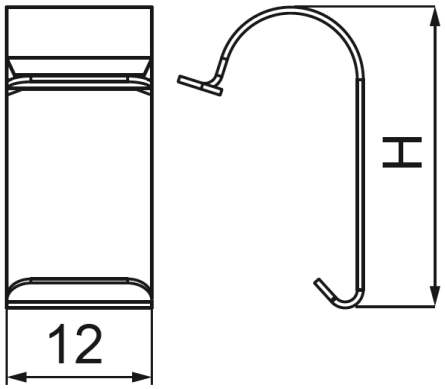

Wersje

Symbol	Numer katalogowy	Wymiar H (mm)	Ilość (szt.)
ZPNH30	135000	15	100
ZPNH42	145000	29	100
ZPNH50	155000	21	100
ZPNH60	165000	29	100
ZPNH80	185000	38	100
ZPNH100	115000	26	100
ZPNH110	125000	38	100

Przykłady

