Karta charakterystyki technicznej

Obejma mocująca, norma zakładowa 7855, dwuzaciskowa

Numery katalogowe: 1044214

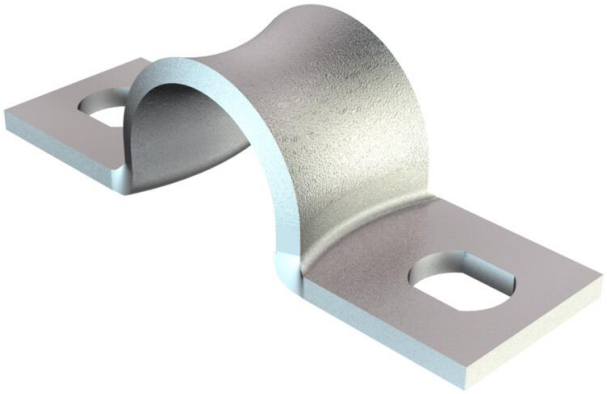

Wymiary według normy Siemens SN 78550 forma B, z mocno zaokrąglonym krawędziami, przystosowana do szczególnie delikatnych przewodów.
*Rozmiary 3 do 10 nie są przeznaczone do zastosowania w połączeniu z osadzakiem gazowym.

St stal

GTP cynkowana galwanicznie, pasywowana przezroczyście

Dane podstawow

Numery katalogowe	1044214
Typ	WN 7855 B 12
Oznaczenie 1	Obejma mocująca
Oznaczenie 2	dwułapkowa
Wytwórca	OBO
Wymiar	12mm
Materiał	Stal
Powierzchnia Norma powierzchni	cynkowana galwanicznie, pasywowana
Najmniejsza jednostka sprzedaży	100
Jednostka opakowania	Sztuk
Ciężar	0,675 kg
Jednostka wagi	kg/100 szt.

Karta charakterystyki technicznej

Obejma mocująca, norma zakładowa 7855, dwuzaciskowa

Numery katalogowe: 1044214

Wymiary

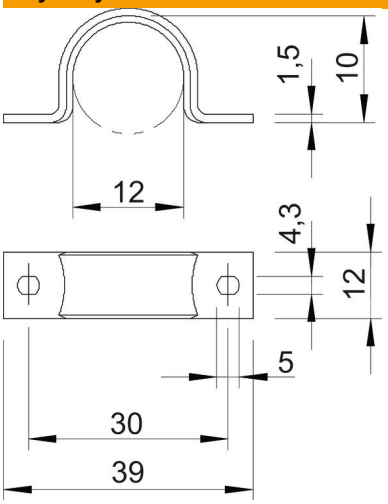

Długość	39 mm
Szerokość	12 mm
Wysokość	10 mm
Wymiar A	39 mm
Wymiar B	30 mm
Wymiar b	12 mm
Wymiar D	12 mm
Wymiar d	4,3 mm
Wymiar e	5 mm
Wymiar H	10 mm
Wymiar L	39 mm
Wymiar t	1,5 mm

Dane techniczne

Odległość od ściany	brak
Ilość przewodów/rur	1
Wykonanie	dwuzaciskowy
Rodzaj mocowania	Otwór wiercony
do średnicy	12
Odpowiednie w strefie ochrony przeciwpożarowej	brak
Bezhalogenowy	tak
W płaszczu z tworzywa sztucznego	brak
Wielkość otworu	4,3 x 5 mm
Grubość materiału	1,5 mm
średnica znamionowa	12 mm
odporny na działanie promieni UV	tak