YATO®

YT-09955

PL	WYRZYNARKA PNEUMATYCZNA
EN	AIR BODY SAW
DE	LUFT KÖRPER SÄGE
RU	ПИЛА ПНЕВМАТИЧЕСКАЯ САБЕЛЬНАЯ
UA	ПИЛА ШАБЕЛЬНА ПНЕВМАТИЧНА
LT	PNEUMATINIS KĖBULO PJŪKLAS
LV	PNEIMATISKAIS ZĀĢIS
CZ	PILKA PNEUMATICKÁ NA PLECH
SK	PNEUMATICKÁ PÍLA NA PLECHOCH
HU	PNEUMATIKUS KARDFŰRÉSZ
RO	FIERASTRAU PNEUMATIC
ES	SIERRA NEUMÁTICA
FR	SCIE SABRE PNEUMATIQUE
IT	SEGA DA TRAFORO
NL	PNEUMATISCHE DECOUPEERZAAG
GR	ΣΕΓΑ ΑΕΡΟΣ

CE



INSTRUKCJA ORYGINALNA

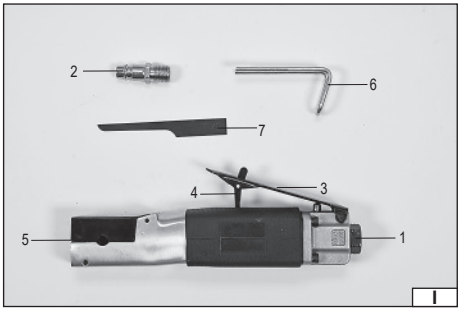
2
6
7
4
3
5
1
I

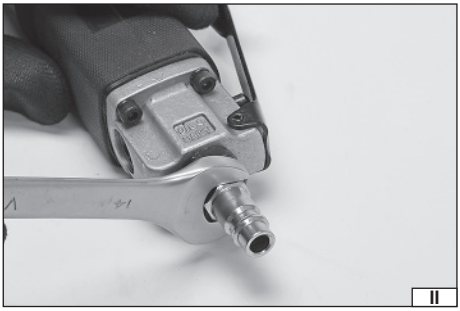
II

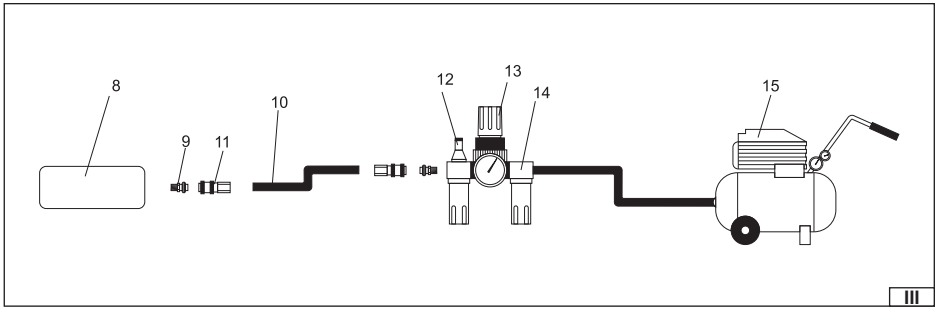
8
9
11
10
12
13
14
15
III

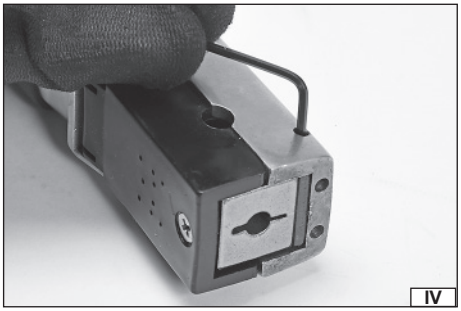
IV


V

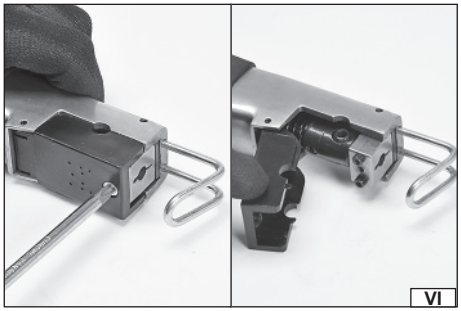
VI

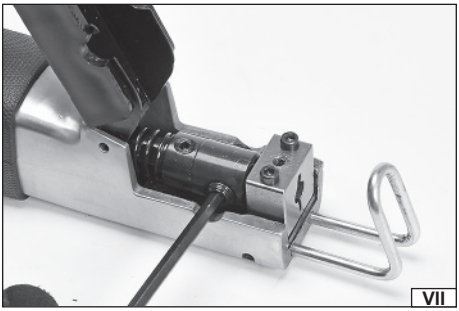
VII

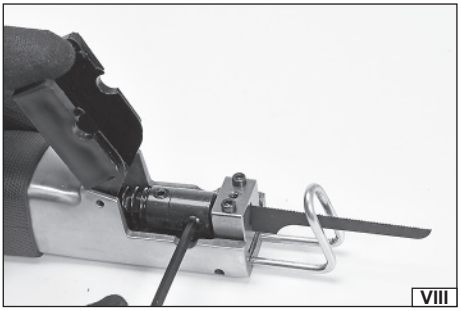

PL

1. wlot powietrza
2. złączka wlotu powietrza
3. dźwignia włącznika
4. blokada dźwigni włącznika
5. uchwyt narzędziowy
6. prowadnica
7. brzeszczot
8. narzędzie
9. gniazdo węża
10. wąż
11. złączka węża
12. smarownica
13. reduktor
14. filtr
15. kompresor

EN

1. air Inlet
2. air inlet connector
3. switch lever
4. switch lever lock
5. tool holder
6. guide
7. saw blade
8. tool
9. hose socket
10. hose
11. hose connector
12. lubricator
13. reducer
14. filter
15. compressor

DE

1. Lufteintritt
2. Druckluftanschluss
3. Steuerschalterhebel
4. Sperre für Steuerschalterhebel
5. Werkzeughalterung
6. Führung
7. Sägeblatt
8. Werkzeug
9. Anschluss Druckluftschlauch
10. Druckluftschlauch
11. Druckluftschlauchstecker
12. Schmiervorrichtung
13. Reduzierventil
14. Filter
15. Kompressor

RU

1. входное отверстие воздуха
2. разъем отверстие воздуха
3. рычаг домкрата
4. блокировка рычага включателя
5. держатель инструмента
6. направляющая
7. полотно
8. инструмент
9. Гнездо шланга
10. шланг
11. разъем шланга
12 масленка
13. редуктор
14. фильтр
15. компрессор

UA

1.впуск повітря
2. роз'єм для впуску повітря
3. важіль вмикача
4. блокада важеля вмикача
5. тримач інструменту
6. напрямна
7. лезо
8. інструмент
9. шланговий роз'єм
10. шланг
11. шланговий роз'єм
12. лубрикатор
13. редуктор
14. фільтр
15. компресор

LT

1. oro įleidimo anga
2. oro įleidimo angos jungtis
3. jungiklio svertas
4. jungiklio sverto blokada
5. įrankio rankena
6. kreiptuvas
7. geležtė
8. įrankis
9. žarnos lizdas
10. žarna
11. žarnos jungtis
12. tepalinė
13. reduktorius
14. filtras
15. kompresorius

LV

1. gaisa ieeja
2. gaisa pievada savienojums
3. ieslēdzēja svira
4. ieslēdzēja sviras bloķāde
5. ierīču turētājs
6. vadīkla
7. asmens plātne
8. ierīce
9. vada ligzda
10. vads
11. vada savienojums
12. eļļas kanniņa
13. reduktors
14. filtrs
15. kompresors

CZ

1. přívod vzduchu
2. konektor přívodu vzduchu
3. páčka spínače
4. blokáda páčky spínače
5. držák nástroje
6. vodicí lišta
7. pilový plát
8. nářadí
9. zásuvka hadice
10. hadice
11. hadicová spojka
12. mazníčka
13. reduktor
14. filtr
15. kompresor

SK

1. vstupný otvor vzduchu
2. prípojka vstupného otvoru vzduchu
3. páka zapínača
4. blokáda páky zapínača
5. skľučovadlo
6. vodidlo
7. pílový plátok
8. náradie
9. prípojka hadice
10. hadica
11. spojka hadice
12. maznica
13. reduktor
14. filter
15. kompresor

HU

1. légbeömlő nyílás
2. légbeömlő csatlakozó
3. kapcsolókar
4. kapcsolókar retesz
5. szerszámbefogó
6. vezetősín
7. fűrészlap
8. szerszám
9. tömlőbemenet
10. tömlő
11. tömlőcsatlakozó
12. olajozó
13. reduktor
14. szűrő
15. kompresszor

RO

1. intrare aer
2. conector intrare aer
3. manetă comutator
4. blocajul de la maneta comutator
5. mâner sculă
6. ghidaj
7. lamă fierăstrău
8. sculă
9. mufă furtun
10. furtun
11. conector furtun
12. dispozitiv de lubrifiere
13. reductor
14. filtru
15. compresor

ES

1. entrada de aire
2. conector de la entrada de aire
3. palanca del interruptor
4. bloqueo de la palanca del interruptor
5. portaherramientas
6. guía
7. hoja
8. herramienta
9. entrada de la manguera
10. manguera
11. conector de la manguera
12. lubricador
13. reductor
14. filtro
15. compresor

FR

1. entrée d'air
2. connecteur d'entrée d'air
3. levier de marche / arrêt
4. verrouillage du levier de marche-arrêt
5. porte-outils
6. glissière de guidage
7. lame
8. outil
9. douille du tuyau flexible
10. tuyau flexible
11. raccord du tuyau flexible
12. graisseur
13. réducteur
14. filtre
15. compresseur

IT

1. presa d'aria
2. raccordo della presa d'aria
3. leva dell'interruttore
4. blocco della leva dell'interruttore
5. portautensile
6. guida
7. lama
8. attrezzo
9. presa del tubo flessibile
10. tubo flessibile
11. raccordo del tubo flessibile
12. lubrificatore
13. riduttore
14. filtro
15. compressore

NL

1. luchttoevoer
2. luchttoevoerconnector
3. schakelaar
4. schakelaarslot
5. gereedschapshouder
6. geleidingsbaan
7. zaagblad
8. gereedschap
9. slangaansluiting
10. slang
11. slangkoppelstuk
12. smeertoestel.
13. reductor
14. filter
15. compressor

GR

1. εισαγωγή αέρα
2. σύνδεση εισόδου αέρα
3. μοχλός διακόπτη
4. μπλοκάρισμα μοχλού διακόπτη
5. λαβή ανιχνευτή
6. οδηγός
7. λεπίδα
8. εργαλείο
9. υποδοχή σωλήνα
10. ελαστικός σωλήνας
11. σύνδεση σωλήνα
12. λιπαντική διάταξη
13. μειωτήρας
14. φίλτρο
15. συμπιεστής



Przeczytać instrukcję
Read the operating instruction
Bedienungsanleitung durchgelesen
Прочитать инструкцию
Прочитать інструкцію
Perskaityti instrukciją
Jālasa instrukciju
Přečtet návod k použití
Prečítať návod k obsluhe
Olvasni utasítást
Citeşti instrucţunile
Lea la instrucción
Lire les instructions d'utilisation
Leggere l'istruzione operativa
Lees de gebruiksaanwijzing
Διαβάστε τις οδηγίες λειτουργίας



Używać gogle ochronne
Wear protective goggles
Schutzbrille tragen
Пользоваться защитными очками
Користуйтесь захисними окулярами
Vartok apsauginius akinius
Jālieto drošības brilles
Používej ochranné brýle
Používaj ochranné okuliare
Használjon védőszemüveget!
Intrebuinţează ochelari de protejare
Use protectores del oído
Porter des lunettes de protection
Indossare occhiali protettivi
Draag beschermende bril
Φορέστε προστατευτικά γυαλιά



Używać ochrony słuchu
Wear hearing protectors
Gehörschutz tragen
Пользоваться средствами защиты слуха
Користуйтесь засобами захисту слуху
Vartoti ausines klausai apsaugoti
Jālieto dzirdes drošības līdzekļu
Používej chrániče sluchu
Používaj chrániče sluchu
Használjon fülvédőt!
Intrebuinţează antifoane
Use protectores de la vista
Porter des protecteurs auditifs
Indossare protezioni acustiche
Draag gehoorbeschermers
Φορέστε προστατευτικά ακοής

0.63
MPa(max.)

Maksymalne ciśnienie pracy
Maximum air pressure
Max. Betriebsdruck
Максимальное рабочее давление
Максимальний робочий тиск
Maksimalus darbinis slėgis
Maksimāls darba spiediens
Požadovaný průtok vzduchu
Maximálny pracovný tlak
Maximális üzemi nyomás
Presiunea maximă de lucru
Presión de trabajo máxima
Pression de service maximale
Pressione di lavoro massima
Maximale werkdruk
Μέγιστη πίεση εργασίας

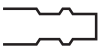

STANDARD

Średnica przyłącza powietrza
Air connection diameter
Durchmesser des Luftanschlusses
Диаметр воздушного присоединителя
Діаметр повітряного зєднувача
Oro įvado diametras
Gaisa savienojuma diametrs
Průměr vzduchové přípojky
Priemer vzduchovej prípojky
A levegő csatlakozásának átmérője
Diametrul de racordare cu aer
Diámetro del conector del aire
Diamètre du raccrod d'air
Diametro allacciamento aria
Diameter van de luchtaansluiting
Διάμετρος σύνδεσης αέρος

CHARAKTERYSTYKA NARZĘDZIA

Wyrzynarka pneumatyczna jest narzędziem zasilanym strumieniem sprężonego powietrza. Za pomocą odpowiedniego brzeszczotu mocowanego w uchwycie narzędziowym możliwe jest przecinanie, metalu tworzyw sztucznych oraz drewna. Narzędzie jest przystosowane do pracy wewnątrz pomieszczeń i nie należy wystawiać go na działanie wilgoci oraz opadów atmosferycznych. Prawidłowa, niezawodna i bezpieczna praca narzędzia jest zależna od właściwej eksploatacji, dlatego:

Przed przystąpieniem do pracy z narzędziem należy przeczytać całą instrukcję i zachować ją.

Za wszelkie szkody i obrażenia powstałe w wyniku używania narzędzia niezgodnie z przeznaczeniem, nie przestrzegania przepisów bezpieczeństwa i zaleceń niniejszej instrukcji, dostawca nie ponosi odpowiedzialności. Używanie narzędzia niezgodnie z przeznaczeniem, powoduje także utratę praw użytkownika do gwarancji, a także z tytułu niezgodności z umową.

WYPOSAŻENIE

Narzędzie jest wyposażone w złączkę pozwalającą przyłączyć je do układu pneumatycznego, brzeszczot oraz prowadnicę ograniczającą głębokość cięcia.

DANE TECHNICZNE

Parametr	Jednostka miary	Wartość
Numer katalogowy		YT-09955
Waga	[kg]	0,67
Średnica przyłącza powietrza (PT)	[" / mm]	6,3 / 1/4
Średnica węża doprowadzającego powietrze (wewnętrzna)	[" / mm]	10 / 3/8
Szybkość cięcia	[min^{-1}]	9000
Długość skoku brzeszczotu	[mm]	10
Maksymalna grubość cięcia metalu	[mm]	2
Maksymalna grubość cięcia tworzyw sztucznych i drewna	[mm]	6
Maksymalne ciśnienie pracy	[MPa]	0,63
Wymagany przepływ powietrza (przy 0,63 MPa)	[l/min]	170
Ciśnienie akustyczne (EN 15744)	[dB(A)]	78 ± 3
Moc akustyczna (EN 15744)	[dB(A)]	89 ± 3
Drgania (ISO 28927-8)	[m/s^2]	23 ± 1,5

OGÓLNE WARUNKI BEZPIECZEŃSTWA

OSTRZEŻENIE! Podczas pracy narzędziem pneumatycznym zaleca się zawsze przestrzegać podstawowych zasad bezpieczeństwa pracy, łącznie z podanymi niżej, w celu ograniczenia zagrożenia pożarem, porażenia prądem elektrycznym oraz uniknięcia obrażeń.

Przed przystąpieniem do eksploatacji niniejszego narzędzia przeczytać całą instrukcję i zachować ją.

UWAGA! Przeczytać wszystkie poniższe instrukcje. Nieprzestrzeganie ich może prowadzić do porażenia elektrycznego, pożaru albo do uszkodzeń ciała. Pojęcie „narzędzie pneumatyczne" użyte w instrukcjach odnosi się do wszystkich narzędzi napędzanych sprężonym strumieniem powietrza pod odpowiednim ciśnieniem.

PRZESTRZEGAĆ PONIŻSZE INSTRUKCJE

Ogólne zasady bezpieczeństwa
Przed rozpoczęciem instalacji, pracy, naprawy, konserwacji oraz zmiany akcesoriów lub w przypadku pracy w pobliżu narzędzia pneumatycznego z powodu wielu zagrożeń, należy przeczytać i zrozumieć instrukcje bezpieczeństwa. Nie wykonanie powyższych czynności może skutkować poważnymi obrażeniami ciała. Instalacja, regulacja i montaż narzędzi pneumatycznych może być wykonywany tylko przez wykwalifikowany i wyszkolony personel. Nie modyfikować narzędzia pneumatycznego. Modyfikacje mogą zmniejszyć efektywność oraz poziom bezpieczeństwa oraz zwiększyć ryzyko operatora narzędzia. Nie wyrzucać instrukcji bezpieczeństwa, należy je przekazać operatorowi narzędzia. Nie używać narzędzia pneumatycznego, jeżeli jest uszkodzone. Narzędzie należy poddawać okresowej inspekcji pod kątem widoczności danych wymaganych normą ISO 11148. Pracodawca/ użytkownik powinien skontaktować się z producentem w celu wymiany tabliczki znamionowej za każdym razem gdy jest to konieczne.

Zagrożenia związane z wyrzucanymi częściami
Odłączyć narzędzie od źródła zasilania przed wymianą narzędzia wstawionego lub akcesoria. Uszkodzenie obrabianego przedmiotu, akcesoriów lub nawet narzędzia wstawianego może spowodować wyrzucenie części z dużą prędkością. Zawsze należy stosować ochronę oczu odporną na uderzenia. Stopień ochrony należy dobierać w zależności od wykonywanej pracy. Należy się upewnić, ze obrabiany przedmiot jest bezpiecznie zamocowany. Należy się upewnić, że iskry powstające podczas cięcia metalu będą skierowane w takie miejsce, aby nie spowodowały ryzyka. Należy się upewnić, że narzędzie tnące zostało poprawnie zamocowane.

Zagrożenia związane z wplątaniem
Luźne ubrania, noszona biżuteria, odzież noszona na szyi, włosy lub rękawice mogą być przyczyną zakrztuszenia, oskalpowania i/lub skaleczenia jeżeli nie będą trzymane z dala od narzędzia oraz akcesoriów.

Zagrożenia związane z pracą
Należy unikać kontaktu z brzeszczotem, aby zapobiec przecięciom dłoni oraz innych części ciała. Osłony zawsze powinny być zamocowane we właściwej pozycji oraz być sprawne i nieuszkodzone. Zniszczone, zgięte lub mocno zużyte osłony należy wymienić na osłony zalecane przez producenta. Należy się upewnić, że osłony ruchome powracają do całkowicie zamkniętej pozycji, natychmiast po tym jak zostają zwolnione z pozycji otwartej. Osłony ruchome nigdy nie powinny być blokowane lub zabezpieczane w pozycji otwartej lub blokowane w jakikolwiek inny sposób. Użytkowanie narzędzia może wystawić ręce operatora na zagrożenia takie, jak: odcięcie, ścieranie oraz gorąco. Należy ubierać właściwe rękawice do ochrony rąk. Operator oraz personel konserwujący powinni być fizycznie zdolni do poradzenia sobie z ilością, masą oraz mocą narzędzia. Trzymać narzędzie poprawnie: należy być gotowym do przeciwdziałania normalnym lub niespodziewanym ruchom oraz mieć dostępne obie ręce. Zachować równowagę oraz zapewniające bezpieczeństwo ustawienie stóp. Unikać urazów spowodowanych cięciem lub odcięciem: unikać kontaktu z brzeszczotem, ostrzem lub nożem za każdym razem gdy narzędzie pneumatyczne jest dołączone do zasilania. Stosować środki ochrony osobistej takie, jak rękawice, fartuchy oraz kaski. Urazy mogą zostać spowodowane przez niekontrolowany ruch narzędzia: zawsze należy się upewnić, że prowadnice (o ile znajdują się na wyposażeniu) są pewnie zamocowane do obrabianego przedmiotu. Cięcie tym narzędziem powoduje powstawanie ostrych krawędzi; stosować rękawice do ochrony rąk. Należy zwolnić nacisk na urządzenie startu i stopu w przypadku przerwy w dostawie energii zasilającej. Używać tylko środków smarnych zalecanych przez producenta. Należy stosować okulary ochronne, zalecane jest stosowanie dopasowanych rękawic oraz stroju ochronnego. Zachować ostrożność ponieważ obrotowe narzędzie wstawiane może poruszać się jeszcze po zwolnieniu urządzenia uruchamiającego.

Zagrożenia związane z powtarzalnymi ruchami
Podczas stosowania narzędzia pneumatycznego do pracy polegającej na powtarzaniu ruchów, operator jest narażony na doświadczenie dyskomfortu dłoni, ramion, barków, szyi lub innych części ciała. W przypadku użytkowania narzędzia pneumatycznego, operator powinien przyjąć komfortową postawę zapewniającą właściwe ustawienie stóp oraz unikać dziwnych lub nie zapewniających równowagi postaw. Operator powinien zmieniać postawę podczas długiej pracy, pomoże to uniknąć dyskomfortu oraz zmęczenia. Jeżeli operator doświadcza symptomów takich jak: trwały lub powtarzający się dyskomfort, ból, pulsujący ból, mrowienie, drętwienie, pieczenie lub sztywność. Nie powinien ich ignorować, powinien powiedzieć o tym pracodawcy i skonsultować się z lekarzem.

Zagrożenia związane z akcesoriami
Odłączyć narzędzie od źródła zasilania przed zmianą narzędzia wstawionego lub akcesorium. Stosować akcesoria i materiały eksploatacyjne tylko w rozmiarach i typach, które są zalecane przez producenta; nie stosować innych typów lub rozmiarów akcesoriów i materiałów eksploatacyjnych. Unikać bezpośredniego kontaktu z narzędziem wstawianym podczas oraz zaraz po użyciu, ponieważ może być gorące lub ostre. Sprawdzić brzeszczot przed użyciem. Nie używać brzeszczotów, które mogły zostać upuszczone lub, które są wyszczerbione, pęknięte lub uszkodzone w inny sposób.

Zagrożenia związane z miejscem pracy
Poślizgnięcia, potknięcia i upadki są głównymi przyczynami obrażeń. Wystrzegać się, śliskich powierzchni spowodowanych użytkowaniem narzędzia, a także zagrożeń potknięciem spowodowanym instalacją powietrzną. Postępować ostrożnie w nieznanym otoczeniu. Mogą istnieć ukryte zagrożenia, takie jak elektryczność lub inne linii użytkowe. Narzędzie pneumatyczne nie jest przeznaczone do stosowania w strefach zagrożonych wybuchem i nie jest izolowane od kontaktu z energią elektryczną. Upewnić się, że nie istnieją żadne przewody elektryczne, rury gazowe, itp., które mogą powodować zagrożenie w przypadku uszkodzenia przy użyciu narzędzia.

Zagrożenia związane z oparami i pyłami
Pył i opary powstałe przy użyciu narzędzia pneumatycznego mogą spowodować zły stan zdrowia (na przykład raka, wady wrodzone, astma i/ lub zapalenie skóry), niezbędne są: ocena ryzyka i wdrożenie odpowiednich środków kontroli w odniesieniu do tych zagrożeń. Ocena ryzyka powinna zawierać wpływ pyłu utworzonego przy użyciu narzędzia i możliwość wzburzenia istniejącego pyłu. Obsługę i konserwację narzędzia pneumatycznego należy przeprowadzać według zaleceń instrukcji obsługi, pozwoli zminimalizować emisję oparów i pyłu. Wylot powietrza należy tak kierować, aby zminimalizować wzbudzanie pyłu w zakurzonym środowisku. Tam gdzie powstają pył lub opary, priorytetem powinna być kontrola ich w źródle emisji. Wszystkie zintegrowane funkcje i wyposażenie do zbierania, ekstrakcji lub zmniejszenia pyłu lub dymu powinny być prawidłowo użytkowane i utrzymywane zgodnie z zaleceniami producenta. Wybierać, konserwować i wymieniać narzędzia wstawiane według zaleceń instrukcji, aby zapobiec wzrostowi oparów i

pyłu. Powinny być podane ostrzeżenia zapobiegające ryzyku eksplozji lub pożaru spowodowanym obrabianym materiałem. Używać ochrony dróg oddechowych, zgodnie z instrukcjami pracodawcy oraz zgodnie z wymogami higieny i bezpieczeństwa. Praca w niektórych materiałach powoduje emisję pyłu oraz oparów, powodującą potencjalnie wybuchową atmosferę.

Zagrożenie hałasem
Narażenie na wysoki poziom hałasu może spowodować trwałą i nieodwracalną utratę słuchu oraz inne problemy, takie jak szum w uszach (dzwonienie, brzęczenie, gwizdanie lub buczenie w uszach). Niezbędna jest ocena ryzyka oraz wdrożenie odpowiednich środków kontroli w odniesieniu do tych zagrożeń. Odpowiednie kontrole w celu zmniejszenia ryzyka mogą obejmować działania takie jak: materiały tłumiące zapobiegające „dzwonieniu" obrabianego przedmiotu. Używać ochrony słuchu zgodnie z instrukcjami pracodawcy oraz zgodnie z wymogami higieny i bezpieczeństwa. Obsługę i konserwację narzędzia pneumatycznego należy przeprowadzać według zaleceń instrukcji obsługi, pozwoli uniknąć niepotrzebnego wzrostu poziomu hałasu. Wybrać, konserwować i wymienić zużyte narzędzia wstawiane według zaleceń instrukcji obsługi. Pozwoli to uniknąć niepotrzebnego wzrostu hałasu. Jeżeli narzędzie pneumatyczne posiada tłumik, zawsze należy upewnić się, że jest prawidłowo zamontowany podczas użytkowania narzędzia.

Zagrożenie drganiami
Pomimo zaprojektowania narzędzi w taki sposób, aby zminimalizować ryzyko związane z emisją drgań, nie było możliwe całkowite wyeliminowanie drgań, które mogą powodować ryzyko resztkowe. Niewłaściwe posługiwanie się narzędziem może spowodować ryzyko związane z ekspozycją na drgania. Wartość drgań podana w instrukcji może niewłaściwie reprezentować poziom drgań w zamierzonym użyciu. Narażenie na drgania może spowodować trwałe uszkodzenia nerwów i ukrwienia rąk oraz ramion. Należy się ciepło ubrać podczas pracy w niskich temperaturach oraz utrzymywać ręce ciepłe i suche. Jeśli wystąpi drętwienie, mrowienie, ból lub wybielanie skóry w palcach i dłoni, zaprzestać używania narzędzia pneumatycznego, następnie poinformować pracodawcę oraz skonsultować się z lekarzem. Obsługa i konserwacja narzędzia pneumatycznego według zaleceń instrukcji obsługi, pozwoli uniknąć niepotrzebnego wzrostu poziomu drgań. Wybrać, konserwować i wymienić materiały eksploatacyjne/ narzędzia wstawiane zgodnie z zaleceniami instrukcji, aby zapobiec niepotrzebnemu wzrostowi poziomu drgań. Podpierać ciężar narzędzia za pomocą podstawy, napinacza lub stabilizatora, jeżeli jest to możliwe. Trzymać narzędzie lekkim, ale pewnym chwytem, z uwzględnieniem wymaganych sił reakcji, ponieważ zagrożenie pochodzące od drgań jest zazwyczaj większe, gdy siła chwytu jest wyższa. Nieprawidłowa instalacja tnącego narzędzia wstawianego może skutkować wzrostem poziomu drgań.

Dodatkowe instrukcje bezpieczeństwa dotyczące narzędzi pneumatycznych
Powietrze pod ciśnieniem może spowodować poważne obrażenia:
- zawsze odciąć dopływ powietrza, opróżnić wąż z ciśnienia powietrza i odłączyć narzędzie od dopływu powietrza, gdy: nie jest używane, przed wymianą akcesoriów lub przy wykonywaniem napraw;
- nigdy nie kierować powietrza na siebie lub kogokolwiek innego.
Uderzenie wężem może spowodować poważne obrażenia. Zawsze należy przeprowadzić kontrolę pod kątem uszkodzonych lub luźnych węży i złączek. Zimne powietrze należy kierować z dala od rąk. Nie stosować szybkozłączy na wlocie narzędzia w przypadku kluczy udarowych lub impulsowych. Stosować gwintowane przyłącza węża, wykonane z hartowanej stali (lub materiałów odpowiednio wytrzymałych na wstrząsy) Za każdym razem gdy są stosowane uniwersalne połączenia zakręcane (połączenia kłowe), należy zastosować trzpienie zabezpieczające i łączniki zabezpieczające przeciwko możliwości uszkodzenia połączeń pomiędzy wężami oraz pomiędzy wężem i narzędziem. Nie przekraczać maksymalnego ciśnienia powietrza podanego dla narzędzia. Nigdy nie przenosić narzędzia, trzymając za wąż.

WARUNKI EKSPLOATACJI

Należy upewnić się, że źródło sprężonego powietrza pozwala wytworzyć właściwe ciśnienie robocze oraz zapewnia wymagany przepływ powietrza. W przypadku zbyt dużego ciśnienia powietrza zasilającego należy zastosować reduktor wraz z zaworem bezpieczeństwa. Narzędzie pneumatyczne należy zasilać przez układ filtra i smarownicy. Zapewni to jednocześnie czystość i nawilżenie powietrza olejem. Stan filtra i smarownicy należy sprawdzać przed każdym użyciem i ewentualnie oczyścić filtr lub uzupełnić niedobór oleju w smarownicy. Zapewni to właściwą eksploatację narzędzia i przedłuży jego żywotność.
W przypadku dużych obciążeń może powstać siła odrzutu skierowana w stronę obsługującego narzędzie. Należy przyjąć taką postawę podczas pracy, aby móc skutecznie przeciwdziałać tym siłom.
Niespodziewany ruch narzędzia lub pęknięcie narzędzia wstawianego może być przyczyną obrażeń.
W przypadku stosowania dodatkowych uchwytów lub stojaków podtrzymujących, należy się upewnić, że narzędzie zostało prawidłowo i pewnie zamocowane.
Należy trzymać części ciała i odzieży z dala od pracującego narzędzia roboczego. Istnieje ryzyko wciągnięcia lub pochwycenia.
Zawsze należy się upewnić, że wszelkie klucze i narzędzia użyte do regulacji i mocowania innych narzędzi w narzędziu pneumatycznym zostały usunięte przed rozpoczęciem pracy.
Podczas pracy może powstać pył, który w zależności od obrabianego materiału może być szkodliwy dla operatora.
Podczas przecinania lub robót rozbiórkowych mogą być wyrzucane elementy obrabianego materiału.
Przed rozpoczęciem cięcia należy się upewnić, że nie zostaną przecięte przewody elektryczne pod napięciem. Kontakt brzeszczotu z przewodem pod napięciem może spowodować porażenie elektryczne operatora narzędzia, co może być przyczyną poważnych urazów lub śmierci.

Przed rozpoczęciem cięcia należy się upewnić, że nie zostaną przecięte jakiekolwiek instalacje np. gazowe lub wodne. Iskry powstające podczas cięcia mogą spowodować zapłon ulatniającego się gazu z uszkodzonej instalacji, co może być przyczyną pożaru, wybuchu oraz spowodować poważne obrażenia lub śmierć.
Stosować tylko brzeszczoty przystosowane do cięcia danego typu materiału. Np. nie stosować brzeszczotów przeznaczonych do cięcia drewna do cięcia metalu lub tworzyw sztucznych.

UŻYTKOWANIE NARZĘDZIA

Przed każdym użyciem narzędzia należy upewnić się, że żaden element układu pneumatycznego nie jest uszkodzony. W przypadku zaobserwowania uszkodzeń, należy niezwłocznie wymienić na nowe nieuszkodzone elementy układu.
Przed każdym użyciem układu pneumatycznego należy osuszyć wilgoć skondensowaną wewnątrz narzędzia, kompresora i przewodów.

Podłączanie narzędzia do układu pneumatycznego
Rysunek pokazuje zalecany sposób podłączenia narzędzia do układu pneumatycznego. Pokazany sposób zapewni najbardziej efektywne wykorzystanie narzędzia, a także przedłuży żywotność narzędzia.

Wpuścić kilka kropli oleju o lepkości SAE 10 do wlotu powietrza.
Do gwintu wlotu powietrza mocno i pewnie przykręcić odpowiednią końcówkę umożliwiającą przyłączenie węża doprowadzającego powietrze (II).
W uchwycie narzędziowym zamontować narzędzie wstawiane przeznaczone do planowanego rodzaju pracy. **Do pracy z narzędziami pneumatycznymi stosować tylko wyposażenie przystosowane do pracy z narzędziami udarowymi.**
Podłączyć narzędzie do układu pneumatycznego używając węża o wewnętrznej średnicy wymienionej w tabeli z danymi technicznymi. Upewnić się, że wytrzymałość węża wynosi, co najmniej 1,38 MPa. (III)
Uruchomić narzędzie na kilka sekund upewniając się, że nie dochodzą z niego żadne podejrzane dźwięki lub wibracje.

Montaż wyposażenia
Poluzować śruby mocujące prowadnicę, ale nie wykręcać ich całkowicie (IV).
Wsunąć prowadnicę w otwory montażowe, ustawić ją na pożądanej wysokości i zablokować pozycję, dokręcając śruby (V). Zagięta część prowadnicy powinna być skierowana w stronę pokrywy mocowania brzeszczotu. Sprawdzić poprawność montażu, jeżeli nie da się zmienić położenia prowadnicy oznacza to, że prowadnica została zamontowana poprawnie.
Wykręcić całkowicie śrubę pokrywy mocowania brzeszczotu, a następnie otworzyć pokrywę (VI).
Poluzować śruby mocujące brzeszczot, ale nie wykręcać ich całkowicie (VII).
Wsunąć mocowanie brzeszczotu w szczelinę uchwytu narzędziowego do oporu. Ostrze brzeszczotu powinno być skierowane w stronę pokrywy mocowania brzeszczotu. Dokręcić do oporu śruby mocujące brzeszczot (IX). Jeżeli brzeszczotu nie da się wyjąć z mocowania oznacza to poprawny montaż.
Zamknąć pokrywę i zamocować ją dokręcając śrubę.

Uruchomienie i zatrzymanie narzędzia
Uwaga! Przed uruchomieniem narzędzia pneumatycznego, należy się upewnić, że zamontowane narzędzie wstawiane nie ma styczności z jakimkolwiek przedmiotem lub jakąkolwiek częścią ciała.
Narzędzie jest uruchamianie za pomocą dźwigni, która otwiera zawór powietrzny i tym samym zapewnia dopływ sprężonego powietrza do napędu narzędzia. Jeżeli dźwignia jest wyposażona w blokadę, która zapobiega przypadkowemu naciśnięciu dźwigni. Blokadę należy obrócić, aby była równoległa do dźwigni, a następnie przyciągnąć dźwignię do obudowy narzędzia. Spowoduje to uruchomienie narzędzia. Należy pozwolić narzędziu osiągnąć znamionowe obroty i dopiero wtedy przystąpić do pracy.

Zatrzymanie pracy narzędzia następuje po zwolnieniu nacisku na dźwignię. Dźwignia samoczynnie powraca do położenia spoczynkowego, a blokada zabezpiecza dźwignię. Należy wziąć pod uwagę, że narzędzie wstawiane może się jeszcze przez jakiś poruszać. Nie odkładać narzędzia przed całkowitym zatrzymaniem ruchu narzędzia wstawianego.

Praca wyrzynarką
Przymocować obrabiany przedmiot do stanowiska roboczego, np. za pomocą ścisków stolarskich, imadła itp. Nigdy nie trzymać przecinanego materiału tylko za pomocą rąk lub innych części ciała. W przypadku przecinania należy podeprzeć materiał na jego krańcach i w pobliżu linii cięcia. Podpórki należy umieścić z obu stron linii cięcia tak, aby podczas przecinania, brzeszczot nie zacinał się w rzazie. Podczas cięcia podstawa prowadnicy musi się na całej długości opierać o przecinany materiał. Zapewni to właściwy kąt nachylenia brzeszczotu względem przecinanego materiału.
Podczas pracy na narzędzie wywierać tylko taki nacisk, jaki jest potrzebny w danej pracy. Nie wywierać nadmiernego nacisku na obrabiany przedmiot, w przeciwnym wypadku może to prowadzić do pęknięcia brzeszczotu i poważnych obrażeń. Należy także zwrócić uwagę na fragmenty, które mogą się oderwać podczas obróbki. Nie wolno dopuścić, aby powodowały one zagrożenia w miejscu pracy. Podczas cięcia wyrzynarkę prowadzić płynnym ciągłym ruchem. Nie szarpać i nie przechylać wyrzynarki na boki. Może to prowadzić do pęknięcia brzeszczotu. Brzeszczot dołączony do produktu pozwala na cięcie metalu oraz tworzyw sztucznych w linii prostej oraz po łuku.

Jeżeli zajdzie potrzeba wznowienia cięcia, należy najpierw uruchomić wyrzynarkę, pozwolić jej osiągnąć znamionową prędkość pracy, a dopiero wtedy ostrożnie wprowadzić brzeszczot do rzazu.

KONSERWACJA

Nigdy nie stosować benzyny, rozpuszczalnika, albo innej palnej cieczy do czyszczenia narzędzia. Opary mogą się zapalić powodując wybuch narzędzia i poważne obrażenia.
Rozpuszczalniki użyte do czyszczenia uchwytu narzędziowego i korpusu mogą spowodować rozmiękczenie uszczelnień. Dokładnie wysuszyć narzędzie przed rozpoczęciem pracy.
W przypadku stwierdzenia jakichkolwiek nieprawidłowości w działaniu narzędzia, narzędzie należy natychmiast odłączyć od układu pneumatycznego.
Wszystkie elementy układu pneumatycznego muszą być zabezpieczone przed zanieczyszczeniami. Zanieczyszczenia, które dostaną się do układu pneumatycznego mogą zniszczyć narzędzie i inne elementy układu pneumatycznego.

Konserwacja narzędzia przed każdym użyciem
Odłączyć narzędzie od układu pneumatycznego.
Przed każdym użyciem wpuścić niewielką ilość płynu konserwującego (np. WD-40) przez wlot powietrza.
Podłącz narzędzie do układu pneumatycznego i uruchom na około 30 sekund. Pozwoli to rozprowadzić płyn konserwujący po wnętrzu narzędzia i je oczyścić.
Ponownie odłączyć narzędzie od układu pneumatycznego.
Niewielką ilość oleju SAE 10 wpuścić do wnętrza narzędzia, przez otwór wlotowy powietrza i otwory przeznaczone do tego celu. Zalecane jest użycie oleju SAE 10 przeznaczonego do konserwacji narzędzi pneumatycznych. Podłączyć narzędzie i je uruchomić na krótki czas.
Uwaga! WD-40 nie może służyć jako właściwy olej smarujący.
Powycierać nadmiar oleju, który wydostał się przez otwory wylotowe. Pozostawiony olej może uszkodzić uszczelnienia narzędzia.

Inne czynności konserwacyjne
Przed każdym użyciem narzędzia należy sprawdzić, czy na narzędziu nie są widoczne jakiekolwiek ślady uszkodzeń. Zabieraki, uchwyty narzędziowe i wrzeciona należy utrzymywać w czystości.
Co 6 miesięcy, albo po 100 godzinach pracy należy narzędzie przekazać do przeglądu wykwalifikowanemu personelowi w warsztacie naprawczym. Jeżeli narzędzie było użytkowane bez stosowania zalecanego układu doprowadzającego powietrze, należy zwiększyć częstotliwość przeglądów narzędzia.

Usuwanie usterek
Należy przerwać użytkowanie narzędzia natychmiast po wykryciu jakiejkolwiek usterki. Praca niesprawnym narzędziem może spowodować obrażenia. Wszelkie naprawy lub wymiany elementów narzędzia, muszą być przeprowadzone przez wykwalifikowany personel w uprawnionym zakładzie naprawczym.

Usterka	**Możliwe rozwiązanie**
Narzędzie ma zbyt wolne obroty lub nie uruchamia się	Wpuścić niewielką ilość WD-40 przez otwór wlotowy powietrza. Uruchomić narzędzie na kilka sekund. Łopatki mogły się przykleić do wirnika. Uruchomić narzędzie na około 30 sekund. Niewielką ilością oleju nasmaruj narzędzie. Uwaga! Nadmiar oleju może spowodować spadek mocy narzędzia. W takim przypadku należy wyczyścić napęd.
Narzędzie uruchamia się i potem zwalnia	Kompresor nie zapewnia właściwego dopływu powietrza. Narzędzie uruchamia się powietrzem zgromadzonym w zbiorniku kompresora. W miarę opróżniania się zbiornika, kompresor nie nadąża z uzupełnianiem braków powietrza. Należy podłączyć urządzenie do wydajniejszego kompresora.
Niewystarczająca moc	Upewnić się, że posiadane węże mają wewnętrzną średnicę, co najmniej taką jak określona w tabeli w punkcie 3. Sprawdzić nastawę ciśnienia, czy jest ustawione na wartość maksymalną. Upewnić się, że narzędzie jest w odpowiedni sposób wyczyszczone i nasmarowane. W przypadku braku rezultatów, narzędzie oddać do naprawy.

Części zamienne
Szczegółowy wykaz części zamiennych produktu znajduje się w dziale „Do pobrania", w karcie produktu, na stronach internetowych TOYA SA: www.toya.pl.

Po zakończeniu pracy, obudowę, szczeliny wentylacyjne, przełączniki, rękojeść dodatkową i osłony należy oczyścić np. strumieniem powietrza (o ciśnieniu nie większym niż 0,3 MPa), pędzlem lub suchą szmatką bez użycia środków chemicznych i płynów czyszczących. Narzędzia i uchwyty oczyścić suchą czystą szmatą.

Zużyte narzędzia są surowcami wtórnymi - nie wolno wyrzucać ich do pojemników na odpady domowe, ponieważ zawierają substancje niebezpieczne dla zdrowia ludzkiego i środowiska! Prosimy o aktywną pomoc w oszczędnym gospodarowaniu zasobami naturalnymi i ochronie środowiska naturalnego przez przekazanie zużytego urządzenia do punktu składowania zużytych urządzeń. Aby ograniczyć ilość usuwanych odpadów konieczne jest ich ponowne użycie, recykling lub odzysk w innej formie.

TOOL CHARACTERISTICS

The pneumatic jigsaw is a tool which uses compressed air to operate. Cutting plastics, wood and other metals is possible using the appropriate saw blades mounted in the tool holder. The tool is suitable for indoor use and should not be exposed to moisture or precipitation. Proper, reliable and safe operation of the tool depends on appropriate use, that is why you should

read and keep the entire instruction manual before the first use of the tool.

The supplier shall not be held liable for any damage or injury resulting from improper use of the tool, failure to observe the safety regulations and recommendations of this manual. Use of the tool for purposes other than those for which it was intended shall cause the loss of the user's rights to the warranty, as well as under inconsistencies with the agreement.

ACCESSORIES

The tool is equipped with a connector to connect to the pneumatic system, a saw blade and a guide limiting the cutting depth.

TECHNICAL DATA

Parameter	Measure Unit	Value
Catalogue No.		YT-09955
Weight	[kg]	0.67
Diameter of air connector (PT)	[" / mm]	6.3 / 1/4
Diameter of air supply hose (internal)	[" / mm]	10 / 3/8
Cutting speed	[min^{-1}]	9000
Saw blade stroke length	[mm]	10
Maximum metal cutting thickness	[mm]	2
Maximum cutting thickness for plastics and wood	[mm]	6
Maximum work pressure	[MPa]	0.63
Required air flow (at 0.63 MPa)	[l/min.]	170
Sound pressure (EN 15744)	[dB(A)]	78 ± 3
Sound power (EN 15744)	[dB(A)]	89 ± 3
Vibrations (EN ISO 28927-8)	[m/s^2]	23 ± 1.5

GENERAL SAFETY CONDITIONS

WARNING! When operating a pneumatic tool, it is recommended that you always observe basic safety principles, including those listed below, in order to reduce the risk of fire, electric shock and injury.

Please read and keep the entirety of this instruction manual before using the tool.

CAUTION! Read all of the following instructions. Failure to do so may result in electric shock, fire, or personal injury. The term "pneumatic tool" used in these instructions refers to all tools operating by means of a compressed air stream at the correct pressure.

PLEASE OBSERVE THE FOLLOWING INSTRUCTIONS

General safety conditions
Due to multiple hazards, read and understand the safety instructions before starting installation, operation, repair, maintenance and alteration of accessories or when working in the vicinity of a pneumatic tool. Failure to do so may result in serious injury. Pneumatic tools may only be installed, adjusted and assembled by qualified and trained personnel. Do not modify the pneumatic tool. Modifications can reduce efficiency and safety and increase the risk for the tool operator. Do not throw away the safety instructions, they should be handed over to the tool operator. Do not use the pneumatic tool if it is damaged. The tool must be periodically inspected for the visibility of information required by the ISO 11148 standard. The employer/user should contact the manufacturer to replace the nameplate whenever necessary.

Hazards connected with ejected parts
Disconnect the tool from the power supply before replacing the inserted tool or accessory. Damage to the workpiece, accessories or even to the inserted tool can result in parts being ejected at high speeds. Always use impact-resistant eye protection. The degree of protection must be selected according to the works carried out. Make sure that the workpiece is securely clamped. Make sure that sparks from metal cutting are directed in such a way that they do not cause any risk. Make sure that the cutting tool is attached correctly.

Hazards connected with entanglement
Loose clothing, jewellery, neckwear, hair or gloves may cause choking, scalping and/or injury if they are not kept away from the tool and accessories.

Hazards connected with work
Avoid contact with the saw blade to prevent cuts to the hands and other body parts. The covers must always be fixed in the correct position and be in good working order and undamaged. Replace damaged, bent or heavily worn covers with those recommended by the manufacturer. Make sure that the movable covers return to their fully closed position as soon as they are released from the open position. Movable covers should never be locked or secured in the open position or locked in any other manner. Using the tool can expose the operator's hands to hazards such as cutting, abrasion and heat. Wear suitable gloves to protect your hands. The operator and the maintenance personnel should be physically able to cope with the quantity, weight and power of the tool. Hold the tool correctly: be ready to counteract normal or unexpected movements and have both hands available. Keep your feet in balance and in a safe position. Avoid injuries from cutting or cutting off: avoid contact with the saw blade, blade or knife whenever a pneumatic tool is attached to the power supply. Wear personal protective equipment such as gloves, aprons and helmets. Injuries can be caused by uncontrolled movement of the tool: always make sure that the guides (if fitted) are securely attached to the workpiece. Cutting with this tool creates sharp edges; use gloves to protect hands.
The pressure on the start and stop device should be released in the event of a power failure. Use only the lubricants recommended by the manufacturer. Protective goggles must be worn, and we recommend wearing suitable gloves and protective clothing. Be careful as the rotating inserted tool can still move when the actuator is released.

Hazards connected with repetitive movements
When using a pneumatic tool for work entailing repetitive movements, the operator is exposed to the discomfort of hands, arms, shoulders, neck or other parts of the body. When using a pneumatic tool, the operator should take a comfortable posture to ensure the feet are correctly positioned and avoid strange or unbalanced postures. The operator should change the posture over a long period of time to avoid discomfort and fatigue. If the operator experiences symptoms such as persistent or repeated discomfort, pain, pulsating pain, tingling, numbness, burning or stiffness, the operator is required to report the symptoms to the doctor. The operator should not ignore them, should tell the employer about it and consult a doctor.

Hazards with accessories
Disconnect the tool from the power supply before replacing the inserted tool or accessory. Use accessories and consumables only in the sizes and types recommended by the manufacturer; do not use any other types or sizes of accessories and consumables. Avoid direct contact with the inserted tool during and after work, it can be hot or sharp. Check the saw blade before use. Do not use blades which may have been dropped or that are chipped, cracked, or otherwise damaged.

Hazards connected with the workplace
Slips, stumbles and falls are the main causes of injury. Beware of slippery surfaces caused by using the tool, as well as tripping hazards caused by the air installation. Handle with care in an unfamiliar environment. There may be hidden hazards, such as electricity or other utility lines. The pneumatic tool is not intended for use in potentially explosive zones and is not insulated from contact with electricity. Make sure that there are no electric cables, gas pipes, etc. which could pose a risk in the case of damage with the tool.

Fumes and dust hazards
Dust and fumes from pneumatic tools can cause ill health (e.g. cancer, congenital malformations, asthma and/or dermatitis), it is necessary to: assess the risks and implement appropriate control measures with regard to these risks. The risk assessment shall include the impact of the dust generated by the tool and the possibility of existing dust disruption. The operation and maintenance of the pneumatic tool must be carried out in accordance with the instructions in the instructions manual in order to minimise the emission of fumes and dust. The air outlet shall be so directed as to minimise the disruption of dust in a dusty environment. Where dust or fumes are generated, priority should be given to controlling them at the source of the emission. All integrated functions and accessories for collecting, extracting or reducing dust or fumes should be properly operated and maintained according to the manufacturer's recommendations. Select, maintain and replace tools to be inserted in accordance with the instructions in order to prevent the increase of fumes and dust. Warnings should be given to prevent the risk of explosion or fire posed by the workpiece. Use respiratory protection in accordance with the employer's instructions and in accordance with hygiene and safety requirements. Working with certain materials generates dust and fumes that can create an explosive atmosphere.

Noise pollution
Exposure to high levels of noise can cause permanent and irreversible hearing loss and other problems such as tinnitus (ringing, buzzing, whistling or buzzing in ears). A risk assessment and the implementation of appropriate control measures for these risks are necessary. Appropriate controls to reduce the risk may include measures such as silencing materials to prevent the workpiece from “ringing”. Use hearingprotection in accordance with the employer's instructions and in accordance with hygiene and safety requirements. The operation and maintenance of the pneumatic tool must be carried out in accordance with the instructions in the manual in order to avoid an unnecessary increase in noise levels. Select, maintain and replace worn inserted tools in accordance

with the instructions in the manual. This will help avoid an unnecessary increase in noise. If the pneumatic tool has a silencer, always make sure that it is installed correctly when using the tool.

Vibration hazard
Although the tools were designed to minimise the risks associated with vibration emission, it was not possible to completely eliminate the vibrations which may be the cause of residual risks. Improper use of the tool may result in exposure to vibration. The value of the vibrations specified in the manual may not adequately represent the vibration level of the intended use. Exposure to vibration can cause permanent damage to the nerves and blood supply of the hands and arms. Wear warm clothes when working at low temperatures and keep your hands warm and dry. If numbness, tingling, pain or bleaching occurs in your fingers or hands, stop using the pneumatic tool, then inform your employer and consult your doctor. The operation and maintenance of the pneumatic tool in accordance with the operating instructions will prevent unnecessary increases in vibration levels. Select, maintain and replace consumables/inserted tools in accordance with the instructions in order to prevent unnecessary increase in vibration levels. Support the weight of the tool with a base, tensioner or stabiliser, if possible. Hold the tool with a light but secure grip, taking into account the required reaction forces, as the risk of vibration is usually higher when the clamping force is higher. Incorrect installation of the inserted cutting tool can result in increased vibration levels.

Additional safety instructions for pneumatic tools
Pressurised air can cause serious injury:
- always disconnect the air supply, release the air pressure from the hose and disconnect the tool from the air supply when not in use, before changing accessories or carrying out repairs;
- never point the air stream at yourself or anyone else.
Hitting with the hose can cause serious injury. Always check for damaged or loose hoses and connectors. Keep cold air away from hands. Do not use quick-release couplings at the tool inlet in the case of impact or impulse wrenches. Use threaded hose connections made of hardened steel (or suitably shock-resistant materials). Whenever universal screwed connections (dog connections) are used, safety pins and safety connectors must be used to prevent damage to the connections between the hoses and between the hose and the tool. Do not exceed the maximum air pressure specified for the tool. Never carry the tool while holding the hose.

OPERATING CONDITIONS

Make sure that the compressed air source generates the correct working pressure and provides the required airflow. If the supply air pressure is too high, a pressure reducer with a safety valve must be used. The pneumatic tool must be fed through the filter and lubricator system. This will ensure that the air is both clean and moistened with oil. Check the condition of the filter and lubricator before each use and clean the filter if necessary or make up for oil shortage in the lubricator. This will ensure the correct operation of the tool and extend its service life.
In the case of heavy loads, a recoil force may be generated towards the tool operator. It is necessary to adopt such a posture during work to be able to counteract these forces effectively.
If you move the tool unexpectedly or break the inserted tool, you may be injured.
When using additional holders or support racks, make sure that the tool is correctly and securely attached.
Keep body parts and clothing away from the working tool. There is a risk of being pulled in or caught. Always make sure that all keys and tools used for adjusting and attaching other tools to the pneumatic scaler are removed before starting work.
During operation, dust can be generated which, depending on the workpiece, can be harmful to the operator.
During cutting or demolition work, workpiece elements can be ejected.
Make sure that live electrical cables will not be cut before starting the cutting operation. Contact of the saw blade with a live wire may result in electric shock to the tool operator, resulting in serious injury or death.
Make sure that any systems, e.g. gas or water systems, will not be cut before starting the cutting operation. Sparks from cutting may ignite gas escaping from the damaged system, causing fire, explosion and serious injury or death.
Use only saw blades that are suitable for cutting the given material. For example, do not use wood saw blades for cutting metal or plastic.

TOOL USE

Before each use of the tool, make sure that no parts of the pneumatic system are damaged. If you notice damage, immediately replace the components with new, undamaged ones.
Dry condensed moisture inside the tool, compressor and hose before each use of the pneumatic system.

Connecting the tool to the pneumatic system
The figure shows the recommended way to connect the tool to the pneumatic system. This will ensure the most efficient use of the tool and also prolong the tool's service life.

Apply a few drops of SAE 10 viscous oil into the air inlet.
Screw a suitable nozzle to the air inlet thread firmly and securely to connect the air hose (II).

Mount the inserted tool for the intended application in the tool carrier. **Only use accessories which are suitable for use with impact tools when working with pneumatic tools.**
Connect the tool to the pneumatic system using the hose with the internal diameter listed in the technical data table. Make sure the hose has a durability of at least 1.38 MPa. (III)
Start the tool for a few seconds, making sure that there are no suspicious sounds or vibrations.

Installation of accessories
Loosen the guide retaining screws but do not remove them completely (IV).
Slide the guide into the mounting holes, adjust it to the desired height and lock it in place by tightening the screws (V). The bent part of the guide should point towards the saw blade mount cover. Check that the mounting is correct; if the position of the guide cannot be changed it means that the guide has been installed correctly.
Remove the screw of the saw blade mount cover completely, then open the blade cover (VI).
Loosen the saw blade retaining screws, but do not remove them completely (VII).
Slide the blade holder into the slot of the tool holder as far as it will go. The blade of the saw blade should point towards the saw blade mount cover. Tighten the saw blade retaining screws (IX) as much as possible. If the saw blade cannot be removed from the mount, it means that the installation was carried out correctly.
Close the cover and secure it by tightening the screw.

Starting and stopping the tool
Caution! Before starting the pneumatic tool, make sure that the mounted inserted tool does not come into contact with any object or any body part.
The tool is operated by means of a lever which opens the air valve and thus ensures the supply of compressed air to the tool drive. If the lever is equipped with a lock that prevents the lever from being accidentally pressed. Turn the lock, so that it is parallel to the lever, and then pull the lever towards the tool housing. This will start the tool. Allow the tool to reach its rated speed and only then start working.

The tool stops when the pressure on the lever is released. The lever automatically returns to the rest position and the lock secures the lever. Please note that the inserted tool can still move for some time after. Do not put the tool away until the inserted tool has come to a complete standstill.

Working with the jigsaw
Attach the workpiece to a workstation, e.g. by means of clamps, vices, etc. Never hold the workpiece only with hands or other body parts. When cutting, support the material at the edges and near the cutting line. The support legs must be placed on both sides of the cutting line so that the blade does not jam in the kerf when cutting. When cutting, the guide base must rest on the material to be cut across its entire length. This will ensure the correct angle of saw blade inclination to the material to be cut.
When working, apply only such pressure on the tool which is required for the given task. Do not exert excessive pressure on the workpiece, as this can lead to saw blade breaking and serious injuries. Attention should also be paid to any fragments that may become detached during work. They must not be allowed to cause hazards in the workplace. When cutting, guide the jigsaw with a smooth and continuous motion. Do not jerk or tilt the jigsaw sideways. This can lead to the saw blade breaking. The saw blade attached to the product allows you to cut metal and plastics in a straight line and in an arc.
If you need to resume cutting, start the jigsaw first, let the jigsaw reach its rated work speed, and then carefully insert the blade into the kerf.

MAINTENANCE

Never use petrol, solvent, or any other flammable liquid to clean the tool. Vapours may ignite, causing the explosion of the tool and serious injury.
The solvents used to clean the tool holder and the body may soften the seals. Thoroughly dry the tool before starting work.
If you notice any malfunction of the tool, immediately disconnect the tool from the pneumatic system.
All components of the pneumatic system shall be protected against contamination. Contaminants entering the pneumatic system can damage the tool and other components of the pneumatic system.

Maintenance of the tool before each use
Disconnect the tool from the pneumatic system.
Before each use, introduce a small amount of preservative (e.g. WD-40) through the air inlet.
Connect the tool to the pneumatic system and run it for approx. 30 seconds. This will allow you to spread the preservative through the inside of the tool and clean it.
Disconnect the tool from the compressed air system again.
Insert a small amount of SAE 10 oil into the tool via the air inlet opening and the holes designed for that purpose. The use of SAE 10 is recommended for the maintenance of pneumatic tools. Connect the tool and run it briefly.
Caution! WD-40 cannot be used as a proper lubricating oil.

Wipe off any excess oil that may have escaped through the outlet openings. The oil left can damage the tool seals.

Other maintenance activities
Before each use of the tool, make sure that there are no signs of damage to the tool. Keep drivers, tool holders and spindles clean. Have the tool inspected by a qualified workshop personnel every 6 months or after 100 operating hours. If the tool has been used without the recommended air supply, increase the inspection intervals of the tool.

Removing defects
Stop using the tool as soon as you detect any defect. Use of a defective tool may result in injury. Any repairs or replacements to the tool components must be carried out by qualified personnel at an authorised repair shop.

Defect	Possible solution
The tool rotation is too slow or does not start up.	Apply a small amount of WD-40 through the air inlet opening. Activate the tool for a few seconds. The blades could stick to the rotor. Activate the tool for approx. 30 seconds. Lubricate the tool with a small amount of oil. Caution! Excess oil can cause the tool to lose power. In this case, clean the drive.
The tool starts up and then slows down	The compressor does not provide an adequate supply of air. The tool is activated by the air accumulated in the compressor tank. As the tank empties, the compressor does not keep up with filling in the air shortages. Connect the device to a more efficient compressor.
Insufficient power	Make sure that the hoses have an internal diameter at least as specified in the table in item 3. Check the pressure setting to ensure that it is set to the maximum value. Make sure that the tool is properly cleaned and lubricated. If there are no results, have the tool repaired.

Spare parts
For a detailed list of spare parts for the appliance go to the “Download” section in the Product tab on the TOYA SA website: www.toya.pl.

After work has been finished, clean the housing, ventilation slots, switches, additional handle grip and guards using e.g. a jet of air (pressure not more than 0.3 MPa), or a brush or dry cloth without the use of chemicals or cleaning liquids. Clean the tools and holders with a clean, dry cloth.

Used tools are recyclable materials - they cannot be thrown into household waste containers as they contain substances dangerous to human health and the environment! Please actively help us to conserve natural resources and protect the environment by handing over used equipment to a waste equipment storage point. In order to reduce the amount of waste disposed of, it is necessary to reuse, recycle or recover it in another form.

GERÄTEBESCHREIBUNG

Die pneumatische Schweifsäge wird mit Druckluft versorgt. Mithilfe des entsprechenden Sägeblattes, das in der Werkzeughalterung befestigt wird, können Metalle, Kunststoffe oder Holz geschnitten werden. Das Gerät ist für die Arbeiten in Innenräumen bestimmt und darf der Feuchte- oder Niederschlageinwirkung nicht ausgesetzt werden. Der fehlerfreie, sichere und zuverlässige Betrieb des Produktes hängt vom korrekten Produktgebrauch ab, deshalb:

Bedienungsanleitung vor Erstgebrauch gründlich lesen und für künftigen Gebrauch aufbewahren.

Der Lieferant haftet nicht für jegliche Schäden und Verletzungen infolge des bestimmungsfremden Produktgebrauches, die Nichtbeachtung der Sicherheitsvorschriften und der Bestimmungen dieser Bedienungsanleitung. Infolge des bestimmungsfremden Produkteinsatzes und der Nichtübereinstimmung mit dem Vertrag gehen die Garantie- und Gewährleistungsansprüche des Betreibers verloren.

ZUBEHÖR

Das Gerät ist mit einem Druckluftanschluss, einem Sägeblatt und einer Schnitttiefenführung ausgestattet.

TECHNISCHE DATEN

Parameter	ME	Wert
Katalog-Nr.		YT-09955
Gewicht	[kg]	0,67
Durchmesser Druckluftanschluss (PT)	[" / mm]	6,3 / 1/4
Innendurchmesser Druckluftschlauch	[" / mm]	10 / 3/8
Schnittgeschwindigkeit	[min^{-1}]	9000
Sägeblatt Hublänge	[mm]	10
Schnitttiefe Metall, max.	[mm]	2
Schnitttiefe Kunststoff und Holz, max.	[mm]	6
Betriebsdruck, max.	[MPa]	0,63
Erforderliche Druckluftströmung (bei 0,63 MPa)	[l/min]	170
Schalldruck (EN ISO 3744)	[dB(A)]	78 ± 3
Schallleistung (EN ISO 3744)	[dB(A)]	89 ± 3
Vibrationen (ISO 28927-10)	[m/s^2]	23 ± 1,5

ALLGEMEINE SICHERHEITSGRUNDSÄTZE

WARNUNG! Beim Einsatz eines druckluftbetriebenen Werkzeuges sind allgemeine Grundsätze der Arbeitssicherheit – der folgend genannten inklusive – zu beachten, um den möglichen Brand oder die Gefahr des elektrischen Schlages einzuschränken und Körperverletzungen zu verhindern.

Bedienungsanleitung vor Erstgebrauch gründlich lesen und für künftigen Gebrauch aufbewahren.

ACHTUNG! Folgende Hinweise gründlich lesen. Bei Nichtbeachten kann es zum elektrischen Schlag, Brand oder zu Körperverletzungen kommen. Der in den folgenden Hinweisen verwendete Begriff „Druckluftwerkzeug“ bezieht sich auf alle druckluftbetriebenen Geräte.

FOLGENDE HINWEISE LESEN

Allgemeine Sicherheitsgrundsätze
Vor Installation, Betrieb, Reparatur, Wartung, Zubehörwechsel sowie bei den Arbeiten in der Nähe eines Druckluftwerkzeuges sind die Sicherheitshinweise gründlich zu lesen und zu begreifen, weil viele damit verbundene Gefahren nicht auszuschließen sind. Sonst sind ernsthafte Körperverletzungen möglich. Die Druckluftwerkzeuge dürfen nur vom entsprechend qualifizierten und unterwiesenen Personal installiert, eingestellt und zusammengebaut werden. Druckluftwerkzeug niemals modifizieren, weil derartige Modifizierungen die Leistung und das Sicherheitsniveau reduzieren und die Gefahren für den Bediener erhöhen können. Sicherheitshinweise sicher aufbewahren und dem Bediener zur Verfügung stellen. Beschädigtes Druckluftwerkzeug nicht gebrauchen. Druckluftwerkzeug regelmäßig auf die Lesbarkeit der Angaben nach ISO 11148 kontrollieren. Bei Bedarf ist Kontaktaufnahme des Arbeitgebers / Betreibers mit dem Hersteller erforderlich, um beschädigtes Typenschild zu erneuern.

Gefahren durch weggeschleuderte Teile
Gerät vor Einbauwerkzeug- oder Zubehörwechsel von der Versorgungsquelle trennen. Durch die Beschädigung des bearbeiteten

Gegenstandes, der Zubehörteile oder des Einbauwerkzeuges können Elemente mit hoher Geschwindigkeit weggeschleudert werden. Bei der Arbeit immer einen schlagfesten Augenschutz verwenden. Der Schutzgrad ist immer der jeweiligen Arbeit anzupassen. Sicherstellen, dass der bearbeitete Gegenstand sicher befestigt ist. Sicherstellen, dass Funken, die bei der Metallbearbeitung entstehen können, so gerichtet werden, dass sie keine Gefahren herbeiführen. Sicherstellen, dass das Schneidwerkzeug korrekt eingebaut ist.

Gefahren durch Erfassen
Lose Kleidungsstücke, Schmuck, Halstücher, lange Haare oder Handschuhe können Ursachen für Verschlucken, Skalpieren und/ oder Verletzungen sein, werden sie nicht fern von den Werkzeugen oder dem Gerät gehalten.

Mit der Arbeit verbundene Gefahren
Berührung des Sägeblattes vermeiden, um Schnittwunden von Händen oder anderen Körperpartien zu verhindern. Die Schutzverkleidungen müssen immer in einer entsprechenden Stellung befestigt werden sowie funktionsfähig und intakt sein. Zerstörte, verformte oder stark verschlissene Schutzverkleidungen sind gegen die vom Hersteller vorgegebenen zu erneuern. Sicherstellen, dass die Schutzverkleidungen sofort in geschlossene Stellung gebracht werden, nachdem sie von der geöffneten Stellung gelöst werden. Bewegliche Schutzverkleidungen dürfen niemals in geöffneter Stellung oder wie auch immer gesperrt oder gesichert werden. Durch den Gerätegebrauch können die Hände des Bedieners folgenden Gefahren ausgesetzt werden: Abscheren, Scheuern oder Hitze. Immer korrekte Schutzhandschuhe tragen. Der Bediener und das Wartungspersonal müssen das Gerät in seinem Gewicht und der Leistung körperlich beherrschen können. Gerät immer korrekt fassen und immer bereit sein, abnormalen oder unerwarteten Bewegungen entgegenzuwirken sowie mit beiden Händen zu handeln. Gleichgewicht behalten und Füße sicher stellen. Schnitt- oder Abscherverletzungen verhindern – Sägeblatt, scharfe Klinge oder das Messer nicht berühren, wenn das Druckluftgerät von der Versorgungsquelle getrennt ist.
Einbauwerkzeug bei der Arbeit nicht berühren, weil es heiß sein kann. PSA, wie Schutzbrille, entsprechende Schutzhandschuhe, Schutzhelme und die Schutzkleidung bei der Arbeit tragen. Die Verletzungen können durch eine unkontrollierte Gerätebewegung verursacht werden, deshalb immer sicherstellen, dass die Führung (soweit vorhanden) am bearbeiteten Gegenstand sicher befestigt ist. Infolge der Bearbeitung mit diesem Gerät entstehen scharfe Kanten, daher immer Schutzhandschuhe tragen. Auslöser des Gerätes bei Stromausfall lösen. Nur vom Hersteller empfohlene Schmiermittel verwenden. Bei der Arbeit Schutzbrille, entsprechende Schutzhandschuhe und Schutzkleidung tragen. Vorsichtig vorgehen, weil das rotierende Einbauwerkzeug sich noch bewegen kann, nachdem der Auslöser gelöst ist.

Mit wiederholten Bewegungen verbundene Gefahren
Beim Einsatz eines Druckluftgerätes mit erforderlichen wiederholten Bewegungen ist der Bediener den Hand-, Arm-, Rücken-, Halsbeschwerden bzw. Beschwerden von anderen Körperteilen ausgesetzt. Bei der Arbeit mit einem Druckluftgerät muss der Bediener eine komfortable Körperlage mit zuverlässig gestellten Füßen einnehmen sowie abnormale oder derartige Positionen vermeiden, die kein Gleichgewicht gewährleisten. Der Bediener muss seine Körperlage bei einer längeren Arbeit ändern, um Beschwerden und Müdigkeit zu vermeiden. Bei Auftreten von dauerhaften oder wiederholten Beschwerden, Schmerzen, pulsierendem Schmerz, Kribbeln, Erstarren, brennendem Gefühl oder Steifigkeit darf der Bediener derartige Symptome nicht ignorieren, muss es dem Arbeitgeber anzeigen und Arzt zu Rate ziehen.

Mit dem Zubehör verbundene Gefahren
Gerät vor Einbauwerkzeug- oder Zubehörwechsel von der Versorgungsquelle trennen. Nur vom Hersteller empfohlene und niemals typenfremde Zubehörtypen und Hilfsmittel verwenden. Einbauwerkzeug bei oder nach der Arbeit nicht berühren, weil es heiß oder scharf sein kann. Sägeblatt immer vor Gebrauch kontrollieren. Auf den Boden gestürzte, abgebrochene, gerissene oder wie auch immer beschädigte Sägeblätter nicht verwenden.

Mit dem Arbeitsplatz verbundene Gefahren
Rutschen, Stolpern und Sturz sind die Hauptursachen für Körperverletzungen. Aufgrund des Gerätegebrauches glitschig gewordene Flächen sowie Stolpern durch die Druckluftinstallation vermeiden. In einer nicht bekannten Umgebung vorsichtig vorgehen, weil dort verdeckte Gefahren, wie elektrische oder sonstige Nutzleitungen vorhanden sein können. Die Druckluftgeräte sind nicht für den Gebrauch in Ex-Bereichen bestimmt, auch sind sie nicht elektrisch isoliert. Sicherstellen, dass keine Elektroleitungen, Gasrohre u. dgl. am Arbeitsplatz vorhanden sind, die eine Gefahr bei ihrer Beschädigung durch das Gerät herbeiführen können.

Mit Dämpfen und Staub verbundene Gefahren
Der Staub und die Dämpfe, die durch den Einsatz eines druckluftbetriebenen Gerätes entstehen können, führen zur Verschlechterung der Gesundheit des Bedieners (bspw. zum Krebs, Geburtsfehler, Asthma und/oder Hauterkrankungen) führen. Es ist daher erforderlich, Risiken zu beurteilen und entsprechende Kontrollmaßnahmen im Zusammenhang mit diesen Gefahren zu treffen. Druckluftgerät gemäß den Vorgaben in der Bedienungsanleitung bedienen und warten, um die Dampf- und Staubentwicklung zu minimieren. Der Luftaustritt ist so zu richten, dass die Staubaufwirbelung in der staubreichen Umgebung minimiert wird. Dort, wo Dämpfe oder Staub entstehen, sind ihre Emissionsquellen in erster Reihe unter Kontrolle zu halten. Alle eingebauten Funktionen und Zubehörteile, um den Staub oder die Dämpfe zu sammeln, auszusondern oder zu reduzieren, müssen gemäß den Herstellervorgaben betrieben und unterhalten werden. Einbauwerkzeuge gemäß den Vorgaben in der Bedienungsanleitung auslegen, warten und wechseln, um die Dampf- und Staubentwicklung zu minimieren. Die Warnungen sind mitzuteilen, um die Explosions-

und Brandgefahren infolge der Materialbearbeitung zu verhindern. Atemwegeschutz gemäß den Vorgaben des Arbeitgebers bzw. entsprechend den Hygiene- und Sicherheitsanforderungen gebrauchen. Bei der Bearbeitung einiger Stoffe können Staub oder Dämpfe entstehen und somit eine explosionsfähige Atmosphäre bilden.

Lärmgefährdung
Eine sehr starke Lärmexposition kann zum irreversiblen Gehörverlust sowie zu anderen Problemen, wie Gehörstörungen (Tinnitus, Brummen usw.) führen. Es ist daher erforderlich, Risiken zu beurteilen und entsprechende Kontrollmaßnahmen im Zusammenhang mit diesen Gefahren zu treffen. Entsprechende Kontrollmaßnahmen, um derartige Risiken zu minimieren, können bspw. Isolierungsmaterialien gegen die Lärmentwicklung durch bearbeiteten Gegenstand umfassen. Gehörschutz gemäß den Vorgaben des Arbeitgebers bzw. entsprechend den Hygiene- und Sicherheitsanforderungen gebrauchen. Druckluftgerät gemäß den Vorgaben in der Bedienungsanleitung bedienen und warten, um die Lärmentwicklung zu minimieren. Einbauwerkzeuge gemäß den Vorgaben in der Bedienungsanleitung auslegen, warten und wechseln, um die unnötige Lärmentwicklung zu minimieren. Weist das Druckluftgerät einen Schaldämpfer auf, so ist es immer vor dem Geräteeinsatz sicherzustellen, dass er korrekt eingebaut ist.

Gefahren durch Vibrationen
Obwohl die Werkzeuge so entwickelt werden, um die mit der Emission von Vibrationen verbundene Gefahr zu minimieren, war es nicht möglich, die Vibrationen als ein Restrisiko ganz zu eliminieren. Durcheinen falschen Gerätegebrauch kann die Vibrationsexposition steigern. Der in der Bedienungsanleitung angegebene Vibrationswert kann vom Vibrationsniveau in der angemessenen Anwendung abweichen. Die Vibrationsexposition kann zu einer irreversiblen Schädigung des Nervensystems und des Kreislaufes der Hände und Füße führen. Warme Kleidung bei niedrigen Temperaturen tragen und Hände warm und trocken halten. Druckluftgerätbetrieb bei Kribbeln und Taubheitsgefühl, Schmerzen oder Weißwerden der Finger- und Handhaut sofort einstellen, Vorgesetzten informieren sowie Arzt konsultieren. Wird das Druckluftgerät gemäß den Vorgaben der Bedienungsanleitung bedient und gewartet, kann die unerwünschte Steigerung der Vibrationen verhindert werden. Einbauwerkzeuge und Hilfsmittel gemäß den Vorgaben in der Bedienungsanleitung auslegen, warten und wechseln, um die Vibrationsentwicklung zu minimieren. Gerät nach Möglichkeit mithilfe eines Gestells, Spanners oder Stabilisators abstützen. Werkzeug nicht kräftig, aber sicher halten, dabei erforderliche Reaktionskraft berücksichtigen, weil die Gefahr durch Vibrationen bei einer stärkeren Haltekraft üblicherweise größer ist. Eine falsche Montage des Einbauschnittwerkzeuges kann mit erhöhtem Vibrationspegel resultieren.

Zusätzliche Sicherheitshinweise für Druckluftgeräte
Die Druckluft kann ernsthafte Körperverletzungen verursachen:
- Druckluftzuführung trennen, Druckluftschlauch drucklos machen und Druckluftgerät trennen, wenn das Gerät nicht gebraucht, die Zubehörteile gewechselt oder Reparaturen durchgeführt werden,
- Druckluftstrom niemals gegen sich selbst oder gegen andere Personen richten.

Ein Druckluftschlauchschlag kann ernsthafte Verletzungen verursachen. Häufige Kontrollen auf beschädigte oder gelöste Schläuche und Anschlüsse durchführen. Kalte Druckluft fern von den Händen halten. Immer wenn schraubbare Mehrzweckanschlüsse (Klauenanschlüsse) verwendet werden, sind Sicherungsbolzen und -verbindungsstücke gegen mögliches Lösen der Verbindungen der Schläuche selbst und der Schläuche mit dem Gerät zu verwenden. Für jeweiliges Gerät vorgeschriebenen Luftdruck nicht überschreiten.
Gerät niemals am Schlauch gefasst vertragen.

BETRIEBSBEDINGUNGEN

Sicherstellen, dass die Druckluftquelle den richtigen Betriebsdruck und den erforderlichen Druckluftdurchfluss liefern kann. Bei einem zu hohen Versorgungsdruck sind ein Reduzierventil und ein Sicherheitsventil einzubauen. Das Druckluftgerät ist über einen Filter und eine Schmiervorrichtung zu betreiben, um reine und ölhaltige Druckluft zu gewährleisten. Der Luftfilter und die Schmiervorrichtung sind vor jedem Gebrauch auf die Beschaffenheit zu prüfen, gegebenenfalls ist der Filter zu reinigen und die Schmiervorrichtung mit Öl nachzufüllen. Damit kann das Gerät korrekt betrieben und seine Lebensdauer verlängert werden.
Bei hohen Beanspruchungen kann eine Rückprallkraft zum Gerätebediener hin entstehen. Es ist daher eine derartige Körperposition zu halten, um diesen Kräften effizient entgegenzuwirken.
Eine unerwartete Gerätebewegung oder der Einbauwerkzeugbruch kann Ursache für Körperverletzungen sein.
Werden zusätzliche Handgriffe oder Haltegestelle eingesetzt, muss es sichergestellt werden, dass das Gerät sicher und zuverlässig befestigt ist.
Körperteile und Kleidungsstücke fern vom laufenden Werkzeug halten, sonst ist Mitnahme oder Erfassen möglich. Vor der erneuten Arbeitsaufnahme immer sicherstellen, dass alle, für die Befestigung und Einstellung anderer Werkzeuge im Drucklufthammer verwendeten Schlüssel und Werkzeuge entfernt wurden.
Während der Arbeit kann Staub entwickelt werden, der möglicherweise für den Bediener schädlich ist.
Bei den Schneid- oder Abbrucharbeiten können Teile des bearbeiteten Materials weggeschleudert werden.
Vor Arbeitsbeginn immer kontrollieren, ob keine unter Spannung stehenden Leitungen geschnitten werden können. Bei einer Berührung der elektrischen Leitung durch das Sägeblatt ist ein elektrischer Schlag des Bedieners nicht auszuschließen, der zu ernsthaften Verletzungen oder dem Tod führen kann.
Vor Arbeitsbeginn immer kontrollieren, ob keine Installationen, wie bspw. eine Gas- oder Wasserinstallation, geschnitten werden

können. Beim Schneiden entstehende Funken können zur Gasentzündung in einer beschädigten Installation und folglich zu einem Brand, einer Explosion mit möglichen ernsthaften Verletzungen oder dem Tod führen.
Nur zum Trennen des jeweiligen Materials bestimmte Sägeblätter verwenden – bspw. keine Holzsägeblätter zum Schneiden von metallen oder Kunststoffen einsetzen.

GERÄT GEBRAUCHEN

Vor jedem Einsatz des Druckluftgerätes sicherstellen, dass alle Druckluftkomponenten intakt sind. Bei festgestellten Schäden sind nicht intakte Komponenten zu erneuern.
Vor jedem Einsatz des Druckluftsystems ist die innerhalb der Gerätes, des Kompressors und der Druckluftschläuche kondensierte Feuchte zu entfernen.

Gerät am Druckluftsystem anschließen
Auf der Abbildung wird der korrekte Geräteanschluss am Druckluftsystem dargestellt. Nur auf diese Art und Weise kann das Gerät am effektivsten eingesetzt und seine Lebensdauer möglichst verlängert werden.

Einige Tropfen Öl der Viskositätsklasse SAE 10 in den Lufteintritt einfüllen.
Entsprechendes Endstück am Lufteintrittgewinde schrauben, um den Druckluftschlauch sicher und zuverlässig anschließen zu können (II).
Entsprechendes Werkzeug in der Werkzeugaufnahme einbauen. **Für den Einsatz der Druckluftgeräte nur für den Zusammenschluss mit Schlaggeräten vorgesehene Zubehörteile verwenden.**
Entsprechende Drehrichtung einstellen. F – Drehrichtung im Uhrzeigersinn, R – Drehrichtung entgegen des Uhrzeigersinns.
Luftdruck wo erforderlich einstellen (Drehmoment).
Gerät am Druckluftsystem mit einem Druckluftschlauch mit dem Innendurchmesser laut der Tabelle mit technischen Daten anschließen. Sicherstellen, dass die Schlauchfestigkeit mindestens 1,38 MPa beträgt (III).
Gerät für einige Sekunden in Betrieb nehmen, dabei sicherstellen, dass keine abnormalen Geräusche oder Vibrationen wahrnehmbar sind.

Zubehör einbauen
Befestigungsschrauben der Führung lösen, nicht ganz herausschrauben (IV).
Führung in den Montagebohrungen einbauen, höhenrichtig einstellen und mit den Schrauben festhalten (V). Der gebogene Führungsteil muss zum Deckel der Sägeblatthalterung gerichtet sein. Montage nachprüfen – kann die Führung in ihrer Lage nicht verstellt werden, so ist sie korrekt eingebaut.
Schraube im Deckel der Sägeblatthalterung ganz lösen und Deckel öffnen (VI).
Befestigungsschrauben des Sägeblattes lösen, nicht ganz herausschrauben (VII).
Sägeblatt in den Werkzeugaufnahmenschlitz bis zum Anschlag einführen. Die Sägeblattschneidklinge muss zum Deckel der Sägeblatthalterung gerichtet sein. Befestigungsschrauben des Sägeblattes festziehen (IX). Lässt sich das Sägeblatt von der Halterung nicht trennen, so ist es korrekt eingebaut.
Deckel schließen und mit Befestigungsschraube sichern.

Gerät in und außer Betrieb nehmen
Achtung! Vor Inbetriebnahme des Druckluftgerätes sicherstellen, dass das Einbauwerkzeug keine Gegenstände und insbesondere keine Körperteile berührt.
Das Werkzeug wird mit einem Heben in Betrieb genommen, der das Druckluftventil öffnet und für die Druckluftlieferung für den Geräteantrieb sorgt. Ist der Hebel mit einer Sperre gegen unerwünschtes Hebelbetätigen ausgerüstet, ist die Sperre so zu verstellen, dass sie parallel zum Hebel steht, anschließend Hebel zum Gerätegehäuse drücken. So wird das Gerät in Betrieb genommen. Gerät auf Nenndrehzahl gehen lassen und erst danach mit der Arbeit beginnen.

Durch das Lösen des Hebels wird das Druckluftgerät außer Betrieb genommen. Der Hebel springt in die Neutrallage selbsttätig zurück und wird durch die Sperre gesichert. Dabei ist es zu beachten dass sich das Einbauwerkzeug noch eine gewisse Zeit bewegen kann. Gerät nicht zur Seite legen, bis das Einbauwerkzeug ganz stillsteht.

Schweifsäge betreiben
Bearbeiteten Gegenstand an der Werkbank bspw. mit Schraubzwingen, einem Schraubstock usw. festhalten und niemals mit Händen oder anderen Körperteilen halten. Das Material ist für das Schneiden an den beiden Enden und in der Schnittliniennähe abzustützen. Die Stützen sind an den beiden Schnittlinienseiten so zu platzieren, dass sich das Sägeblatt nicht in der Schnittfuge verklemmt. Das Führungsgestell muss in der ganzen Länge auf dem bearbeiteten Material stützen. Auf diese Weise wird ein richtiger Neigungswinkel des Sägeblattes zum bearbeiteten Material eingehalten.
Bei der Arbeit nur den für jeweilige Tätigkeiten erforderlichen Druck auf das Gerät ausüben. Keinen übermäßigen Druck auf bearbeiteten Gegenstand ausüben, sonst kann das Sägeblatt brechen und ernsthafte Verletzungen herbeiführen. Bei der Bearbeitung auf möglicherweise abgespaltete Teile achten und niemals zulassen, dass sie eine Gefahr am Arbeitsplatz darstellen

können. Die Schweifsäge bei der Arbeit mit einer konstanten, ununterbrochenen Bewegung, nicht ruckartig und nicht geneigt, führen. Sonst kann das Sägeblatt brechen. Mit dem mitgelieferten Sägeblatt können Metalle und Kunststoffe gradlinig und bogenartig geschnitten werden.
Ist erneutes Sägen in der Schnittfuge erforderlich, zuerst Schweifsäge in Betrieb nehmen und auf Nenndrehzahl gehen lassen, erst danach Sägeblatt vorsichtig in die Schnittfuge einführen.

GERÄTEWARTUNG

Keine brennbaren Flüssigkeiten (Benzin, Lösungsmittel, andere …) für die Gerätereinigung verwenden. Deren Dämpfe können entzünden, die Explosion des Gerätes und ernsthafte Verletzungen verursachen.
Werden Lösungsmittel für die Reinigung der Werkzeugaufnahme und des -körpers verwendet, können die Dichtungen dadurch weich werden. Gerät vor der Arbeitsaufnahme gründlich trocknen lassen.
Gerät bei jeglichen festgestellten Fehlfunktionen sofort vom Druckluftsystem trennen.
Alle Komponenten des Druckluftsystems müssen gegen Schmutz geschützt werden. Der in das Druckluftsystem eingedrungene Schmutz kann zur Zerstörung des Gerätes selbst und anderer Druckluftsystemkomponenten führen.

Gerätewartung vor jedem Gebrauch
Gerät vom Druckluftsystem trennen.
Etwas Schutzflüssigkeit (bspw. WD40) in den Lufteintritt einfüllen.
Gerät am Druckluftsystem anschließen und ca. 30 Sekunden laufen lassen. Dadurch kann die Schutzflüssigkeit und Gerät eindringen und es reinigen.
Gerät erneut vom Druckluftsystem trennen.
Einige Tropfen Öl der Viskositätsklasse SAE 10 ins Gerät über den Lufteintritt und sonstige, dazu bestimmte Bohrungen einfüllen. Es wird empfohlen, Konservierungsöl der Viskositätsklasse SAE 10 für Druckluftgeräte zu verwenden. Gerät am Druckluftsystem anschließen und eine kurze Zeit laufen lassen.
Achtung! Das WD40 Schutzmittel darf als Schmieröl nicht verwendet werden.
Durch die Austritte ausgetretenes übermäßiges Öl abwischen. Sonst kann es die Gerätedichtungen beschädigen.

Sonstige Wartungsmaßnahmen
Gerät vor jedem Gebrauch auf sichtbare Schäden prüfen. Werkzeugmitnehmer, -aufnahmen und -spindeln immer sauber halten. Alle 6 Monate oder alle 100 Betriebsstunden ist eine Inspektion des Gerätes durch einen Fachtechniker in der Reparaturwerkstatt durchführen zu lassen. Wird das Gerät ohne vorgeschriebenes Druckluftversorgungssystem eingesetzt, ist die Häufigkeit der Inspektionen entsprechend zu erhöhen.

Störungen beseitigen
Der Gerätegebrauch ist bei festgestellten Störungen sofort einzustellen. Der Gebrauch eines nicht funktionsfähigen Gerätes kann ernsthafte Verletzungen verursachen. Sämtliche Gerätereparaturen oder Komponentenerneuerungen müssen in einer Vertragswerkstatt durch entsprechend qualifizierte Fachtechniker durchgeführt werden.

Störung	**Mögliche Abhilfe**
Drehzahl zu klein oder das Werkzeug lässt sich nicht starten	Etwas WD40 Schutzflüssigkeit über den Lufteintritt einfüllen und Gerät für einige Sekunden in Betrieb nehmen. Die Schaufeln können am Rotor kleben. Gerät für ca. 30 Sekunden in Betrieb nehmen. Gerät mit etwas Öl schmieren. Achtung! Übermäßiges Öl kann zur Reduzierung der Geräteleistung führen. In diesem Fall Antrieb reinigen.
Gerät lässt sich starten, danach sinkt die Drehzahl	Der Kompressor liefert keine erforderliche Druckluftmenge. Das Gerät wird mithilfe der Druckluft des Kompressorbehälters gestartet. Der Kompressor kann die Druckluft zeitgleich nachfüllen. Gerät an einem leistungsstärkeren Kompressor anschließen.
Geräteleistung zu klein	Sicherstellen, dass der Innendurchmesser vorhandener Druckluftschläuche den Angaben nach Nr. 3 der Tabelle entspricht. Druckeinstellung nachprüfen – der Wert muss maximal sein. Sicherstellen, dass das Gerät ordnungsgemäß gereinigt und abgeschmiert ist. Gerät bei Erfolglosigkeit reparieren lassen.

Ersatzteile
Ersatzteilliste für das Gerät siehe „Downloads“, Produktdatenblatt, auf der Webseite: www.toya.pl.

Gehäuse, Lüftungsschlitze, Schalter, Zusatzhandgriff und Schutzverkleidungen nach beendeter Arbeit bspw. mit Druckluft bei maximal 0,3 MPa, mit einem Pinsel oder einem trockenen Lappen ohne chemische und Reinigungsmittel reinigen. Werkzeuge und Werkzeugaufnahmen mit einem trockenen Lappen reinigen.

Verschlissene Werkzeuge sind Sekundärrohstoffe und gehören nicht in die Hausmüllbehälter, weil sie gesundheits- und umweltschädliche Stoffe enthalten! Wir bitten unsere Kunden, einem schonenden natürlichen Ressourcenverbrauch und dem Umweltschutz aktiv beizutragen, indem verschlissene Anlagen bei einer entsprechenden Sammelstelle abgeliefert werden. Entsorgte Abfälle werden beschränkt, indem sie der Wiederverwendung, dem Recycling oder auf eine andere Art und Weise zurückgewonnen werden.

ХАРАКТЕРИСТИКА ИНСТРУМЕНТА

Пневматический лобзик это инструмент с питанием с помощью струи сжатого воздуха. С помощью соответствующего полотна, устанавливаемого в держателе инструмента, можно резать металл, пластик и древесину. Инструмент подходит для работы внутри помещений и не следует подвергать его воздействию влаги и атмосферных осадков. Надлежащая, надежная и безопасная работа инструмента зависит от его надлежащей эксплуатации, поэтому:

Прежде чем приступить к работе с инструментом, необходимо ознакомиться с руководством по его эксплуатации и сохранить для дальнейшего использования.

За весь ущерб и все повреждения, возникшие в результате использования инструмента не в соответствии с назначением, несоблюдения правил безопасности и рекомендаций настоящей инструкции, поставщик не несет ответственности. Использование прибора не в соответствии с назначением приводит к потере прав пользователя по гарантию, и из-за несоответствия договору.

ПРИНАДЛЕЖНОСТИ

Инструмент оснащен разъемом, позволяющим подключить его к пневматической системе, полотно и направляющую, ограничивающую глубину реза.

ТЕХНИЧЕСКИЕ ПАРАМЕТРЫ

Параметр	Единица измерения	Значение
Номер по каталогу		YT-09955
Вес	[кг]	0,67
Диаметр подсоединения воздуха (PT)	[" / мм]	6,3 / 1/4
Диаметр шланге подачи воздуха (диаметр)	[мм]	10 / 3 / 8
Скорость резки	[мин$^{-1}$]	9000
Длина хода пильного полотна.	[мм]	10
Максимальная толщина резки металла	[мм]	2
Максимальная толщина резки пластика и древесины	[мм]	6
Максимальное рабочее давление	[МПа]	0,63
Необходимый расход воздуха (при 0,63 МПа)	[л/мин]	170
Звуковое давление (EN 15744)	[дБ (A)]	78 ± 3
Акустическая мощность (EN 15744)	[дБ (A)]	89 ± 3
Вибрации (ISO 28927-8)	[м/с^2]	23 ± 1,5

ОБЩИЕ УСЛОВИЯ БЕЗОПАСНОСТИ

ВНИМАНИЕ!! При работе с помощью пневматического инструмента всегда рекомендуется соблюдать основные правила безопасности при работе, в том числе, вместе с приведенными ниже, для уменьшения риска возникновения пожара, поражения электрическим током и предотвращения травм.

Прежде чем приступить к работе с настоящим инструментом, необходимо прочитать все руководство и сохранить его.

ВНИМАНИЕ! Прочитать все приведенные ниже инструкции. Несоблюдение их может привести к поражению электрическим током, пожару или к повреждениям тела. Понятие «пневматический инструмент», используемое в инструкции относится ко всем инструментов, приводимых в движение с помощью струи сжатого воздуха под соответствующим давлением.

СОБЛЮДАТЬ НИЖЕУКАЗАННЫЕ ИНСТРУКЦИИ

Общие правила безопасности
Перед началом установки, эксплуатации, ремонта, технического обслуживания и смены принадлежностей или при работе вблизи пневматического инструмента из-за многочисленных угроз, вы должны прочитать и понять рекомендации по технике безопасности. Не выполнение этих действий может привести к серьезным травмам. Установка, регулировка и монтаж пневматических инструментов может выполняться только квалифицированным и обученным персоналом. Не изменить пневматического инструмента. Изменения могут снизить эффективность и уровень безопасности, и увеличить риск оператора инструмента. Не выбрасывать инструкции по технике безопасности, следует ее передать оператору инструмента. Не использовать пневматического инструмента, если он поврежден. Инструмент необходимо подвергать пе-

риодической инспекции на наличие видимости данных, требуемых стандартом ISO 11148. Работодатель/пользователь должен связаться с производителем для замены щитка, каждый раз, когда это необходимо.

Угрозы, связанные с благодаря этому, обеспечивается дополнительная частями
Отключить инструмент от источника питания перед заменой установленного инструмента или принадлежностей. Повреждение обрабатываемой детали, принадлежностей, или даже установленного инструмента может вызвать выброс части с большой скоростью. Всегда используйте защиту для глаз устойчивый к ударам. Степень защиты следует выбирать в зависимости от выполняемой работы. Убедитесь, что заготовка надежно закреплен. Убедитесь в том, что искры, образовавшиеся при резке металла, будут направлены в такое место, чтобы не вызвали риска. Убедитесь, что режущий инструмент был правильно закреплен.

Угрозы, связанные с запутыванием
Свободную одежду, носить ювелирные изделия, одежда которую носят на шее, волосах, или рукавицы, могут быть причиной захлебывания, снятия скальпа и/или порезы, если их не будут держать подальше от инструмента и принадлежностей.

Угрозы, связанные с работой
Избегать контакта с пильным полотном, чтобы предотвратить порезы рук и других частей тела. Крышки всегда должны быть закреплены в правильном положении и быть в исправном состоянии и без повреждений. Уничтожены, согнуты или сильно изношены, пыльники следует заменить на щитки, рекомендованные производителем. Убедитесь, что крышки подвижные возвращаются в полностью закрытом положении, сразу же после того, как будут освобождены от открытой позиции. Крышки, подвижные, никогда не должны быть заблокированы или закреплены в открытом положении или блокируются иным образом. Использование средства может оставить руки оператора на угрозы, такие как: отключение, истиранию и жарко. Нужно одеваться уместно рукавиц для защиты рук. Оператор и персонал консерванта должны быть физически в состоянии справиться с количеством, массой и мощностью инструмента. Держать инструмент правильно: необходимо быть готовым к борьбе с нормальной или неожиданного движения и иметь в своем распоряжении обе руки. Держать баланс, обеспечивающие безопасность и положение ног. Во избежание травм, вызванных ударом или усечением: избегать контакта с полотном, лезвием или ножом, каждый раз, когда пневматический инструмент подключен к питанию. Использовать средства личной защиты, такие как рукавиц, фартуки и каски. Травмы могут быть вызваны неконтролируемое движение инструмента: всегда нужно убедиться, что направляющие (если они есть в комплекте) надежно закреплены к обрабатываемой детали. Резка этим инструментом приводит к образованию острых краев; использовать рукавиц для защиты рук.
Отпустите давление на устройство пуска и остановки в случае перерыва в подаче энергии, питающей. Использовать только смазочные материалы, рекомендуемые производителем. Использовать защитные очки, рекомендуется использовать подобранных рукавиц и защитной одежды. Соблюдать осторожность, так как установленный вращающийся инструмент может двигаться еще после отпуска устройства запуска.

Угрозы, связанные с повторяемыми движениями
Во время использования пневматического инструмента для работы, заключающейся в повторении движений, оператор подвергается ощущению дискомфорта ладоней, рук, плеч, шеи или других частей тела. В случае использования пневматического инструмента, оператор должен занять комфортное положение, обеспечивающее правильное положение ног, а также избегать странных или не обеспечивающих равновесия положений. Оператор должен менять положение во время длительной работы, это поможет избежать дискомфорта и усталости. Если оператор испытывает такие симптомы, как: постоянный или периодический дискомфорт, боль, ноющую боль, дрожь, онемение, ощущение жжения или ригидность. Не следует их игнорировать, он должен сказать об этом работодателю и обратитесь к врачу.

Угрозы, связанные с принадлежностями
Отключить инструмент от источника питания перед заменой инструмента вставленной или аксессуар. Использовать принадлежности и расходные материалы только размеров и типов, которые рекомендованы производителем; не использовать других типов или размеров принадлежностей и расходных материалов. Избегать прямого контакта с установленным инструментом, во время и сразу после использования, так как он может быть горячим или острым. Проверить полотно перед использованием. Не использовать полотен, которые могли упасть, или, которые зазубрены, у них трещины или они повреждены другим образом.

Угрозы, связанные с рабочим местом
Скольжения, спотыкания и падения являются основными причинами травм. Остерегаться скользких поверхностей, вызванных использованием инструмента, а также угрозы спотыкания, вызванного системой подачи воздуха. Соблюдать осторожность в незнакомом окружении. Могут существовать скрытые угрозы, такие как электричество или другие коммунальные услуги линии. Пневматический инструмент не предназначен для использования во взрывоопасных средах и не изолирована от контакта с электроэнергией. Убедиться в том, что не существуют никакие электрические провода, газовые трубы и т. д., которые могут вызвать опасность в случае повреждения с помощью инструмента.

Угрозы, связанные с парами и пылью
Пыль и испарения, возникающие при использовании пневматического инструмента, могут привести плохое состояние здоровья (например, рак, врожденные дефекты, астма и/ или дерматит), необходимы: оценка угроз и внедрение необходимых мер контроля в отношении этих угроз. Оценка риска должна включать в себя воздействие пыли, созданного с помощью средства и возможность страданий существующей пыли. Обслуживание и обслуживание пневматического инструмента следует выполнять в соответствии с руководством по эксплуатации, что позволит свести к минимуму выбросы паров и пыли. Выход воздуха необходимо руководствоваться, чтобы свести к минимуму возбуждение пыли в пыльной среде. Там, где образуются пыль или пары, приоритетом должен быть контроль на источнике выбросов. Все интегрированные функции и оборудование для сбора, извлечения или уменьшения пыли, или дыма, должны быть правильно эксплуатироваться и обслуживаться в соответствии с рекомендациями производителя. Выбирать, обслуживать и заменять инструменты, вставленные в соответствии с указаниями руководства, чтобы предотвратить подъем паров и пыли. Должны быть указаны предупреждения для предотвращения риска взрыва или пожара, вызванного заготовки материалом. Использовать защиты дыхательных путей в соответствии с указаниями работодателя и в соответствии с требованиями охраны труда. Работа с некоторыми материалами приводит к выбросу пыли и испарений, приводящему к потенциально взрывоопасной атмосфере.

Опасность шума
Воздействие повышенного уровня шума может привести к постоянной и необратимой потере слуха и другим проблемам, таким как шум в ушах (звон, жужжание, свист или гул в ушах). Необходима оценка угроз и внедрение мер контроля в отношении этих угроз. Соответствующий контроль с целью уменьшить угрозы может охватывать собой такие мероприятия, как: изоляционные материалы, предотвращающие „звон" заготовки. Использовать средства защиты в соответствии с указаниями работодателя и в соответствии с требованиями охраны труда. Обслуживание и обслуживание пневматического инструмента следует выполнять в соответствии с руководством по эксплуатации, чтобы избежать ненужного увеличения уровня шума. Выбрать, сохранить и заменить изношенные инструменты, вставленные в соответствии с указаниями руководства по эксплуатации. Это позволит избежать ненужного роста шума. Если пневматический инструмент оснащен глушителем, всегда необходимо убедится в том, что правильно установлен во время использования инструмента.

Опасность вибрации
Несмотря на проектировании инструментов таким образом, чтобы свести к минимуму риски, связанные с уровнем вибрации, не было возможности полностью исключить вибрации, которые могут привести к опасности. Неправильное обращение с инструментом может привести к риски, связанные с воздействием вибрации. Значение вибрации, указанная в инструкции, может неправильно представить уровень колебаний в предстоящем использовании. Воздействие вибрации может привести к необратимому повреждению нервов и кровоснабжения рук и плеч. Следует одеваться тепло во время работы при низких температурах и держать руки в тепле и сухими. Если появится онемение, покалывание, боль или отбеливание кожи пальцев и ладони, прекратить использование пневматического инструмента, затем уведомить работодателя, а также консультироваться с врачом. Обслуживание и технический уход за пневматическим инструментом в соответствии с руководством по эксплуатации, позволит избежать ненужного увеличения уровня вибрации. Выбрать, проводить технический уход и заменять расходные материалы / установленный инструмент в соответствии с указаниями руководства, так чтобы предотвратить повышенный уровень вибрации. Подпирать вес инструмента с помощью основания, натяжителя или стабилизатора, если это возможно. Держать инструмент с помощью легкого, надежного хвата, с учетом необходимых сил реакции, поскольку угрозы, происходящие от вибрации, как правило, больше, когда сила хвата выше. Неправильная установка устанавливаемого режущего инструмента может привести к повышенным уровня вибрации.

Дополнительные инструкции по безопасности для пневматических инструментов
Воздух, находящийся под давлением, может привести к серьезным травмам:
- всем перекрыть подачу воздуха, опорожнить шланг с воздуха под давлением и отключить инструмент от подачи воздуха, когда он не используется, перед заменой принадлежностей или при выполнении ремонтных работ;
- никогда не направлять воздух на себя или кого-либо другого.
Удар шлангом может привести к серьезным травмам. Всегда произвести контроль на наличие поврежденных или незакрепленных шлангов и разъемов. Холодный воздух направлять подальше от рук. Не использовать быстроразъемных соединений на входе инструмента в случае ударных или импульсных шуруповертов (гайковертов). Применять резьбовые соединения для шланга, изготовленные из закаленной стали (или материалов, соответствующим образом, стойких к ударам) каждый раз, когда используются универсальные винтовые соединения (кулачковые соединения), необходимо использовать защитные стержни и соединители для защиты от возможности повреждения соединений между шлангами или между шлангом и инструментом. Не превышать максимального давления, указанного для инструмента. Никогда не переносить инструмент, держа его за шланг.

УСЛОВИЯ ЭКСПЛУАТАЦИИ

Убедитесь, что источник сжатого воздуха позволяет создать соответствующее рабочее давление и обеспечивает требуемый расход воздуха. В случае слишком большого давления питающего воздуха необходимо использовать редуктор

вместе с предохранительным клапаном. Пневматический инструмент, необходимо питать от системы с фильтром и масленкой. Это обеспечит одновременно чистоту и увлажнение воздуха маслом. Состояние фильтра и масленки проверять перед каждым использованием и, в случае необходимости, очистить фильтр или дополнить нехватку масла в масленку. Это позволит обеспечить правильную эксплуатацию инструмента и продлит срок его службы.
В случае больших нагрузок может появиться сила отдачи, направленная в сторону обслуживающего инструмент. Следует принять такое положение во время работы, чтобы можно было эффективно противодействовать этим силам.
Неожиданное движение инструмента или поломка установленного инструмента может быть причиной травм.
В случае использования дополнительных держателей или стоек, необходимо убедится в том, что инструмент правильно и надежно закреплен.
Держать части тела и одежду подальше от работающего рабочего инструмента. Существует угроза затягивания или захватывания. Всегда необходимо убедится в том, что все ключи и инструменты, используемые для регулирования и крепления другого инструмента в пневматическом инструменте, были удалены перед началом работы.
Во время работы может образовываться пыль, которая в зависимости от обрабатываемого материала может быть вредна для оператора.
Во время разрезания или работ по сносу могут отбрасываться фрагменты обрабатываемого материала.
Перед началом резки необходимо убедится в том, что не будут перерезаны электрические провода, находящиеся под напряжением. Контакт полотна с проводом, находящимся под напряжением, может привести к поражению электрическим током оператора инструмента, что может стать причиной серьезных травм или смерти.
Перед началом резки необходимо убедится в том, что не будут перерезаны какие-либо системы, например, газовая или водяная. Искры, образовавшиеся при резке, могут привести к воспламенению улетучивающегося газа из поврежденной системы, что может привести к пожару, взрыву и серьезным травмам или смерти.
Использовать только полотна, подходящие для резки определенного типа материала. Например, не использовать полотен, предназначенных для резки древесины, для резки металла или пластика.

ИСПОЛЬЗОВАНИЕ ИНСТРУМЕНТА

Перед каждым использованием инструмента убедитесь в том, что ни один элемент пневматической системы не нарушается. В случае выявления повреждений, следует немедленно заменить на новые, неповрежденные элементы системы.
Перед каждым использованием пневматической системы необходимо высушить влагу сжатая внутри инструмента, компрессора и проводов.

Подключение инструменты для пневматической системы
Рисунок показывает рекомендуемый способ подключения инструмента к пневматической системе. Как показано на рисунке, позволит наиболее эффективно использовать средства, а также продлит срок службы инструмента.

Пустить несколько капель масла с вязкостью SAE 10 для впуска воздуха.
Для резьбы отверстия для воздуха, плотно и надежно закрепите нужную насадку для присоединения шланга, поставляющего воздух (II).
В держателе инструмента установить инструмент вставляются в предназначенные для планируемого вида работ. **Для работы с пневматическими инструментами использовать только оборудование, адаптированное для работы с инструментами воздействия ударных нагрузок.**
Подключить инструмент к пневматической системе с помощью шланга с внутренним диаметром, указанному в таблице с техническими характеристиками. Убедиться в том, что прочность шланга составляет не менее 1,38 МПа. (III)
Запустить инструмент на несколько секунд, убедившись, что не доходят с него никакие подозрительные звуки или вибрации.

Монтаж оборудования
Ослабить винты, крепящие направляющую, но не выкручивать их полностью (IV).
Вставьте направляющую в монтажные отверстия, установить его на желаемую высоту и зафиксируйте положение, затянув винт (V). Изогнутые часть направляющей должна быть направлена в сторону крышки крепления полотна. Проверить правильность монтажа, если невозможно изменить положение направляющей это означает, что направляющая была установлена правильно.
Выкрутить полностью болт крышки крепления полотна, а затем открыть крышку (VI).
Ослабьте винты, удерживающие полотно, но не выкручивать их полностью (VII).
Вставьте крепление полотна в прорезь держателя инструмента до упора. Лезвие пилки должны быть направлены в сторону крышки крепления полотна. Затяните до упора винты, крепящие полотно (IX). Если полотна не даст вынуть из крепления, значит это правильный монтаж.
Закройте крышку и зафиксируйте ее, затянув винт.

Запуск и остановка инструмента
Внимание! Перед началом пневматического инструмента, необходимо убедится в том, что установлен инструмент встав-

лены не имеет контакта с любым предметом или любой частью тела.
Инструмент запуск с помощью рычага, который открывает воздушный клапан и, тем самым, обеспечивает подачу сжатого воздуха для привода инструмента. Если рычаг имеет блокировку, которая предотвращает случайное нажатие рычага. Блокировку необходимо повернуть, чтобы она была параллельна рычагу, а затем привлечь рычаг к корпусу инструмента. Это приведет к запуску утилиты. Вы должны позволить средстве достижения номинальные обороты, и только потом приступить к работе.

Прекращение работы инструмента происходит при отпускании нажима на рычаг. Рычаг автоматически возвращается в исходное положение, а замок защищает рычаг. Следует учитывать, что инструмент вставлены, может еще какое-то движение. Не откладывать средства до полной остановки движения установленного инструмента.

Работа лобзиком
Фиксировать заготовку до рабочего места, например, с помощью струбцин столярных, тиски и т. д. Никогда не держите отрезки материала только с помощью рук или других частей тела. В случае пересечения следует зафиксировать материал на его окраинах и в непосредственной близости от линии резки. Подставки следует расположить с обеих сторон линии реза так, чтобы во время раскроя, полотно не застряла в прорезе. Во время резки основание направляющей должно быть основано на разрезаемом материале по всей длине. Это обеспечит правильный угол наклона полотна относительно отрезки материала.
Во время работы на инструмент оказывать только тот акцент, который нужен в работе. Не оказывать чрезмерного давления на заготовку, в противном случае это может привести к разрыву полотна и серьезных травм. Следует также обратить внимание на фрагменты, которые могут оторваться во время обработки. Нельзя допустить, чтобы в результате их опасности на рабочем месте. Во время резки лобзик вести плавное непрерывное движение. Не дергать и не наклонять лобзик в сторону. Это может привести к разрыву полотна. Полотно, входящий в комплект поставки, позволяет на резку металла и пластика по прямой линии и по дуге.
Если возникнет возобновить резку, необходимо сначала запустить лобзик, позволить ему достичь номинальной скорости работы, и только тогда осторожно ввести полотно в пропил.

ТЕХНИЧЕСКИЙ УХОД

Никогда не использовать бензин, растворитель или другую воспламеняющуюся жидкость для чистки инструмента. Испарения могут воспламеняться, вызывая взрыв инструмента и серьезные травмы.
Растворители, используемые для очистки держателя инструмента и корпуса, могут привести к размягчению уплотнений. Тщательно высушить инструмент перед началом работы.
В случае обнаружения каких-либо неправильностей в работе инструмента, инструмент немедленно отключить от пневматической системы.
Все элементы пневматической системы должны быть защищены от загрязнения. Загрязнения, которые попадут в пневматическую систему могут разрушить инструмент и другие элементы пневматической системы.

Технический уход за инструментом перед каждым использованием
Отсоединить инструмент от пневматической системы.
Перед каждым использованием залить небольшое количество жидкости для технического ухода (например, WD-40) через воздухозаборник.
Подключить инструмент к пневматической и запустить в течение примерно 30 секунд. Это позволит равномерно распределить жидкость консервант по интерьеру и средства их очистки.
Снова отключить инструмент от пневматической системы.
Небольшое количество масла SAE 10 залить внутрь инструмента через отверстие впуска воздуха и отверстия, предназначенные для этой цели. Рекомендуется использовать масла SAE 10, предназначенного для обслуживания пневматических инструментов. Подключить инструмент и запустить его на короткое время.
Внимание! WD-40 не может служить в качестве надлежащего смазочного масла.
Вытереть насухо избыток масла, который вышел через выходные отверстия. Оставленное масло может повредить уплотнения инструменты.

Другие операции по техническому уходу
Перед каждым использованием инструмента проверить, находятся ли на инструменте какие-либо следы повреждений. Приводные элементы, патроны инструмента и шпиндели держать в чистоте.
Каждые 6 месяцев или после 100 часов работы инструмент передать для осмотра квалифицированному персоналу в мастерской. Если инструмент эксплуатировался без применения рекомендуемой системы управления подачей воздуха, необходимо увеличить частоту осмотров инструмента.

Устранение неисправностей
Следует прекратить использование инструмента сразу после обнаружения какой-либо неисправности. Работа с помощью

неисправного инструмента может привести к травме. Любой ремонт или замена элементов инструмента, должны быть выполнены квалифицированным персоналом, в уполномоченной на это мастерской.

Неисправность	Возможное решение
Инструмент имеет слишком холостые обороты или не запускается	Залить небольшое количество WD-40 через отверстие впуска воздуха. Запустить инструмент на несколько секунд. Лопатки могут прилипнуть к ротору. Запустить инструмент на примерно 30 секунд. Небольшим количеством масла смазать инструмент. Внимание! Избыток масла может привести к снижению мощности инструмента. В этом случае необходимо очистить привод.
Инструмент запускается и потом замедляет	Компрессор не обеспечивает должного притока воздуха. Инструмент запускается от воздуха, накопленного в баке компрессора. По мере опорожнения бака, компрессор не успевает с дополнением нехватки воздуха. Необходимо подключить устройство к более производительному компрессору.
Недостаточная мощность	Убедитесь в том, что у имеющихся шлангов имеют внутренний диаметр, по крайней мере, такой, как указанный в таблице в пункте 3. Проверить настройку давления, если оно установлено на максимальное значение. Убедиться в том, что инструмент надлежащим образом очищен и смазан. В случае отсутствия результатов, инструмент сдать в ремонт.

Запасные части
Подробный перечень запасных частей продукта находится в разделе „Скачать”, в характеристике продукта, на сайте TOYA SA: www.toya.pl.

После завершения работы, корпус, вентиляционные отверстия, переключатели, дополнительный держатель и защитный кожух следует очистить, например, с помощью струи сжатого воздуха (при давлении, не превышающим 0,3 МПа), кисточкой или мягкой тряпкой без использования химических веществ и чистящих жидкостей. Инструмент и патроны очистить сухой, чистой тканью.

Использованный инструмент является вторичным сырьем - не выбрасывать его в контейнеры для домашних отходов, потому что они содержат вещества, опасные для здоровья человека и окружающей среды! Просим оказать помощь в экономной управлении природными ресурсами и охране окружающей среды путем передачи использованного устройства в точки утилизации использованных устройств. Чтобы ограничить количество удаляемых отходов необходимо их повторное использование, рисайклинг или утилизация в другой форме.

ХАРАКТЕРИСТИКА ІНСТРУМЕНТУ

Пневматичний лобзик - це інструмент, який працює зі струмом стиснутого повітря. За допомогою відповідного пильного полотна у тримачі інструменту можна різати пластикові та дерев'яні метали. Інструмент призначений для використання в приміщенні та не повинен піддаватися впливу вологи та опадів. Правильна, надійна і безпечна робота пристрою залежить від правильної роботи, тому:

Перед використанням пристрою прочитайте цю інструкцію збережіть її.

Постачальник не несе відповідальності за будь-які пошкодження або шкоди, спричинені використанням інструменту всупереч його цілям, не дотримання правил техніки безпеки та рекомендацій цієї інструкції. Використання інструменту, всупереч його призначенню, також призводить до втрати прав користувача на гарантію, а також за невідповідності договору.

АКСЕСУАРИ

Інструмент обладнаний роз'ємом, що дозволяє підключати його до пневматичної системи, лезо та напрямні, що обмежує глибину різання.

ТЕХНІЧНІ ПРАМЕТРИ

Параметр	Одиниця вимірювання	Значення
Каталожний номер		YT-09955
Вага	[кг]	0,67
Діаметр повітряного з'єднання (ПТ)	[«/мм]	6,3 / 1/4
Діаметр повітряного шлангу (внутрішній)	[«/мм]	10 / 3/8
Швидкість розрізу	[хв$^{-1}$]	9000
Довжина стрибку леза	[мм]	10
Максимальна товщина різання металу	[мм]	2
Максимальна товщина різання пластику та деревини	[мм]	6
Максимальний робочий тиск	[МПа]	0,63
Необхідний потік повітря (при 0,63 МПа)	[Л / хв]	170
Звуковий тиск (EN 15744)	[dB(A)]	78 ± 3
Звукова потужність (EN 15744)	[dB(A)]	89 ± 3
Вібрації (ISO 28927-8)	[M / c2]	23 ± 1,5

ЗАГАЛЬНІ УМОВИ БЕЗПЕКИ

УВАГА! ЗАСТЕРЕЖЕННЯ! Під час роботи з пневматичним інструментом завжди слід дотримуватися основних правил безпеки, разом із тими, що наведені нижче, з метою зменшення ризику виникнення пожежі, ураження електричним струмом та уникнення травм.

Перед використанням пристрою прочитайте всю інструкцію, збережіть її.

УВАГА! Прочитайте всі наведені нижче інструкції. Недотримання їх може призвести до ураження електричним струмом, пожежі або травми. Термін "пневматичний інструмент", який використовується в інструкції, застосовується до всіх інструментів, керованих струменем стисненого повітря під відповідним тиском.

ДОТРИМУВАТИСЬ ПОНИЖЧИХ ІНСТРУКЦІЙ

Загальні правила безпеки
Перш ніж почати встановлювати, працювати, ремонтувати, обслуговувати чи змінювати аксесуари або працювати поруч з пневматичним інструментом через велику кількість небезпек, прочитайте та зрозумійте інструкції з безпеки. Невиконання дій наведених вище може призвести до серйозних травм. Встановлення, налагодження та монтаж пневматичних інструментів можуть проводитись лише навченим та кваліфікованим персоналом. Не змінюйте пневматичний інструмент. Модифікації можуть зменшити ефективність та рівень безпеки та збільшити ризик роботи оператора інструменту. Не викидайте інструкції з безпеки, передайте їх оператору інструмента. Не використовуйте пневматичний інструмент, якщо він пошкоджений. Інструмент повинен періодично перевірятись на предмет видимості даних, що вимагаються стандартом ISO 11148. Роботодавець / користувач повинен зв'язатися з виробником, щоб замінити іменну табличку щоразу, коли це необхідно.

Небезпеки, пов'язані з викинутими деталями
Перед заміною вставленого інструменту або аксесуарів відключіть інструмент від джерела живлення. Пошкодження деталі, аксесуарів або навіть вставленого інструменту може призвести до виштовхування деталей на високій швидкості. Завжди використовуйте ударостійкий захист для очей. Ступінь захисту слід вибрати залежно від виконуваної роботи. Переконайтеся, що оброблюваний предмет надійно закріплений. Переконайтеся, що іскри, що утворюються під час різання металу, спрямовуються в таке місце, що вони не створюють жодних ризиків. Переконайтеся, що ріжучий інструмент правильно встановлений.

Небезпеки, пов'язані з заплутуванням
Вільний одяг, одягнені ювелірні вироби, одяг, одягнений на шиї, волосся або рукавички, можуть призвести до пошкодження шкіри голови та / або травми, якщо їх не тримають подалі від інструмента та аксесуарів.

Небезпеки, пов'язані з роботою
Уникайте контакту з лезом, щоб запобігти розрізів рук та інших частин тіла. Кришки завжди повинні бути закріплені у правильному положенні, бути в хорошому робочому стані і не пошкоджені. Пошкоджені, зігнуті або сильно зношені кришки повинні бути замінені кришками, рекомендованими виробником. Переконайтеся, що рухомі кришки повертаються в повністю замкнуте положення одразу після того, як вони звільняються з відкритого положення. Рухомі кришки ніколи не повинні бути заблоковані або закріплені в відкритому положенні або заблоковані будь-яким іншим способом. Використання інструменту може призвести до рук оператора до небезпек, таких як різання, стирання та жар. Ви повинні носити правильні рукавички, щоб захистити ваші руки. Оператор та обслуговуючий персонал повинні мати фізичну здатність справлятися з кількістю, вагою та потужністю інструмента. Правильно тримайте інструмент: будьте готові протидіяти звичайним або несподіваним рухам, і обидві руки повинні бути доступні. Зберігайте баланс і забезпечуйте безпечне розташування ніг. Уникайте пошкоджень, спричинених різанням або розрізанням: уникайте контакту з лезом, лопаткою чи ножем, коли пневматичний інструмент підключений до джерела живлення. Використовуйте засоби індивідуального захисту, такі як рукавички, фартухи та шоломи. Травми можуть бути спричинені неконтрольованим рухом інструмента: завжди переконайтеся, що напрямні (якщо вони обладнані) надійно прикріплені до предмету. Різання за допомогою цього інструменту створює гострі краї; використовуйте рукавички для захисту ваших рук. Послабити тиск на пристрій старту і стопу в разі подачі перебоїв в подачі електроенергії. Використовуйте тільки мастильні матеріали, рекомендовані виробником. Захисні окуляри повинні використовуватися, рекомендується використовувати підібрані рукавички і захисний одяг. Слід дотримуватись обережності, тому що обертаючий інструмент вставки може рухатися навіть після вимкнення механізму.

Загрози, пов'язані з повторюваними рухами
При використанні пневматичного інструменту з повторюванням рухів оператор піддається дискомфорту рук, плечей, шиї або інших частин тіла. Використовуючи пневматичний інструмент, оператор повинен прийняти зручну позу, яка забезпечує правильне розташування ніг та уникати дивних або незбалансованих положень. Оператор повинен змінювати свою позу протягом тривалої роботи, це допоможе уникнути дискомфорту та втоми. Якщо оператор зазнає таких симптомів, як: постійний або повторний дискомфорт, біль, пульсуючий біль, поколювання, оніміння, печіння або жорсткість. Він не повинен ігнорувати їх, він повинен повідомити роботодавця та звернутися до лікаря.

Небезпеки, пов'язані з аксесуарами
Перед заміною вставленого інструменту або аксесуарів відключіть інструмент від джерела живлення. Використовуйте аксесуари та витратні матеріали тільки за типорозмірами та типами, рекомендованими виробником. Уникайте прямого контакту з всталеним інструментом, під час і одразу після використання, оскільки він може бути гарячим або гострим. Перевірте лезо перед використанням. Не використовуйте леза, які могли бути скинутими або надщерблені, тріснуті або іншим чином пошкоджені.

Небезпеки, пов'язані з робочим місцем
Основні причини травми - це падіння, спотикання та послизк. Остерігайтеся слизьких поверхонь, викликаних використанням інструмента, а також небезпеки спотикання, викликаної повітряною установкою. Дотримуйтесь обережності в незнайомому середовищі. Там можуть бути приховані загрози, такі як електрика або інші комунальні мережі. Пневматичний інструмент не призначений для використання в потенційно вибухонебезпечних областях і не ізольований від контакту з електрикою. Переконайтесь, що немає електричних шнурів, газових труб тощо, які можуть бути небезпечними, якщо будуть пошкоджені при використанні інструмента.

Небезпеки, пов'язані з випаровуванням та пилом
Пил і пари, що утворюються при використанні пневматичного інструменту, можуть призвести до погіршення здоров'я (наприклад, рак, вроджені вади, астма та / або дерматит), необхідні оцінки ризику та відповідні заходи контролю за цією небезпекою. Оцінка ризику повинна включати в себе вплив пилу, створений при використанні інструмента, та можливість піднімати існуючий пил. Обслуговування та тех. огляд пневматичного інструменту слід проводити відповідно до інструкцій тех. огляду, мінімізуючи викиди парів та пилу. Випуск повітря повинен бути спрямований таким чином, щоб мінімізувати піднімання пилу у пильному середовищі. Якщо утворюється пил або пар, то пріоритет має полягати в тому, щоб контролювати їх у джерелі викидів. Всі інтегровані функції та обладнання для збору, витягання чи зменшення пилу або диму слід

правильно використовувати та підтримуватись відповідно до інструкцій виробника. Вибирайте, обслуговуйте та замінюйте вставлені інструменти, відповідно до інструкцій, щоб запобігти росту парів та пилу. Повинні бути надані попередження для запобігання будь-якому ризику вибуху або пожежі через оброблений матеріал. Використовуйте захист дихання відповідно до інструкцій роботодавця та відповідно до вимог гігієни та безпеки. Робота в деяких матеріалах спричиняє викид пилу та випарів, створюючи потенційно вибухонебезпечну атмосферу.

Загроза шуму
Вплив високого рівня шуму може призвести до постійної та незворотної втрати слуху та інших проблем, таких як шум у вухах (дзвін, гудіння, свист або гудіння в вухах). Необхідна оцінка ризику та вжити належні контрольні заходи стосовно цих загроз. Відповідні засоби контролю, спрямовані на зменшення ризику, можуть включати дії, такі як: тамуючі матеріали, які запобігають "дзвонінню" предмета. Використовуйте захист слуху відповідно до інструкцій роботодавця та відповідно до вимог гігієни та безпеки. Обслуговування та технічний огляд пневматичного інструменту слід виконувати відповідно до інструкцій керівництва користувача, уникаючи непотрібного збільшення рівня шуму. Вибирати, ремонтувати та замінювати зношені інструменти слід відповідно до інструкцій в інструкції з експлуатації. Це дозволить уникнути непотрібного збільшення шуму. Якщо пневматичний інструмент має глушник, завжди переконайтеся, що він правильно встановлений при використанні інструмента.

Небезпека вібрації
Незважаючи на розробку інструментів таким чином, щоб звести до мінімуму ризики, пов'язані з вібрацією, неможливо було повністю усунути вібрацію, що залишилися як залишковий ризик. Неправильне використання інструменту може спричинити ризики, пов'язані з впливом вібрації. Значення вібрації, наведене в інструкції, може неправильно відображати рівень вібрації в передбачуваному використанні. Вплив вібрації може призвести до тривалого пошкодження нервів та кровопостачання рук і плечей. Ви повинні одягатися тепло при роботі при низьких температурах і тримати руки в теплі і сухості. Якщо у вас з'являються оніміння, поколювання, біль або шкіра біліє на пальцях та руках, припиніть використовувати пневматичний інструмент, поінформуйте роботодавця та зверніться до лікаря. Обслуговування та технічний огляд пневматичного інструменту слід виконувати відповідно до інструкцій керівництва користувача, уникаючи непотрібного збільшення рівня вібрацій. Виберіть, підтримуйте та замінюйте витратні матеріали / інструменти, вставлені відповідно до інструкцій, щоб запобігти зайвому збільшенню вібрації. Підтримуйте вагу інструменту за допомогою підставки, натяжки або стабілізатора, якщо це можливо. Тримайте інструмент легким, але міцним захопленням, враховуючи необхідні сили реакції, тому що ризик вібрації, як правило, більше, коли міцність захоплення вища. Неправильне встановлення різальної вставки інструмента може призвести до підвищення рівня вібрації.

Додаткові інструкції з техніки безпеки для пневматичних інструментів
Повітря під тиском може спричинити серйозні травми:
- завжди відрізати подачу повітря, звільнити шланг від тиску повітря та від'єднати інструмент від подачі повітря, коли: він не використовується, перш ніж змінювати аксесуари або виконувати ремонт;
- ніколи не направляйте повітря на себе чи на когось іншого.
Удар шлангом може привести до серйозних травм. Завжди перевіряйте наявність ушкоджених або вільнозвисаючих шлангів та фітингів. Направляти холодне повітря подалі від ваших рук. Не використовуйте швидкі з'єднувачі на вході інструменту у випадку ударних або імпульсних інструментів. Використовуйте різьбові з'єднання шлангів, виготовлені з гартованої сталі (або матеріалів, які є достатньо стійкими до вібрації). Кожного разу коли використовуються універсальні гвинтові кріплення (торсіонні шви), слід використовувати штирі та з'єднувачі безпеки щоб запобігти пошкодженням з'єднань шлангів та з'єднань шлангів з інструментом. Не перевищуйте максимальний тиск повітря, вказаний для інструмента. Направляти холодне повітря подалі від ваших рук.

УМОВИ ЕКСПУАТАЦІЇ

Переконайтеся, що джерело стисненого повітря дозволяє створити правильний робочий тиск і забезпечити необхідний потік повітря. Якщо тиск подачі повітря занадто високий, використовуйте редуктор з запобіжним клапаном. Пневматичний інструмент повинен живитися через фільтр і систему змащення. У той же час це забезпечить чистоту та гідратацію повітря мастилом. Стан фільтра та лубрикатора слід перевіряти перед кожним використанням, а при необхідності очищати фільтр або доповнювати мастило у лубрикаторі. Це забезпечить належне використання інструменту та продовжить його термін служби.
У випадку важких навантажень сила віддачі може бути направлена до оператора. Ви повинні мати таку поставу під час роботи, щоб мати змогу ефективно протидіяти цим силам.
Несподіваний рух інструменту або тріщина у інструменті може призвести до травми.
При використанні додаткових тримачів або опорних стендів переконайтеся, що інструмент правильно та надійно закріплений.
Тримайте частини тіла і одяг подалі від робочого інструмента. Існує небезпека бути, втягнутим або захопленим. Завжди переконайтеся, що всі ключі та інструменти, які використовуються для налаштування та прикріплення інших інструментів у пневматичному молотці, перш ніж розпочати роботу, були усунені.
Під час експлуатації може генеруватися пил, що в залежності від оброблюваного матеріалу може зашкодити оператору.
При різанні або демонтажі можуть виштовхуватися елементи матерілу.

Перед різанням переконайтеся, що електричні кабелі під напругою не будуть розрізані. Контакт леза із кабелем під напругою може спричинити ураження електричним струмом, яке може спричинити серйозні травми або смерть.
Перш ніж почати різання, переконайтеся, що ніякі установки, такі як газ або вода, не будуть розрізані. Іскри, що утворюються під час різання, можуть запалити газ, який виходить із пошкодженої установки, що може спричинити пожежу, вибух і призвести до серйозних травм або смерті.
Використовуйте лише леза, які підходять для різання заданого матеріалу. Наприклад, не використовуйте леза, призначені для різання деревини для різання металу або пластмаси.

ВИКОРИСТАННЯ ІНСТРУМЕНТУ

Перед кожним використанням інструмента перевірте, чи не пошкоджено жодних частин пневматичної системи. Якщо спостерігається будь-яке пошкодження, негайно замініть його новими справними компонентами системи.
Перед кожним використанням пневматичної системи конденсована вологість повинна бути висушена всередині інструменту, компресора та шлангів.

Підключення інструменту до пневматичної системи
На малюнку показаний рекомендований спосіб підключення інструменту до пневматичної системи. Показаний спосіб забезпечить найбільш ефективне використання інструменту та збільшить термін служби інструменту.

Додайте кілька крапель мастила в'язкості SAE 10 до входу повітря.
Прикріпіть відповідний кінець до вхідного каналу повітря твердо і міцно, щоб забезпечити підключення шлангу подачі повітря (II).
Вставте інструмент вставки для запланованого виду роботи в тримач інструменту. **Для роботи з пневматичними інструментами використовуйте лише обладнання, пристосоване для роботи з ударними інструментами.**
Підключіть інструмент до пневматичної системи, використовуючи шланг із внутрішнім діаметром вказаним у таблиці з техданими. Переконайтеся, що міцність шлангу становить щонайменше 1,38 МПа. (III)
Запустіть інструмент протягом кількох секунд, переконавшись, що від нього не виникають підозрілі звуки або вібрації.

Монтаж обладнання
Відкрутіть гвинти, які закріплюють направляючі, але не викручуйте їх повністю (IV).
Посуньте направляючу в монтажні отвори, встановіть її на потрібну висоту та зафіксуйте положення, затягнувши гвинти (V). Зігнута частина направляючого елементу має бути замонтована в сторону кришки монтажу леза.

Перевірте правильність монтажу, якщо неможливо змінити положення направляючого елементу , це означає, що направляючий правильно встановлений.
Повністю відкрутіть гвинт монтажної кришки ножа, а потім відкрийте кришку (VI).
Відкрутіть гвинти, які закріплюють лезо, але не викручуйте їх повністю (IV).
Вставте тримач леза в гніздо тримача інструменту до появи опору. Кромка леза повинна бути направлена на кришку кріплення леза. Затягніть кріпильні гвинти (IX) до появи опору. Якщо лезо не може бути зняте з фіксації, це означає, що збірка правильна.
Закрийте кришку та закріпіть її, затягнувши гвинт.

Запуск та зупинка інструменту
Увага! Перш ніж запускати пневматичний інструмент, переконайтеся, що вставлений інструмент не контактує з будь-яким предметом або будь-якою частиною тіла.
Інструмент запускається за допомогою важеля, який відкриває повітряний клапан і таким чином забезпечує подачу стисненого повітря на привід інструменту. Якщо важіль оснащений замком, який не дозволяє випадково натискати важіль. Замок повинен бути повернутим так, щоб він був паралельним важелю, а потім слід потягнути важіль у корпус інструменту. Це запустить інструмент. Дозвольте інструменту досягти номінальної швидкості і лише потім почніть працювати.

Припинення роботи інструмента відбувається після зняття тиску на важіль. Важіль автоматично повертається до початкового положення, а запобіжник зафіксує важіль. Слід враховувати, що вставлений інструмент все ще може рухатися. Не кладіть інструмент перед повним зупиненням руху вставленого інструмента.

Робота з лобзиком
Закріпити матеріал на робочої станції, наприклад, за допомогою столярських затискачів, лещат і т.д. Ніколи не тримайте матеріал, використовуючи тільки руки або інші частини тіла. Під час різання слід підперти матеріал на його кінцях та біля лінії різання. Опори повинні бути розміщені по обидва боки від розрізу, так що під час різання, лезо не заклинило в розпилі.
Під час різання базу направляючого пристрою слід наносити на матеріал, який слід розрізати по всій довжині. Це гарантує, що лезо має правильний кут відповідно до різаного матеріалу.
Працюючи на інструменті, застосовуйте лише натиск, який потрібний для даної роботи. Не наносьте надмірного натиску на

заготовку, інакше це може призвести до розламу леза та серйозних травм. Ви також повинні звернути увагу на фрагменти, які можуть відірватися під час обробки. Не дозволяється щоб вони створювати небезпеку на робочому місці. Використовуйте плавний, безперервний рух під час різання лобзиком. Не виконуйте різких рухів і не нахиляйте лобзик в бік. Це може призвести до розламу леза. Лезо, що кріпиться до виробу для різання металу, пластмаси по прямій і дузі.
Якщо необхідно відновити різання, спочатку запустіть лобзик, дайте йому досягти номінальної швидкості, а потім ретельно вставте лезо до розрізу.

ОБСЛУГОВУВАННЯ

Ніколи не використовуйте бензин, розчинник або іншу легкозаймисту рідину, щоб очистити інструмент. Пари можуть запалитись, викликаючи вибух інструменту та серйозну травму.
Розчинники, що використовуються для чищення тримача інструменту та корпусу, можуть змусити ущільнення пом'якшуватися. Перед початком роботи ретельно висушіть інструмент.
У разі будь-яких несправностей у роботі інструменту, інструмент повинен бути негайно відключений від пневматичної системи.
Всі компоненти пневматичної системи повинні бути захищені від забруднення. Забруднення, що потрапляють у пневматичну систему, можуть знищити інструмент та інші елементи пневматичної системи.

Обслуговування інструменту перед кожним використанням
Від'єднати інструмент від пневматичної системи.
Перед кожним використанням пропускайте невелику кількість консервантної рідини (наприклад, WD-40) через впускний отвір повітря.
Підключіть інструмент до пневматичної системи і запустіть на приблизно 30 секунд. Це дозволить вам поширювати консервуючу рідину всередині інструменту та очистити його.
Від'єднайте інструмент від пневматичної системи ще раз.
Нанесіть невелику кількість мастила SAE 10 на інструмент, через повітряний вхід і отвори для цієї мети. Для обслуговування пневматичних інструментів рекомендується використовувати масло SAE 10. Підключіть інструмент та запустіть його на короткий час.
Увага! WD-40 не можна використовувати як відповідне мастило.
Витерти надлишок олії, вийшов через вихідні отвори . Залишене мастило може пошкодити ущільнення інструменту.

Інше технічне обслуговування
Перед кожним використанням інструмента перевірте, чи немає на інструменті ознак пошкодження Збиральники, тримачі інструмента і шпинделі повинні бути в чистоті.
Кожні 6 місяців або після 100 годин роботи інструмент повинен бути поданий для перегляду кваліфікованому персоналу в ремонтній майстерні. Якщо інструмент був використаний без використання рекомендованої системи подачі повітря, збільшіть частоту оглядів інструмента.

Усунення несправностей
Слід припинити використовувати інструмент відразу після виявлення будь-яких несправностей. Робота з несправним інструментом може призвести до травми. Всі ремонти або заміни елементів інструменту повинні проводитися кваліфікованим персоналом у авторизованій ремонтній майстерні.

Несправність	**Можливе рішення**
Інструмент занадто повільний або не запускається	Нанесіть невелику кількість WD-40 через повітряний вхід. Запустіть інструмент на кілька секунд Лопасті можуть приклеюватися до ротора. Запустіть інструмент на 30 секунд Змастіть інструмент невеликою кількістю мастила. Увага! Надлишок масла може призвести до падіння потужності інструмента. У цьому випадку очистіть привід.
Інструмент запускається, а потім сповільнюється	Компресор не забезпечує належного подавання повітря. Інструмент активується повітрям, накопиченим у резервуарі компресора. Оскільки резервуар порожніє, компресор не встигає заповнювати нестачу повітря. Підключіть пристрій до більш ефективного компресора.
Недостатня потужність	Переконайтеся, що шланги мають внутрішній діаметр, щонайменше, як вказано в таблиці в пункті 3 Перевірте налаштування тиску, чи його встановлено на максимальне значення. Переконайтеся, що інструмент правильно очищений та змащений. При відсутності результатів, необхідно віддати інструмент до ремонту.

Запчастини
Детальний список запасних частин для продукту можна знайти в розділі «Завантаження», в продуктовій картці, на веб-сайтах TOYA SA: www.toya.pl.

Після закінчення роботи корпус, вентиляційні отвори, перемикачі, додаткова ручка та кришки повинні бути очищені, наприклад, за допомогою струменя повітря (при тиску не більше 0,3 МПа) щіткою або сухою тканиною без застосування хімікатів та чистячих рідин. Очистіть інструменти та ручки сухою чистою ганчіркою.

Зношені інструменти є вторинною сировиною - не викидайте їх у контейнери для побутових відходів, оскільки вони містять речовини, небезпечні для здоров'я людей та навколишнього середовища! Будь ласка, допоможіть нам у економічному управлінні природними ресурсами та захисті природного середовища шляхом перенесення використаного інструменту на точку зберігання використовуваного обладнання. Для зменшення утилізації відходів необхідним є їх повторне використання, переробка або відновлення в іншій формі.

ĮRANKIO CHARAKTERISTIKA

Siaurapjūklis yra įrankis, maitinamas suspausto oro srove. Naudojant tinkamą geležtę sumontuotą įrankio laikiklyje, galima pjaustyti plastiką ir medžio metalą. Įrankis skirtas naudoti patalpose ir neturėtų būti veikiamas drėgmės ar kritulių. Tinkamas, patikimas ir saugus įrankio veikimas priklauso nuo tinkamo naudojimo, todėl:

Prieš naudodami įrankį reikia perskaityti visą darbo su produktu instrukciją ir ją išsaugoti ateičiai.

Tiekėjas neatsako už nuostolius, sužalojimus atsiradusius dėl saugos taisyklių ir šio vadovo rekomendacijų nesilaikymo. Įrankio naudojimas ne pagal paskirtį sukelia taip pat pardavėjo teikiamos garantijos netekimą.

KOMPLEKTACIJA

Įrankis turi jungtį leidžiančia prijungti jį prie pneumatinės sistemos, geležtę ir pjovimo gylio ribojimo kreiptuvą.

TECHNINIAI DUOMENYS

Parametras	Matavimo vienetas	Vertė
Katalogo numeris		YT-09955
Svoris	[kg]	0,67
Oro jungties diametras (PT)	[" / mm]	6,3 / 1/4
Oro privedančios žarnos diametras (vidinis)	[" / mm]	10 / 3/8
Pjovimo greitis	[min^{-1}]	9000
Geležtės atšokimo ilgis	[mm]	10
Maksimalus metalo pjovimo gylis	[mm]	2
Maksimalus plastiko ir medienos pjovimo gylis	[mm]	6
Maksimalus darbo slėgis	[MPa]	0,63
Reikalaujamas oro srautas (esant 0,63 MPa)	[l/min]	170
Akustinis slėgis (EN 15744)	[dB(A)]	78 ± 3
Akustinė galia (EN 15744)	[dB(A)]	89 ± 3
Virpesiai (ISO 28927-8)	[m/s^2]	23 ± 1,5

BENDROSIOS SAUGUMO SĄLYGOS

ATSARGIAI! Jei naudojate pneumatinį įrankį, visada patariama laikytis pagrindinių saugos taisyklių, įskaitant toliau pateiktas, siekiant sumažinti gaisro pavojų, išvengti elektros smūgio ir sužeidimų.

Prieš naudodami įrankį reikia perskaityti visą prietaiso naudojimo instrukciją ir ją išsaugoti ateičiai.

DĖMESIO! Perskaityti žemiau esančias instrukcijas. Jų nesilaikymas gali sukelti elektros smūgį, gaisrą arba kūno sužalojimus. Instrukcijose vartojamas terminas „pneumatinis įrankis“ taikomas visiems įrankiams, kuriuos varo atitinkamo slėgio suslėgto oro srautas.

LAIKYTIS ŠIŲ INSTRUKCIJŲ.

Bendrosios saugumo sąlygos
Prieš pradėdami montuoti, dirbti, taisyti, prižiūrėti ar keisti priedus arba dirbant šalia pneumatinio įrankio dėl daugelio pavojų, perskaitykite ir suprasite saugos nurodymus. Pirmiau minėtų veiksmų neatlikimas gali sukelti sunkius sužeidimus. Pneumatinių įrankių montavimą, reguliavimą ir surinkimą gali atlikti tik kvalifikuotas ir apmokytas personalas. Nekeiskite pneumatinio įrankio konstrukcijos. Pakeitimai gali sumažinti efektyvumą ir saugumo lygį bei didinti riziką įrankio operatoriui. Neišmeskite saugos nurodymų, perduokite juos įrankio operatoriui. Nenaudokite pneumatinio įrankio, jei jis sugadintas. Šis įrankis turėtų būti periodiškai tikrinamas pagal ISO 11148 standartą reikalaujamų duomenų atžvilgiu. Darbdavys/naudotojas kiekvieną kartą turėtų kreiptis į gamintoją, kai tai yra būtina pakeisti duomenų lentelę.

Pavojai susiję su išmetamomis dalimis
Prieš pakeisdami įdėtą įrankį ar priedus, atjunkite įrankį iš maitinimo šaltinio. Ruošinio, priedų ar net įdėto įrankio pažeidimas gali sukelti didelio greičio dalių išmetimą. Visada naudokite smūgiams atsparią akių apsaugą. Apsaugos laipsnis turėtų būti pasirinktas priklausomai nuo atliekamo darbo. Įsitikinkite, kad ruošinys yra saugiai pritvirtintas. Įsitikinkite, kad metalo pjovimo metu susidariusios kibirkštys nukreipiamos į tokią vietą, kad nekeltų jokios rizikos. Įsitikinkite, kad pjovimo įrankis buvo teisingai sumontuotas.

Su įsisukimu susiję pavojai
Laisvi drabužiai, dėvimi papuošalai, drabužiai dėvimi ant kaklo, plaukai ar pirštinės gali sukelti užspringimą, galvos odos nulupimą ir/arba sužeidimus, jei jie nėra laikomi toli nuo įrankio ir priedų.

Su darbu susiję pavojai
Venkite kontakto su geležte, kad išvengtumėte rankų ir kitų kūno dalių įpjovimo. Dangčiai visada turi būti pritvirtinti teisingoje padėtyje, atliktų savo paskirtį ir būtų nepažeisti. Sugadinti, sulenkti arba stipriai sudėvėti dangčiai turi būti pakeisti gamintojo rekomenduojamomis dangčiais. Įsitikinkite, kad judantys dangčiai grįžta į visiškai uždarą padėtį iš karto po to, kai jie atleidžiami iš atviros vietos. Judantys dangčiai niekada neturėtų būti užblokuoti arba apsaugoti atviroje pozicijoje arba užblokuoti bet kokiu kitu būdu. Naudojant įrankį gali kilti grėsmė operatoriaus rankoms, pvz.: gali būti nupjautos, nubrauktos ar veikiamos karščio. Turite dėvėti tinkamas apsaugines pirštines. Operatorius ir techninės priežiūros personalas turėtų fiziškai sugebėti susidoroti su įrankio kiekiu, svoriu ir galia. Laikykite įrankį teisingai: turėtumėte būti pasiruošę pasipriešinti su įprastais ar netikėtais judesiais ir turėti abi rankas prieinamas. Laikykite pusiausvyrą ir užtikrinkite saugų pėdų išdėstymą. Venkite sužalojimų, kuriuos sukelia įpjovimas ar nupjovimas: vengti kontakto su geležte, ašmeniu ar peiliu, kai pneumatinis įrankis yra prijungtas prie maitinimo šaltinio. Naudokite asmenines apsaugos priemones, tokias kaip pirštinės, prijuostės ar šalmai. Sužalojimai gali kilti dėl nekontroliuojamo įrankio judėjimo: visada įsitikinkite, kad kreiptuvai (jei yra) saugiai pritvirtinti prie ruošinio. Pjovimas šia priemone sukelia aštrius kraštus; naudok pirštines, kad apsaugotumėte rankas.
Atleiskite įjungimo ir stabdymo įrenginio slėgį elektros energijos tiekimo nutraukimo atveju. Naudokite tik gamintojo rekomenduojamus tepalus. Būtina naudoti apsauginius akinius, rekomenduojama naudoti pritaikytas apsaugines pirštines ir drabužius. Būkite atsargūs, nes sukamasis įrankis gali judėti net atleidus pavarą.

Pavojai susiję su kartojamais judesiais
Naudojant pneumatinį įrankį pasikartojantiems judėjimams, operatorius susiduria su delnų, rankų, pečių, kaklo ar kitų kūno dalių diskomfortu. Naudojant pneumatiniu įrankiu, operatorius turėtų prisiimti patogią padėtį, kuri užtikrintų tinkamą kojų padėjimą ir vengti keistų ar nesubalansuotų laikysenų. Ilgo darbo metu operatorius turėtų keisti savo laikyseną, tai padės išvengti nepatogumų ir nuovargio. Jei operatoriui pasireiškia tokie simptomai: nuolatinis arba pakartotinas diskomfortas, skausmas, pulsuojantis skausmas, dilgčiojimas, tirpimas, deginimas ar standumas. Jis neturėtų ignoruoti jų, tik turėtų pasakyti darbdaviui ir pasikonsultuoti su gydytoju.

Su priedais susiję pavojai
Prieš pakeisdami įdėtą įrankį ar priedą, atjunkite įrankį iš maitinimo šaltinio. Naudokite priedus ir eksploatacines medžiagas tik pagal gamintojo rekomenduojamus dydžius ir tipus; nenaudoti kito tipo ir dydžio priedų ir eksploatacinių medžiagų. Vengti tiesioginio kontakto su įrankiu, įdedamu darbo metu ir po jo, gali būti karštas arba aštrus. Prieš naudojimą patikrinkite geležtės būklę. Nenaudokite geležčių, kurios galėjo nukristi, jos gali būti įskilusios, sutrūkusios ar kitaip pažeistos.

Su darbo vieta susiję pavojai
Pagrindinėmis sužalojimų priežastimis yra paslydimai, užkliuvimai ir kritimai. Saugokitės slidžių paviršių, kuriuos sukėlė įrankio naudojimas, taip pat oro instaliacijos keliamų pavojų. Elgtis atsargiai nepažįstamoje aplinkoje. Gali būti paslėptų grėsmių, tokių kaip elektros ar kitos linijos. Pneumatinis įrankis neskirtas naudoti potencialiai sprogiose srityse ir nėra izoliuotas nuo sąlyčio su elektra. Įsitikinkite, kad nėra elektrinių laidų, dujų vamzdžių ir tt, kurie gali būti pavojingi sugadinus įrankio pagalba.

Su garais ir dulkėmis susiję pavojai
Dulkės ir garai, susidarę naudojant pneumatinį įrankį, gali sukelti blogą sveikatos būklę (pvz., vėžį, apsigimimus, astmą ir/arba dermatitą), šių pavojų atžvilgiu reikalingas rizikos įvertinimas ir atitinkamos kontrolės priemonės. Rizikos vertinime turėtų būti dulkių, sukurtų naudojant įrankį, poveikis ir galimybė sukelti jau esamas dulkes. Pneumatinio įrankio valdymas ir priežiūra turėtų būti atliekama vadovaujantis naudojimo instrukcijos nurodymais, taip sumažinant garų ir dulkių kiekį. Oro išleidimo anga turėtų būti nukreipta taip, kad dulkėtoje aplinkoje būtų sumažintas dulkių sukėlimas. Ten kur susidaro dulkės ar garai, pirmiausiai turėtų būti kontroliuojama jų išmetimo šaltinis. Visos integruotos dulkių ar dūmų rinkimo, gavybos ar mažinimo funkcijos ir įranga turėtų būti tinkamai naudojamos ir prižiūrimos pagal gamintojo instrukcijas. Rinkitės, prižiūrėkite ir keiskite įstatomus įrankius pagal instrukcijas, kad išvengtumėte garų ir dulkių augimo. Reikėtų pateikti įspėjimus, kad būtų išvengta sprogimo ar gaisro pavojaus dėl apdorojamos medžiagos tipo. Naudokite kvėpavimo takų apsaugą pagal darbdavio nurodymus ir laikydamiesi higienos bei saugos reikalavimų. Darbas kai kuriose medžiagose sukelia dulkių ir dūmų išmetimą, dėl kurio susidaro potencialiai sprogi aplinka.

Triukšmo keliami pavojai
Didelio triukšmo lygis gali sukelti nuolatinį ir negrįžtamą klausos praradimą ir kitas problemas, tokias kaip garsai ausyse (skambėjimas, burzgėjimas, švilpimas ar kiti garsai ausyse). Būtina įvertinti riziką ir įgyvendinti atitinkamas su šiomis grėsmėmis susijusias kontrolės priemones. Tinkama kontrolė rizikos mažinimui gali apimti tokius veiksmus: slopinimo medžiagos, kad būtų išvengta apdirbamo daikto „skambėjimo;. Naudokite klausos apsaugą pagal darbdavio nurodymus ir laikydamiesi higienos bei saugos reikalavimų. Pneumatinio įrankio valdymas ir priežiūra turėtų būti atliekama vadovaujantis naudojimo instrukcijos nurodymais, taip išvengiant nereikalingo triukšmo ir sumažinant jo lygį. Rinktis, peržiūrėti ir keisit išnaudotą įrankį pagal naudojimo instrukcijas. Tai leis išvengti nereikalingo triukšmo augimo. Jei pneumatinis įrankis turi triukšmo slopintuvą, visada įsitikinkite, kad naudojant įrankį jis tinkamai sumontuotas.

Vibracijos keliami pavojai
Nepaisant to, kad įrankiai buvo suprojektuoti taip, kad būtų sumažintas su vibracijos išmetimu susijęs pavojus, neįmanoma visiškai pašalinti vibracijos, kuri gali sukelti likutinę riziką. Netinkamas įrankio naudojimas gali sukelti su vibracijos ekspozicija susijusį pavojų. Vibracijos dydis, pateiktas naudojimo instrukcijoje, gali neteisingai atspindėti numatomo naudojimo vibraciją. Vibracijos poveikis gali sukelti nuolatinį nervų pažeidimą ir pažeisti kraujo tiekimą delnams ir rankoms. Dirbant žemose temperatūrose reikia šiltai rengtis bei išlaikyti rankas šiltas ir sausas. Jei, vartodami pneumatinį įrankį, atsiranda pirštų ir rankų odos nejautrumas, dilgčiojimas, skausmas ar nubalimas, praneškite darbdaviui ir pasitarkite su gydytoju. Pneumatinio įrankio valdymą ir priežiūrą atlikti vadovaujantis naudojimo instrukcijos nurodymais, taip išvengiant virpesiu augimo ir jo lygio augimo. Pasirinkite, prižiūrėkite ir pakeiskite eksploatacines medžiagas / įrankius, įdėtus pagal instrukcijas, kad išvengtumėte nereikalingo vibracijos padidėjimo. Jei įmanoma, palaikykite įrankio svorį su pagrindu, įtempikliu ar stabilizatoriumi. Laikykite įrankį lengvai, bet tvirtai suspaudus, atsižvelgiant į reikiamas reakcijos jėgas, nes vibracijos rizika paprastai didesnė, kai laikymo jėga yra didesnė. Dėl netinkamo įdedamo pjovimo įrankio įrengimo gali padidėti vibracijos lygis.

Papildomos pneumatinio įrenginio naudojimo saugumo instrukcijos
Suslėgtas oras gali sukelti rimtus sužalojimus:
- visada atjunkite oro tiekimą, išleiskite iš žarnos oro slėgį ir atjunkite įrankį nuo oro tiekimo, kai: jis nenaudojamas prieš keičiant priedus arba atliekant remontą;
- niekada nenukreipkite oro į save ar kitus asmenis.
Smūgis su žarna gali sukelti rimtą sužalojimą. Visada patikrinkite, ar nėra pažeistos ar laisvos žarnos ir jungčių. Šaltą orą nukreipti atokiau nuo rankų. Nenaudoti greitajungių įrenginio išėjimo angoje smūginių ir impulsinių raktų atveju. Naudoti universalias žarnos jungtis atliktas iš nerūdijančio plieno (arba medžiagų turinčių tinkamą atsparumą vibracijoms).Kai naudojamos universalios varžtinės jungtys turi būti naudojamas apsauginis kaištis ir saugos jungtys, kad būtų išvengta jungčių tarp žarnų ir tarp žarnos ir įrankio sugadinimo. Neviršykite įrankiui nustatyto didžiausio oro slėgio. Niekada neperneškite įrankio laikydami už žarnos.

EKSPLOATACIJOS SĄLYGOS

Įsitikinkite, kad suspausto oro šaltinis leidžia sukurti tinkamą darbinį slėgį ir užtikrinti reikiamą oro srautą. Jei tiekimo oro slėgis yra per didelis, naudokite reduktorių su apsauginiu vožtuvu. Pneumatinis įrankis turi būti maitinimas per filtrą ir tepimo sistemą. Tuo pačiu metu bus užtikrintas oro švarumas ir hidratacija su aliejumi. Prieš kiekvieną naudojimą reikia patikrinti filtro ir tepimo sistemos būklę, o prireikus - išvalyti filtrą arba papildyti tepalo sistemą alyva. Tai užtikrins tinkamą įrankio naudojimą ir ilgesnį jo naudojimo laiką.
Didelių apkrovų atveju atstūmimo jėga gali būti nukreipta į operatorių. Darbo metu turite laikytis tokios kūno padėties, kad galėtumėte veiksmingai kovoti su šiomis jėgomis.
Netikėtas įrankio judesys arba sutrūkęs įdedamas įrankis gali sužeisti.
Naudodami papildomus laikiklius ar atraminius stovus, įsitikinkite, kad įrankis yra teisingai ir saugiai pritvirtintas.
Laikykite kūno dalis ir drabužius atokiau nuo darbinio įrankio. Yra pavojus, kad bus sugauti ar įtraukti. Prieš pradėdami dirbti, visada įsitikinkite, kad visi pneumatiniam plaktukui nustatyti naudojami raktai ir kitų įrankių tvirtinimo raktai buvo pašalinti.
Dirbant gali susidaryti dulkes, kurios, priklausomai nuo apdorojamos medžiagos, gali pakenkti operatoriui.
Per pjovimo ar griovimo darbus gali būti išmesti ruošinio dalys.
Prieš pjovimą įsitikinkite, kad nebus perpjauti elektriniai kabeliai. Geležtės kontaktas su elektros laidu gali sukelti įrankio operatoriaus elektros smūgį, kuris gali sukelti rimtą sužalojimą ar mirtį.
Prieš pjovimą įsitikinkite, kad nebus perpjautos, pvz., dujų ar vandens instaliacijos. Pjovimo metu susiradusios kibirkštys gali uždegti iš sugadinto įrenginio išplaukiančias dujas, kas gali sukelti gaisrą, sprogimą ir sukelti rimtą sužalojimą ar mirtį.
Naudokite tik geležtes tinkamas tam tikros rūšies medžiagai pjauti. Pvz., nenaudokite geležtės, skirtos pjaustyti medieną metalo ar plastiko pjaustymui.

ĮRANKIO NAUDOJIMAS

Prieš kiekvieną įrankio naudojimą įsitikinkite, kad nėra sugadintos jokios pneumatinės sistemos dalys. Jei pastebima bet kokia žala, nedelsdami pakeiskite naujais nesugadintas sistemos komponentais.
Prieš kiekvieną pneumatinės sistemos naudojimą, įrankio, kompresoriaus ir žarnų viduje reikia išdžiovinti kondensuotą drėgmę.

Įrankio prijungimas prie pneumatinės sistemos
Piešinys rodo rekomenduojamą įrankio prijungimą prie pneumatinės sistemos. Parodytas metodas užtikrins efektyviausią įrankio naudojimą ir ilgesnį įrankio tarnavimo laiką.

Į oro įleidimo angą įpilti kelis lašus ASE 10 klampumo alyvos.
Prie oro įleidimo angos stipriai prisukti atitinkamą oro tiekimo žarną leidžiantį prijungti antgalį (IKI).
Įrankio laikiklyje įstatykite įrankį tinkantį planuojamam darbui. **Norėdami dirbti su pneumatiniais įrankiais, naudokite tik įrangą, pritaikytą dirbti su smūginiais įrankiais.**

Naudojant žarną su lentelėje nurodytu vidiniu skersmeniu prijunkti įrankį prie pneumatinės sistemos. Įsitikinti, ar žarnos atsparumas tai mažiausiai 1,38 MPa. (III)
Įjunkite įrankį kelioms sekundėms, kad įsitikintumėte, jog iš jo nesigirdi įtartinų garsų ar nėra vibracijos.

Įrangos montavimas
Atlaisvinkite kreiptuvą laikančius varžtus, bet neišsukite jų visiškai (IV).
Įstumkite kreiptuvą į montavimo angas, nustatykite jį iki norimo aukščio ir užfiksuokite padėtį priveržtais varžtus (V). Išlenktoji kreiptuvo dalis turi būti nukreipta į geležtės montavimo dangtį. Patikrinkite surinkimo teisingumą, jei neįmanoma pakeisti kreiptuvo padėties, tai reiškia, kad kreiptuvas buvo teisingai sumontuotas.
Visiškai atsukite geležtės montavimo dangtelio varžtą, tada atidarykite dangtį (VI).
Atlaisvinkite geležtę laikančius varžtus, bet neišsukite jų visiškai (VII).
Įdėkite geležtės tvirtinimą į įrankio laikiklio angą iki galo. Geležtės ašmuo turi būti nukreipta į geležtės montavimo dangtį. Iki galo prisukite geležtės tvirtinimo varžtus (IX). Jei geležtės negalima išimti iš tvirtinimo tai reiškia tinkamą sumontavimą.
Uždarykite dangtį ir pritvirtinkite priveržtais varžtą.

Įrankio paleidimas ir sustabdymas
Dėmesio! Prieš pradėdami naudoti pneumatinį įrankį, įsitikinkite, kad įtaisytas įrankis nesiekia jokio objekto ar kūno dalių.
Įrankis paleidžiamas svertu, kuris atidaro oro vožtuvą ir taip užtikrina suspausto oro tiekimą įrankio pavarai. Jei svirtyje yra užraktas, kuris neleidžia atsitiktinai nuspausti svirties. Užraktą reikia pasukti taip, kad jis būtų lygiagretus svirčiai, ir tada traukti svirtį įrankio korpuso link. Tai įjungs įrankį. Leisti įrankiui pasiekti vardinį greitį ir tik tada pradėti dirbti.

Įrankio darbas užbaigiamas atleidus svirties nuspaudimą. Svirtis savaime grįžta į neutralią padėtį, o užraktas apsaugo svirtį. Reikėtų atsižvelgti į tai, kad įstatytas įrankis vis dar gali judėti. Neatidėkite įrankio prieš visiško įstatyto įrankio sustojimo.

Darbas su siaurapjūkliu
Pritvirtinkite apdirbamąjį elementą prie darbo vietos, pvz., su staliaus veržtuvais, spaustuvais ir tt. Niekada nelaikykite pjaustomos medžiagos tik rankomis ar kitomis kūno dalimis. Pjaudami, atremkite medžiagą jos galuose ir prie pjovimo linijos. Atramas reikia patalpinti abejose pjovimo linijos pusėse taip, kad pjovimo metu geležtė neužstrigtų pjovimo linijoje. Pjovimo metu pagrindo kreiptuvas visu ilgiu turi būti atremtas į pjaunamą medžiagą. Tai užtikrins tinkamą geležtės pasvirimo kampą pjaunamos medžiagos atžvilgiu.
Dirbdami su įrankiu, naudokite tik tam tikrą darbui reikalingą spaudimą. Nespauskite per stipriai ruošinio, nes dėl to gali sutrūkti geležtė ir sukelti rimtus sužalojimus. Taip pat turėtumėte atkreipti dėmesį į daleles, kurios gali būti atsiskirti apdorojimo metu. Negalima leisti, kad jos keltų pavojų darbo vietoje. Pjovimo metu vesti siaurapjūklį lygiu, nuolatiniu judesiu. Siaurapjūklio negalima trūkčioti, kraipyti į šonus. Tai gali sukelti geležtės trūkimą. Prie produkto prijungta geležtė leidžia pjauti metalą bei plastiką tiesia linijoje arba lanku.
Jei reikia atnaujinti pjovimą, pirmiausia paleiskite siaurapjūklį, leiskite jam pasiekti nominalų greitį ir atsargiai įdėkite geležtę į pjovimo vietą.

PRIEŽIŪRA

Niekada nenaudokite įrankio valymui benzino, tirpiklio ar kito degaus skysčio. Garai gali užsidegti, sukelti sprogimą ir rimtus sužeidimus.
Įrankių laikiklio ir korpuso valymui naudojami tirpikliai gali sugadinti sandariklius. Prieš pradėdami darbus, kruopščiai išdžiovinkite įrankį.
Jei yra kokių nors įrankio veikimo sutrikimų, įrankis turi būti nedelsiant atjungtas nuo pneumatinės sistemos.
Visi pneumatinės sistemos komponentai turi būti apsaugoti nuo užteršimo. Teršalai, patenkantys į pneumatinę sistemą, gali sunaikinti įrankį ir kitus pneumatinės sistemos elementus.

Techninė priežiūra prieš kiekvieną panaudojimą
Atjungti įrankį nuo pneumatinės sistemos.
Prieš kiekvieną naudojimą, per oro įleidimo angą, įleiskite šiek tiek konservuojančio skysčio (pvz., WD-40).
Prijunkite įrankį prie pneumatinės sistemos ir paleiskite 30 sekundžių. Tai leis paskleisti konservavimo skystį įrankio viduje ir jį išvalyti.
Pakartotinai atjungti įrankį nuo pneumatinės sistemos.
Įleiskite nedidelį SAE 10 kiekį į įrankio vidų per oro įleidimo angą ir šiam tikslui sukurtas skyles. Pneumatinių įrankių priežiūrai rekomenduojama naudoti SAE 10 aliejų. Prijunkite įrankį ir paleiskite jį trumpam laikui.
Dėmesio! WD-40 negalima naudoti kaip tepimo alyvą.
Išvalyti alyvos perteklių, kuris išeina per išleidimo angas. Alyvos palikimas gali sugadinti įrankio sandariklius.

Kiti priežiūros darbai
Prieš kiekvieną įrankio naudojimą patikrinkite, ar įrankyje nėra jokių pažeidimo požymių. Griebtuvai, įrankio laikikliai ir sukliai turi būti švarūs.

Kas 6 mėnesius arba po 100 darbo valandų, įrankis turėtų būti pateiktas peržiūrėti kvalifikuotam personalui remonto dirbtuvėje. Jei įrankis buvo naudojamas nenaudojant rekomenduojamos oro tiekimo sistemos, padidinkite įrankio tikrinimo dažnį.

Defektų šalinimas
Turėtumėte nutraukti įrankio naudojimą iškart po to, kai nustatėte bet kokį gedimą. Darbas su neveikiančiu įrankiu gali sukelti sužalojimus. Visi įrankių elementų remontai ar pakeitimai turi būti atlikti kvalifikuoto personalo, įgaliotoje remonto dirbtuvėje.

Defektas	**Galimi sprendimai**
Įrankis yra per lėtas arba nepasileidžia	Per oro įleidimo angą įleiskite nedidelį WD-40 kiekį. Paleiskite įrankį kelioms sekundėms. Mentelės gali prilipti prie rotoriaus. Paleiskite įrankį 30 sekundžių. Patepkite įrankį mažu alyvos kiekiu. Dėmesio! Pernelyg didelis alyvos kiekis gali sukelti įrankio galios sumažėjimą. Tokiu atveju išvalykite pavarą.
Įrankis paleidžiamas, o po to sulėtėja	Kompresorius neužtikrina tinkamo oro tiekimo. Įrankis pasileidžia kompresoriaus bakelyje sukauptu oru. Kai bakelis tuštėja, kompresorius nesuspėja užpildyti oro trūkumo. Prijunkite prietaisą prie efektyvesnio kompresoriaus.
Neužtenkama galia	Įsitikinkite, kad žarnų vidinis diametras yra bent toks, kaip nurodyta lentelės 3 punkte. Patikrinkite slėgio nustatymą, ar jis nustatytas maksimaliai vertei. Patikrinkite, ar įrankis tinkamai išvalytas ir suteptas. Jei nėra rezultatų, įrankis turi būti suremontuotas.

Atsarginės dalys
Detalus gaminio atsarginių dalių sąrašas yra skyriuje „Atsisiųsti“, produkto kortelėje, TOYA SA svetainėse: www.toya.pl.

Baigę darbą, korpusą, ventiliacijos angas, jungiklius, papildomą rankeną ir dangčius reikia valyti, pvz., su oro srautu (kurio slėgis ne didesnis kaip 0,3 MPa), šepetėliu arba sausu skudurėliu be chemikalų ir valymo skysčių. Įrankius ir rankenas valyti sausiu, švariu skudurėliu.

Sunaudoti prietaisai yra perdirbamos medžiagos - neišmeskite jų su buitinėmis atliekomis, nes juose gali būti žmogaus gyvybei ir sveikatai bei aplinkai pavojingų medžiagų! Prašome aktyvios pagalbos gamtos išteklių ekonominiame valdyme ir natūralios aplinkos apsaugoje, atiduodant išnaudotą įrenginį į naudojamos įrangos saugojimo vietą. Norint sumažinti šalinamų atliekų kiekį, būtina jas pakartotinai naudoti, perdirbti arba susigrąžinti kitoje formoje.

IERĪCES RAKSTUROJUMS

Pneimatisks griezējs ir ierīce, strādājoša ar saspiesto gaisu. Ar attiecīgo asmeni, montējamo darbarīku turētājā, iespējama ir metālu, plastikas un koka materiālu griešana. Ierīce ir paredzēta darbam telpās, nedrīkst to atstāt zem mitruma un atmosfērisko nokrišņu ietekmes. Pareiza, uzticama un droša ierīces darbība ir atkarīga no pareizas ekspluatācijas, tāpēc:

Pirms sākt lietot instrumentu, izlasiet visu instrukciju un saglabājiet to.

Nogādātājs nenes atbildību par visiem defektiem un traumām, kuri izceltas ierīces nepareizas lietošanas dēļ, ka arī drošības noteikumus un šo instrukcijas nepaklausīšanas dēļ. Ierīces nepareiza lietošana var būt par garantijas tiesības zaudējumu iemeslu un par nesaderību ar pārdošanas līgumu.

APRĪKOJUMS

Ierīce ir apgādāta ar savienojumu, kurš pieļauj to pieslēgt pie pneimatisko sistēmu, ar asmeni un vadīklu griešanas dziļuma ierobežošanai.

TEHNISKIE DATI

Parametrs	Mērvienība	Vērtība
Kataloga numurs		YT-09955
Svars	[kg]	0,67
Gaisa savienojuma diametrs (PT)	[" / mm]	6,3 / 1/4
Gaisa vada diametrs (iekš.)	[" / mm]	10 / 3/8
Griešanas ātrums	[min^{-1}]	9000
Asmens garums	[mm]	10
Maksimāls metāla griešanas biezums	[mm]	2
Maksimāls plastikas materiāla un koka griešanas biezums	[mm]	6
Maksimāls darba spiediens	[MPa]	0,63
Vajadzīga gaisa straume (pie 0,63 MPa)	[l/min]	170
Akustisks spiediens (EN 15744)	[dB(A)]	78 ± 3
Akustiskā jauda (EN 15744)	[dB(A)]	89 ± 3
Vibrācijas (ISO 28927-8)	[m/s^2]	23 ± 1,5

VISPĀRĒJIE DROŠĪBAS NOTEIKUMI

BRĪDINĀJUMS! Darba laikā ar pneimatisko ierīci rekomendējam ievērot vispārīgus darba drošības noteikumus, kopā ar tālāk minētiem noteikumiem, lai ierobežot ugunsgrēka, elektrošoka un ievainojuma bīstamību.

Pirms darbības ar ierīci jālasa un jāsaglabā visa šī instrukcija.

UZMANĪBU! Izlasiet visas tālāk sniegtās instrukcijas. Instrukcijas neievērošana var būt par ugunsgrēka, elektrošoka vai ievainojuma iemeslu. Vardi „pneimatiskā ierīce", lietoti instrukcijas, atteicas pie visām ierīcēm, strādājošiem ar saspiesto gaisu.

IEVĒROT TĀLĀK MINĒTU INSTRUKCIJU

Vispārējie drošības noteikumi
Pirms instalācijas, darba, remonta, konservācijas uzsākšanas vai aksesuāru mainīšanas, vai strādājot pie pneimatisko ierīci, daudzu risku dēļ, lūdzam salasīt un saprast drošības instrukciju. Iepriekšminētu darbību neveikšana var ierosināt nopietnu ķermeņa ievainošanu. Pneimatisku instrumentu instalāciju, regulēšanu un montāžu var veikt tikai kvalificēts un apmācīts personāls. Nedrīkst modificēt pneimatisko ierīci. Modifikācijas var samazināt efektivitāti un drošības līmeni, kā arī paaugstināt ierīces operatora risku. Neizmest drošības instrukciju, nodot to ierīces operatoram. Nelietot pneimatisko ierīci, kad ir bojāta. Periodiski apskatīt ierīci, vai ir redzami ISO 11148 normā noteikti dati. Darba devējam / lietotājam ir jākontaktē ar ražotāju, lai mainītu nominālu tabuliņu katrreiz, kad ir nepieciešami.

Risks savienots ar izmestiem elementiem
Atslēgt ierīci no barošanas avota pirms iesprausta instrumenta vai aksesuāra mainīšanas. Apstrādāta priekšmeta, aksesuāra vai ielikta instrumenta bojāšana var ierosināt elementa izmešanu ar lielu ātrumu. Vienmēr lietojiet acu aizsardzību izturīgu pret sitieniem. Aizsardzības līmeni uzlasīt atkarīgi no veiktas darbības. Jāpārliecinās, ka apstrādāts priekšmets ir droši nostiprināts.

Jāpārbauda, vai dzirksteles metāla griešanas laikā būs novirzītas uz vietu, kur neizraisīs risku. Pārbaudīt, vai griešanas instruments ir attiecīgi uzstādīts.

Riski savienoti ar sajaukšanu
Vaļīgs apģērbs, juvelierizstrādājumi, apģērbs uz kakla, mati vai cimdi var izraisīt elpas trūkumu, noskalpēšanu un/vai ievainošanu, ja nebūs turēti tālu no instrumentiem un aksesuāriem.

Riski savienoti ar darbu
Izvairieties no kontakta ar asmeni, lai pasargātos no rokas vai citu ķermeņa daļu sagriešanas. Aizvari vienmēr jābūt uzstādīti attiecīgā pozīcijā, nevar būt bojāti. Bojāti, izliekti vai stipri nolietoti aizvari jābūt mainīti uz ražotāja rekomendētiem. Pārbaudīt, vai kustami aizvari var pilnīgi slēgties - uzreiz pēc atbrīvošanas atvērtā pozīcijā. Kustami aizvari nevar būt bloķēti vai nostiprināti atvērtā pozīcijā vai citādi bloķēti. Ierīces lietošanas laikā operatora rokas var būt pakļautas sekojošiem riskiem: atgriezumi, saberšana vai karstums. Lietot attiecīgus cimdus roku aizsardzībai. Operatoram un konservācijas personālam jābūt fiziski spēki, lai strādāt ar ierīces daudzumu, masu un jaudu. Turēt ierīci pareizi: esiet gatavi uz normālām vai negaidītām kustībām, ar pieejamām abām rokām. Saglabāt līdzsvaru un drošu pēdas novietošanu. Izvairīties no traumām savienotām ar griešanu vai atgriešanu: nekontaktēties ar zāģi, asmeni vai nazi, kad pneimatiska ierīce ir pieslēgta pie barošanas avota. Lietot personālas drošības līdzekļus – cimdus, halātu un ķiveri. Traumu var izraisīt nekontrolēta ierīces kustība: vienmēr pārbaudīt, vai vadīklas (ja atrodas komplektā) ir attiecīgi piestiprinātas pie apstrādāta priekšmeta. Griešana ar ierīci izraisa aso malu veidošanu: lietot cimdus roku aizsardzībai. Atslābināt spiedi uz starta un apturēšanas ierīces barošanas enerģijas pārtraukšanas gadījumā. Lietot tikai smērvielas, kuru rekomendē ražotājs. Jālieto aizsardzības brilles, rekomendējam izmantot pielāgotus cimdus un aizsardzības apģērbu. Esiet sevišķi piesardzīgi, jo rotējošs iesprausts darbarīks var kustoties pat pēc ierīces izslēgšanas.

Risks savienots ar atkārtoto kustību
Pneimatiskas ierīces lietošanas laikā darbā, savienotā ar atkārtotām kustībām, operators var just plaukstu, plecu, augšdelmu, kakla vai citu ķermeņa daļu diskomfortu. Pneimatiskas ierīces lietošanas gadījumā operatoram ir jāpieņem komforta pozīcija, kura nodrošina attiecīgu kāju novietošanu, un jāizvairās no savādām pozīcijām, kuras negarantē balansu. Operatoram ir jāmaina pozīciju ilglaicīgā darbā, lai izvairītos no diskomforta un gurdenuma. Ja operators darba laikā var just sekojošu simptomu: pastāvīgs vai atkārtots diskomforts, sāpes, pulsējošās sāpes, knišļus, stingšanu, dedzināšanu vai saspīlētību. Viņam nedrīkst to ignorēt, jāinformē par to darba devēju un jākonsultē ar ārstu.

Riski savienoti ar aksesuāriem
Atslēgt ierīci no barošanas avota pirms iesprausta instrumenta vai aksesuāra mainīšanas. Lietot aksesuārus un ekspluatācijas materiālus tikai izmēros un tipos, kuru rekomendē ražotājs; nelietot aksesuāru un ekspluatācijas materiālu citā tipā un izmērā. Izvairīties no tieša kontakta ar iespraustu instrumentu darba laikā vai uzreiz pēc darba, var būt karsts vai ass. Pārbaudīt asmeni pirms lietošanas. Nelietot asmeņus, kas var būt bojāti pēc krišanas, vai kas ir izrobīti, sasprausti vai citādi bojāti.

Riski savienoti ar darba vietu
Paslīdēšana, paklupšana un nokrišana ir par galvenajiem traumas iemesliem. Izvairīties no slīpām virsmām, savienotām ar ierīces izmantošanu, kā arī no paklupšanas riskiem, savienotiem ar gaisa instalāciju. Esiet uzmanīgi nezināmā apkārtnē. Var eksistēt slēpti riski, piem., elektrība vai citas ekspluatācijas līnijas. Pneimatiska ierīce nav paredzēta lietošanai sprādzienbīstamās zonās un nav izolēta no kontakta ar elektroenerģiju. Pārbaudīt, vai nav nekādu elektrības vadu, gāzes cauruļu utt., kuri var ierosināt risku bojāšanas ar ierīci gadījumā.

Riski savienoti ar tvaikiem un putekļiem
Putekļi un tvaiki izveidoti pneimatiskās ierīces lietošanas laikā var ierosināt slikto veselības stāvokli (piem., vēzis, iedzimti defekti, astma un/vai ādas iekaisums), nepieciešami ir: riska novērtēšana un attiecīgu kontroles līdzekļu ieviešana attiecībā tiem riskiem. Riska novērtēšana jāsatur putekļu, izveidotu ierīces lietošanas laikā, ietekmi un iespēju uzart esošus putekļus. Pneimatiskas ierīces apkalpošanu un konservāciju veikt pēc lietošanas instrukcijas rekomendācijām - tas atļaus minimizēt tvaiku un putekļu emisiju. Gaisa izeja jābūt novirzīta tā, lai minimizētu putekļu uzaršanu putekļainā apkārtnē. Vietās, kur tiek izveidoti putekļi vai tvaiki, par prioritāti jābūt emisijas avotu kontrole. Visas integrētas funkcijas un apgādāšana putekļu vai dūmu savākšanai, ekstrakcijai vai samazināšanai jābūt pareizi izmantotas un saglabātas saskaņā ar ražotāja rekomendācijām. Izvēlēt, konservēt un mainīt iesprausto instrumentu saskaņā ar instrukciju, lai izvairītos no tvaiku un putekļu līmeņa paaugstināšanas. Brīdināt par eksplozijas vai ugunsgrēka risku saskaņā ar apstrādātu materiālu. Lietot elpošanas orgānu aizsardzību, saskaņā ar darba devēja instrukcijām un ar darba drošības un higiēnas prasībām. Darbs ar dažādiem materiāliem var izraisīt putekļu un tvaiku izdalīšanu, veidojot potenciāli sprādzienbīstamu atmosfēru.

Trokšņa risks
Pakļaušanas uz augstu trokšņu, bez aizsardzības, risks var ierosināt izturīgu un neatgriežamu dzirdes pazaudēšanu un citas problēmas, piem., troksnis osās (zvanīšana, dūkšana, svilpošana vai dunēšana). Nepieciešama ir riska novērtēšana un attiecīgu kontroles līdzekļu ieviešana sakarībā ar tiem riskiem. Attiecīgas kontroles ar riska samazināšanas mērķi var apņemt sekojošu rīcību: slāpēšanas materiāli, kuri sargā no apstrādāta priekšmeta "zvanīšana". Lietot dzirdes orgānu aizsardzību, saskaņā ar dar-

ba devēja instrukcijām un ar darba drošības un higiēnas prasībām. Pneimatiskas ierīces apkalpošanu un konservāciju veikt pēc lietošanas instrukcijas rekomendācijām - tas atļaus izvairīties no nevajadzīga trokšņa līmeņa paaugstināšanas. Izvēlēt, konservēt un mainīt nolietotas iespraustas ierīces pēc lietošanas instrukcijas rekomendācijām. Tas atļaus izvairīties no nevajadzīga trokšņa līmeņa paaugstināšanas. Ja pneimatiska ierīce ir apgādāta ar trokšņa slāpētāju, vienmēr pārbaudīt, vai tas ir pareizi uzstādīts uz ierīces.

Vibrācijas risks
Ierīce ir projektēta, lai minimizētu vibrācijas emisiju, bet vibrācijas nav likvidētas pilnīgi, izraisot atlikušo risku. Ierīces neattiecīga lietošana var izraisīt risku savienotu ar vibrācijām. Vibrācijas līmenis minēts instrukcijā var neattiecīgi uzrādīt vibrācijas līmeni mērītā lietošanā. Vibrācijas risks var pastāvīgi sabojāt roku un plecu nervu un asins apgādi. Strādājot zemās temperatūrās, silti jāapģērbjas un jāsaglabā rokas siltas un sausas. Gadījumā, kad pirkstos un plaukstās būs justa stingšana, knišļi, sāpe vai ieradīs ādas balināšana, pārtraukt pneimatiskas ierīces lietošanu, pēc tam informēt darba devēju un konsultēties ar ārstu. Pneimatiskas ierīces apkalpošanu un konservāciju veikt pēc lietošanas instrukcijas rekomendācijām, tas atļaus izvairīties no nevajadzīga vibrācijas līmeņa paaugstināšanas. Izvēlēt, konservēt un mainīt ekspluatācijas materiālus / iespraustus instrumentus saskaņā ar instrukcijas norādījumiem, lai izvairītos no nevajadzīgos vibrācijas līmeņa palielināšanos. Atbalstīt ierīces masu ar pamatnēm, savilkumiem vai stabilizatoriem, ja iespējami. Turēt ierīci ar vieglu, bet drošu tvērienu, ievērojot prasītu reakcijas spēku, jo vibrācijas risks ir parasti augstāks, kad tveršanas spēks ir lielākais. Griešanas instrumenta neattiecīga instalēšana var izraisīt vibrācijas līmeņa palielināšanu.

Papildu drošības instrukcijas pneimatiskām ierīcēm
Saspiests gaiss var ierosināt nopietnu ievainojumu:
- vienmēr slēgt gaisa pieplūdi, iztukšot vadu un atslēgt ierīci no gaisa avota, kad: nav izmantota, pirms aksesuāru mainīšanas vai remontiem;
- nekad nedrīkst novirzīt gaisu savā vai citas personas virzienā.
Vada sitiens var ierosināt nopietnu ievainojumu. Vienmēr jākontrolē, vai vads un savienojumi nav bojāti, vai vaļīgi. Aukstu gaisu novirzīt tālu no rokām. Nelietot ātrsavienojumus ierīce ievadā trieciena atslēgu vai impulsa atslēgu gadījumos. Lietot vītņotus šļūtenes pieslēgumus, izgatavotus no rūdīta tērauda (vai no materiāliem attiecīgi izturīgiem pret vibrācijām). Katrreiz, kad ir izmantoti universāli saskrūvējami savienojumi (spīļveida savienojumi), jālieto aizsardzības stieņi un savienojumi, kuri sargā no bojājumiem starp vadiem un starp vadu un ierīci. Nedrīkst pārsniegt maksimālu gaisa spiedienu, paredzētu ierīcei. Nedrīkst pārnest rīku, turot to uz vadu.

EKSPLUATĀCIJAS NOTEIKUMI

Kontrolēt, vai saspiesta gaisa avots var nodrošināt pareizu gaisa spiedienu un gaisa straumi. Gadījumā, kad spiediens ir pārāk liels, jālieto reduktors ar drošības vārstu. Pneimatiska ierīce jābaro caur filtru un eļļošanas sistēmu. Tas atļauj vienlaikus nodrošināt tīrību un gaisa eļļošanu. Filtra un eļļošanas sistēmas stāvoklis jābūt kontrolēts pirms katras lietošanas, un kad ir vajadzīgi, filtrs jābūt notīrīts un eļļas daudzums papildināts. Tas palīdz nodrošināt pareizu ierīces ekspluatāciju un pagarināt lietošanas laiku. Liela noslogojuma gadījumos var ierasties aizmešanas spēja, uzvirzīta uz ierīces lietotāju. Darba pozīcija jābūt tik stabila, lai izturēt to spēju.
Ierīces negaidīta kustība vai instrumenta bojājums var būt par ievainojuma iemeslu.
Papildu rokturu vai turētāju lietošanas gadījumā jākontrolē, lai ierīce būtu pareizi un tieši fiksēta.
Ķermeņa un apģērba daļas jābūt turētas attālumā no strādājošas darba ierīces. Citā gadījumā var būt ievilkti vai paķerti. Vienmēr jākontrolē, vai jebkuras atslēgas un ierīces, lietotas citu ierīču regulācijai pneimatiskā ierīcē tika noņemtas pirms darba uzsākšanas.
Darba laikā var atbrīvoties putekļi, kuri atkarīgi no apstrādāta materiāla var būt kaitīgi operatoram.
Griešanas vai atlikšanas darba laikā var būt izmesti apstrādāta materiāla elementi.
Pirms griešanas uzsākšanas pārbaudīt, lai nepārgrieztu elektrības vadus zem sprieguma. Asmens kontaktēšana ar vadiem zem sprieguma var izraisīt elektrības triecienu, kas var būt par ierīces operatora nopietnu traumēšanu vai nāvi.
Pirms griešanas pārbaudīt, lai nepārgrieztu jebkuru instalāciju, piem. gāzes vai ūdens. Dzirksteles griešanas laikā var uzliesmot gāzi no bojātas instalācijas, kas var izraisīt ugunsgrēku, sprādzienu, ierosinot nopietnus ievainojumus vai nāvi.
Lietot tikai asmeņus, pielāgotus attiecīga materiāla griešanai. Piem., nelietot asmeņus paredzētus kokam metāla un plastikas griešanai.

IERĪCES LIETOŠANA

Pirms katras ierīces lietošanas kontrolēt, vai neviens pneimatiskas sistēmas elements nav sabojāts. Gadījumā, kad ir konstatēti bojājumi, nekavējoties jāmaina bojātais elements uz jaunu.
Pirms katras ierīces ieslēgšanas jānosusina mitrumu, kura ir kondensēta ierīces iekšā, kompresorā un vados.

Ierīces pieslēgšana pie pneimatisko sistēmu
Ilustrācijā ir rādīta rekomendēta pievienošanas metode. Rādīta metode atļauj visefektīvāk lietot ierīci un pagarināt ierīces darbību.

Iedvest mazliet eļļu SAE 10 uz gaisa pievadi.
Pie gaisa pievades vītni stipri un tieši pieskrūvēt pareizu nobeigumu, kura atļauj pievienot gaisa vadu (II).
Darbarīku turētājā uzstādīt iespraužamu instrumentu paredzētu plānotam darba veidam. **Darbā ar pneimatiskiem ierīcēm jālieto tikai aksesuāru, kura ir paredzēta ar sitamiem ierīcēm.**
Pievienot ierīci pie pneimatiskas sistēmas, izmantojot šļūteni ar iekšējo diametru atbilstoši tehnisko datu tabulai. Pārbaudīt, vai šļūtenes izturīgums ir vismaz 1,38 MPa. (III)
Ieslēgt ierīci uz dažādām sekundēm un kontrolēt, vai nav konstatētas nekādas nepazīstamas skaņas vai vibrācijas.

Aprīkojuma montāža
Atslābināt vadīklas stiprināšanas skrūves, bet neizskrūvēt pilnīgi (IV).
Iebāzt vadīklu montāžas caurumos, uzstādīt uz attiecīga augstuma un nobloķēt pozīciju, pieskrūvējot skrūves (V). Vadīklas izliekta daļa jābūt novirzīta asmens stiprināšanas vāka virzienā. Pārbaudīt montāžas pareizību - ja vadīklas pozīcija nevar būt mainīta, vadīkla ir pareizi piestiprināta.
Pilnīgi izskrūvēt asmens stiprinājuma vāka skrūvi, pēc tam atvērt vāku (VI).
Atslābināt asmens stiprināšanas skrūves, bet neizskrūvēt pilnīgi (VII).
Iebāzt asmens stiprinājumu ierīces turētājā spraugā līdz pretestībai. Asmens griešanas daļa jābūt novirzīta asmens stiprināšanas vāka virzienā. Pieskrūvēt asmens stiprināšanas skrūves līdz pretestībai (IX). Ja asmens nevar būt noņemts no stiprinājuma, montāža ir pareiza.
Slēgt vāku un piestiprināt to ar skrūvi.

Ierīces iedarbināšana un apturēšana
Uzmanību! Pirms pneimatiskas ierīces iedarbināšanas pārbaudīt, vai uzstādīts darbarīks nevar kontaktēties ar jebkuru priekšmetu vai ķermeņa daļu.
Ierīce var būt iedarbināta ar sviru, kas atver gaisa vārstu un nodrošina saspiesta gaisa pieplūdi pie ierīces piedziņas. Ja svira ir apgādāta ar blokādi, kas sargā no netīšas ieslēgšanas pēc piespiešanas. Blokāde jābūt pagriezta, lai būtu uzstādīta paralēli svirai, pēc tam pievilkt sviru pie ierīces korpusa. Tas iedarbinās ierīci. Atļaut ierīcei sasniegt nominālu ātrumu un tikai tad uzsākt darbu.

Ierīce izslēdzas pēc sviras atbrīvošanas. Svira patstāvīgi atgriežas pie izejas pozīciju, un blokāde sargā sviru. Jāievēro, ka iesprausts darbarīks var vēl kaut kādu laiku kustoties. Nedrīkst atlikt ierīci pirms darbarīka pilnīgās apturēšanas.

Darbs ar griezēju
Piestiprināt apstrādātu priekšmetu darba vietā, piem. ar galdnieka spailēm, spīlēm utt. Nedrīkst turēt apstrādātu materiālu tikai ar rokām vai citām ķermeņa daļām. Pārgriešanas gadījumā atbalstīt materiālu uz galiem un pie griešanas līnijas. Atbalstus novietot no griešanas līnijas abām pusēm, lai griešanas laikā zāģis nevarētu bloķēties zāģa ceļā. Griešanas laikā vadīklas pamatne jābūt pilnīgi atbalstīta uz griezta materiāla. Tas nodrošinās asmens attiecīgu pozīciju attiecībā uz griezto materiālu.
Darba laikā ierīci pielikt pie apstrādāto elementu bez stipras piespiešanas. Nedrīkst pārāk stipri piespiest apstrādātu elementu, tas var sabojāt asmeni un izraisīt nopietnus ievainojumus. Jāievēro arī elementi, kuri var atkrist apstrādāšanas laikā. Nedrīkst atļaut, lai būtu bīstami darba vietā. Griešanas laikā ierīce jābūt pārvietota laideni un nepārtraukti. Neraustīt un nenoliekt ierīci iesāņus. Tas var izraisīt asmens bojāšanu. Pievienots produktam asmens ļauj griezt metālu un plastikas materiālu taisnā līnijā un pa apli.
Ja būs nepieciešama griešanas atjaunošana, vispirms iedarbināt ierīci, pieļaut sasniegt nominālu darba ātrumu, un tikai tad uzmanīgi ievadīt asmeni iezāģējumā.

KONSERVĀCIJA

Nedrīkst tīrīt pneimatisko ierīci ar benzīnu, šķīdinātāju vai citu degošo šķidrumu. Tvaiki var uzliesmoties, un ierīce var eksplodēt, kas var būt par nopietnas ievainošanas iemeslu.
Šķīdinātāji, lietoti ierīces tīrīšanā var mīkstināt blīvējumu. Pirms darba sākuma ierīce jābūt tieši nosusināta.
Gadījuma kad ir konstatēti kaut kādi neparezumi ierīces darbībā, ierīce jāizslēdz no pneimatiskas sistēmas.
Visi pneimatiskas sistēmas elementi jābūt sargāti no netīruma. Netīrumi, kuri iekļūs uz pneimatisko sistēmu, var sabojāt ierīci un sistēmas elementu.

Ierīces konservācija pirms katras lietošanas
Atslēgt ierīci no pneimatiskas sistēmas.
Pirms katras lietošanas iedvest mazliet konservēšanas šķidrumu (piem. WD-40) caur gaisa ieeju.
Pieslēgt ierīci pie pneimatisko sistēmu un ieslēgto to uz apm. 30 sekundēm. Tas atļauj izsmērēt eļļu ierīces iekšā un to notīrīt.
Vēlreiz atslēgt ierīci no pneimatiskas sistēmas.
Mazliet SAE 10 eļļu iedvest ierīces iekšā, caur gaisa pievadi un caur speciāliem caurumiem. Rekomendējam lietot eļļu ar labu kvalitāti, paredzētu pneimatiskas ierīces konservācijai, ar lipīgumu SAE 10. Pieslēgt ierīci un to iedarbināt uz īso laiku.
Uzmanību! WD-40 nevar būt par attiecīgu ieeļļošanas līdzekļu.
Nosausēt eļļas pārumu, kurš var iet ārā caur izejas caurumiem. Atstātā eļļa var sabojāt ierīces blīvējumu.

Cita konservēšanas darbība
Pirms katrās ierīču lietošanas jākontrolē, vai nav redzamas kaut kādi bojājumu pēdas. Saites, rokturi un vārpstas jābūt turēti tīrumā.
Pēc 6 mēnešiem vai darba laika 100 stundām ierīce jāatdod apskatei servisa kvalificētam personālam. Gadījumā, kad ierīce ir lietota bez rekomendētas gaisa izvešanas sistēmas, apskates frekvence jābūt biežākā.

Bojājumu novēršana
Jāpārtrauc ierīces lietošana nekavējoties pēc bojājuma konstatēšanas. Darbība ar bojāto ierīci var būt par ievainošanas iemeslu. Visi remonti vai ierīču elementu mainīšana jāveic tikai kvalificēts personāls autorizētā servisā.

Bojājums	**Iespējamā labošana**
Ierīcei ir pārāk lēni apgriezieni vai ierīci nevar iedarbināt	Iedvest mazliet WD-40 eļļu caur gaisa pievadu. Ieslēgt ierīci uz dažādām sekundēm. Lāpstiņas varētu pielipt pie rotoru. Ieslēgt ierīci uz apm. 30 sekundēm. Ar nelielu eļļas daudzumu ieeļļot ierīci. Uzmanību! Eļļas pārums var samazināt ierīces jaudu. Tādā gadījumā jātīra dzinēju.
Ierīce sāk darbību un pēc tam palēnina	Kompresors nevar nodrošināt pareizu gaisa pieplūdi. Ierīce sāk darboties ar gaisu no kompresora tvertnes. Kad spiediens ir samazināts, kompresors nevar papildināt gaisu. Jāpievieno ierīci pie stiprāko kompresoru.
Pārāk zema jauda	Pārbaudīt, vai vadu iekšējais diametrs ir vismaz tāds, kāds ir noteikts tabulas 3. punktā. Kontrolēt spiediena uzstādīšanu, vai ir maksimāli noregulēts. Kontrolēt, vai ierīce ir pareizi notīrīta un ieeļļota. Kad nav pozitīvo rezultātu, atdot ierīci remontam.

Rezerves daļas
Detalizēts produkta rezerves daļu saraksts ir pieejams sadaļā „Lejupielādei", produkta lapā, TOYA SA tīmekļa vietnē: www.toya.pl.

Pēc darba pabeigšanas korpusu, ventilācijas spraugu, pārslēdzēju, papildu rokturu un vāku notīrīt, piem., ar spiesto gaisu (ar spiedienu ne lielāku par 0,3 MPa), otu vai sausu lupatiņu, bez ķīmiskiem un tīrīšanas līdzekļiem. Ierīci un rokturu notīrīt ar sausu tīru lupatiņu.

Nolietotas elektriskas iekārtas ir otrreizējas izejvielas – nevar būt izmestas ar mājsaimniecības atkritumiem, jo satur substances, kas ir bīstamas cilvēku veselībai un videi! Lūdzam aktīvi palīdzēt saglabāt dabisku bagātību un sargāt vidi, pasniegšot izlietoto iekārtu izlietotas elektriskas ierīces savākšanas punktā. Lai ierobežotu atkritumu daudzumu, tiem jābūt vēlreiz izlietotiem, pārstrādātiem vai dabūtiem atpakaļ citā formā.

POPIS NÁŘADÍ

Pneumatická přímočará pila je nářadí napájené proudem stlačeného vzduchu. Pomocí příslušného pilového plátu připevněného v držáku nástroje lze řezat kov, plast nebo dřevo. Nářadí je určeno k použití v interiéru, nesmí být vystavováno vlivu vlhkosti a srážek. Pro správný, bezporuchový a bezpečný provoz nářadí je nutné dodržovat pokyny k jeho použití, tedy:

Než přistoupíte k práci s nářadím, přečtěte si celý návod k použití. Návod poté uschovejte.

Dodavatel neodpovídá za jakékoliv škody a zranění způsobené používáním nářadí v rozporu s jeho určením, nedodržováním bezpečnostních předpisů a pokynů uvedených v tomto návodu. Používání nářadí v rozporu s jeho určením vede také k zániku nároků uživatele vyplývajících ze záruky a reklamačních smluvních nároků.

VYBAVENÍ

Nářadí je vybaveno spojkou, která umožňuje připojení k pneumatickému systému, pilovým plátem a vodicí lištou pro nastavení hloubky řezu.

TECHNICKÉ ÚDAJE

Parametr	Jednotka	Hodnota
Katalogové číslo		YT-09955
Hmotnost	[kg]	0,67
Průměr přípojky vzduchu (PT)	[" / mm]	6,3 / 1/4
Průměr (vnitřní) hadice přívodu vzduchu	[" / mm]	10 / 3/8
Rychlost řezání	[min-1]	9000
Délka zdvihu pilového plátu	[mm]	10
Maximální tloušťka řezu kovu	[mm]	2
Maximální tloušťka řezu plastu a dřeva	[mm]	6
Maximální provozní tlak	[MPa]	0,63
Požadovaný průtok vzduchu (při 0,63 MPa)	[l/min]	170
Akustický tlak (EN 15744)	[dB(A)]	78 ± 3
Akustický výkon (EN 15744)	[dB(A)]	89 ± 3
Vibrace (ISO 28927-8)	[m/s^2]	23 ± 1,5

VŠEOBECNÉ BEZPEČNOSTNÍ POKYNY

VAROVÁNÍ! Při práci s pneumatickým nářadím doporučujeme vždy dodržovat základní bezpečnostní pravidla včetně pokynů uvedených níže v zájmu eliminace rizika požáru, zranění a úrazů elektrickým proudem.

Než začnete toto nářadí používat, přečtěte si celý návod. Poté návod uschovejte.

UPOZORNĚNÍ! Přečtěte si všechny níže uvedené pokyny. Jejich nedodržování může vést k úrazům elektrickým proudem, způsobit požár či jiná zranění. Termín „pneumatické nářadí" uváděný v návodech se vztahuje na veškeré nářadí využívající k provozu proud vzduchu stlačeného odpovídajícím tlakem.

DODRŽUJTE NÍŽE UVEDENÉ POKYNY

Všeobecná bezpečnostní pravidla
Než přistoupíte k instalaci, práci s nářadím, opravám, údržbě, výměně příslušenství či k práci v blízkosti pneumatického nářadí, je nutné přečíst si a pochopit bezpečnostní pokyny. Nedodržení výše uvedených pokynů může vést k vážným zraněním. Instalace, seřízení a montáž pneumatického nářadí mohou vykonávat pouze kvalifikované a vyškolené osoby. Na pneumatickém nářadí je zakázáno provádět úpravy. Úpravy mohou snížit efektivitu a bezpečnost používání nářadí. Zároveň zvyšují riziko pro operátora nářadí. Bezpečnostní pokyny nevyhazujte, vždy je předávejte osobě obsluhující nářadí. Pokud je pneumatické nářadí poškozeno, nepoužívejte je. Je nutné pravidelně kontrolovat, zda jsou na nářadí stále viditelné údaje požadované normou ISO 11148. V případě nutnosti výměny popisného štítku je zaměstnavatel / uživatel povinen kontaktovat výrobce.

Riziko vymrštění předmětů
Před výměnou vkládaného nástroje nebo příslušenství odpojte nářadí od napájení. Poškození zpracovávaného objektu, příslušenství nebo vkládaného nástroje může způsobit vymrštění předmětu vysokou rychlostí. Vždy používejte ochranu očí odolnou proti nárazům. Stupeň ochrany určujte podle prováděné činnosti. Zkontrolujte, zda je zpracovávaný předmět bezpečně upevněn.

Zajistěte, aby jiskry vznikající během řezání kovu, byly nasměrovány tak, aby nepředstavovaly ohrožení. Ujistěte se, že je řezný nástroj správně připevněn.

Riziko zachycení
Volné oděvy, bižuterie, oděv omotaný kolem krku, vlasy nebo rukavice v blízkosti nářadí a jeho příslušenství mohou způsobit udušení, skalpování a/nebo pořezání.

Rizika spojená s prací
Zabraňte kontaktu s pilovým plátem v zájmu prevence pořezání dlaní a dalších částí těla. Kryty musí být vždy připevněny ve správné poloze, musí být funkční a nepoškozené. Deformované, poškozené či opotřebované kryty vyměňte za kryty doporučované výrobcem. Ujistěte se, že se pohyblivé kryty vrací do krajní uzamčené pozice okamžitě po uvolnění z pozice otevřené. Pohyblivé kryty nesmějí nikdy zůstat zablokované nebo zastavené v otevřené pozici. Je zakázáno pohyblivé kryty jakkoliv omezovat v jejich pohybu. Používání nářadí může vystavit ruce operátora takovým rizikům, jako je: pořezání, tření a vliv vysokých teplot. Pro ochranu rukou používejte vhodné rukavice. Operátor a osoba provádějící údržbu musí mít dostatek fyzických sil na zvládnutí hmotnosti a výkonu nářadí a jeho příslušenství. Nářadí je nutno správně držet: pozice musí zajistit připravenost čelit normálním nebo neočekávaným pohybům. Operátor musí mít obě ruce k dispozici. Postavení chodidel musí být bezpečné a stabilní pro udržení rovnováhy. Zabraňte vzniku úrazů způsobených řezáním či odříznutím: vyhněte se kontaktu s pilovým plátem, ostřím nebo nožem kdykoliv je pneumatické nářadí připojeno k napájení. Používejte osobní ochranné prostředky, jako jsou rukavice, zástěry a přilby. Nekontrolovaný pohyb nářadí může způsobit zranění! Vždy se ujistěte, že jsou vodicí lišty (pokud jsou součástí vybavení) stabilně přiloženy na zpracovávaný předmět. Řezání tímto nástrojem vede ke vzniku ostrých hran. K ochraně rukou používejte rukavice. Při přerušení dodávky elektrického proudu uvolněte stisk tlačítka start a stop. Používejte pouze maziva doporučovaná výrobcem. Používejte ochranné brýle, doporučujeme také používat vhodné rukavice a ochranný oděv. Postupujte s opatrností, jelikož vkládaný rotační nástroj se může pohybovat i po zastavení hlavního nářadí.

Riziko spojené s opakovanými pohyby
Při používání pneumatického nářadí k práci založené na opakování pohybů je operátor vystaven riziku únavy dlaní, paží, ramen, šíje a dalších částí těla. Při práci s pneumatickým nářadím musí operátor zaujmout pohodlný postoj, který zajistí stabilní postavení chodidel. Vyhýbejte se nestandardním či nestabilním pozicím. V průběhu déletrvající práce musí operátor střídat polohy, aby se vyhnul přetížení a únavě. Pokud operátor pociťuje takové příznaky, jako je: dlouhotrvající či opakovaná únava, bolest, pulzující bolest, mravenčení, trnutí, pálení nebo ztuhlost, nesmí tyto příznaky ignorovat, je povinen informovat o nich zaměstnavatele a obrátit se na lékaře.

Riziko vyplývající z používání příslušenství
Před výměnou vkládaného nástroje či příslušenství odpojte nářadí od napájení. Používejte pouze provozní materiály a příslušenství rozměrů a typů doporučovaných výrobcem; nepoužívejte jiné typy a rozměry příslušenství a provozních materiálů. Vyhněte se přímému kontaktu s vkládaným nástrojem během práce a ihned po skončení práce. Nástroj může být ostrý a horký. Před použitím pilový plát zkontrolujte. Nepoužívejte pilové pláty, které spadly na zem, jsou prasklé, mají vylomené zuby či byly jinak poškozeny.

Rizika spojená s pracovištěm
Mezi hlavní příčiny úrazů patří uklouznutí, klopýtnutí a pády. Vyhněte se povrchům, které se při používání nářadí stávají kluzké a zabraňte rizikům spojeným se vzduchovými rozvody. V neznámém prostředí postupujte se zvýšenou opatrností. V objektech se mohou vyskytovat skrytá rizika, jako je elektrické vedení či jiné rozvodné sítě. Pneumatické nářadí není určeno k použití v oblastech s rizikem výbuchu. Nářadí není izolováno proti kontaktu s elektrickou energií. Zkontrolujte, že se v oblasti nevyskytují elektrické rozvody, plynové potrubí apod., které by mohly představovat riziko při poškození nebo při práci s nářadím.

Riziko spojené s výpary a prachem
Prach a výpary vznikající během práce s pneumatickým nářadím mohou způsobovat nemoci (na příklad rakovinu, vrozené vady, astma a/nebo kožní nemoci). Je nutné provést vyhodnocení rizika a zavést příslušné preventivní postupy týkající se výše uvedených rizik. Hodnocení rizika musí zahrnovat vliv prachu vznikajícího během používání nářadí a možnost rozvíření vzniklého prachu. Při obsluze a údržbě pneumatického nářadí dodržujte pokyny uvedené v návodu. Zajistíte tím minimalizaci emisí výparů a prachu. Vývod vzduchu musí být nasměrován tak, aby bylo eliminováno víření prachu v prašném prostředí. Kdekoliv vzniká prach nebo výpary, musí být prioritou jejich omezování u zdroje emise. Je nutné správně používat a dle návodu výrobce udržovat veškeré vybavení a integrované funkce sloužící k odvodu, odstraňování či snižování množství prachu nebo dýmu. Vkládané nástroje vybírejte, vyměňujte a udržujte podle doporučení uvedených v návodu. Zabráníte tak nadměrným emisím výparů a prachu. Měla by být uvedena také varování proti riziku exploze či požáru způsobených zpracovávaným materiálem. Používejte ochranu dýchacích cest podle pokynů zaměstnavatele a v souladu s požadavky bezpečnosti a ochrany zdraví při práci. Práce s některými materiály vede ke vzniku prachu a výparů, které mohou představovat potenciální riziko výbuchu.

Riziko expozice hluku
Expozice zvýšenému hluku může způsobit trvalou a nevratnou ztrátu sluchu a jiné problémy, jako je šum v uších (zvonění, pískání, hvízdání nebo bzučení v uších). Je nutné provést vyhodnocení rizika a zavést příslušné preventivní postupy spojené s

těmito riziky. Vhodným preventivním opatřením v zájmu snížení rizika může být například použití tlumicích materiálů zabraňujících „zvonění" zpracovávaného předmětu. Používejte ochranu sluchu podle pokynů zaměstnavatele a v souladu s požadavky bezpečnosti a ochrany zdraví při práci. Obsluhu a údržbu pneumatického nářadí provádějte podle pokynů uvedených v návodu k použití. Vyhnete se tak přílišnému nárůstu hluku při práci s nářadím. Při výběru, údržbových činnostech a výměně opotřebovaného vkládaného nástroje postupujte podle pokynů uvedených v návodu. Vyhnete se tak přílišnému hluku při práci s nářadím. Jestliže je pneumatické nářadí vybaveno tlumičem, vždy zkontrolujte, že je tlumič pro práci s nářadím správně nainstalován.

Riziko expozice vibracím
Ačkoliv bylo nářadí navrženo tak, aby bylo minimalizováno riziko spojené s expozicí vibracím, není možné vznik vibrací naprosto vyloučit, přetrvávají jako zbytkové riziko. Nevhodné používání nářadí může vést ke zvýšení rizika expozice vibracím. Hladina vibrací uvedená v návodu nemusí odpovídat skutečné hladině vibrací při konkrétním použití. Expozice vibracím může způsobit trvalé poškození nervů a prokrvení dlaní a paží. Pro práci při nízkých teplotách je nutné nosit teplé oblečení a udržovat ruce v teple a suchu. V případě výskytu mravenčení, trnutí, bolesti či blednutí kůže na prstech a dlaních přestaňte pneumatické nářadí používat, informujte zaměstnavatele a obraťte se na lékaře. Používání a údržba pneumatického nářadí v souladu s pokyny uvedenými v návodu zabrání nežádoucímu nárůstu vibrací. Provozní materiály/vkládané nástroje vybírejte, udržujte a vyměňujte podle pokynů v návodu. Zabráníte tak přílišnému nárůstu vibrací. Pokud je to možné, podpírejte tíhu nářadí podstavcem, napínacím ústrojím nebo stabilizátorem. Nářadí držte pevně a zároveň uvolněně s ohledem na požadované reakční síly, jelikož riziko expozice vibracím se obvykle zvyšuje s přílišnou silou úchopu. Nesprávná instalace řezného vkládaného nástroje může být příčinou nárůstu vibrací.

Další bezpečnostní pokyny pro pneumatické nářadí
Stlačený vzduch může způsobit vážná zranění:
- pokud nářadí nepoužíváte, před výměnou příslušenství nebo prováděním oprav vždy proveďte následující činnosti: uzavřete přívod vzduchu, uvolněte tlak ze vzduchové hadice a odpojte nářadí od přívodu vzduchu;
- proudem vzduchu nikdy nemiřte na sebe nebo kohokoliv jiného.
Úder hadice může způsobit vážná zranění. Vždy zkontrolujte, zda nejsou hadice a spojky poškozené či uvolněné. Studeným vzduchem miřte směrem od rukou. U rázových utahováků a impulzních šroubováků nepoužívejte rychlospojky pro připojení k nářadí. Používejte závitové přípojky hadice vyrobené z kalené oceli (nebo materiálů s příslušnou odolností proti otřesům). V případě použití univerzálních šroubovaných spojů (bajonetové spojky) používejte zabezpečovací čepy a poutka v zájmu ochrany proti poškození spojů mezi hadicemi a mezi hadicí a nářadím. Nepřekračujte maximální tlak vzduchu uvedený pro dané nářadí. Při přenášení je zakázáno držet nářadí za hadici.

PROVOZNÍ PODMÍNKY

Zkontrolujte, že zdroj stlačeného vzduchu umožňuje dosáhnout požadovaného pracovního tlaku a zajistí dostatečný průtok vzduchu. V případě příliš vysokého tlaku přiváděného vzduchu použijte reduktor a bezpečnostní ventil. Vzduch přiváděný do pneumatického nářadí musí procházet filtrem a mazničkou. Takto bude zajištěno vyčištění a zároveň zvlhčení vzduchu olejem. Stav filtru a mazničky kontrolujte před každým použitím. V případě nutnosti vyčistěte filtr nebo doplňte olej v mazničce. Takto zajistíte správný provoz nářadí a prodloužíte jeho životnost.
Při zvýšené zátěži může vzniknout reaktivní síla ve směru operátora nářadí. Při práci udržujte takovou polohu, v níž budete schopni těmto silám účinně čelit.
Neočekávaný pohyb nářadí nebo prasknutí vkládaného nástroje může způsobit zranění.
Při použití dalších držáků nebo podpůrných stojanů se ujistěte, že je nářadí správně a stabilně připevněno.
Oděv a části těla nepřibližujte k pohybujícímu se pracovnímu nářadí. Existuje riziko vtažení nebo zachycení. Vždy zkontrolujte, zda byly před zahájením práce odstraněny veškeré klíče a nářadí používané k seřízení a připevnění dalších nástrojů k pneumatickému nářadí.
Během práce může vznikat prach, který může být v závislosti na zpracovávaném materiálu škodlivý pro operátora.
Při řezání a bourání může docházet k vymršťování zpracovávaného materiálu.
Než přistoupíte k řezání, ujistěte se, že nedojde k přeřezání elektrických kabelů pod napětím. Kontakt pilového plátu s vodičem pod napětím může operátorovi nářadí způsobit úraz elektrickým proudem, který může být příčinou vážných zranění nebo smrti.
Než přistoupíte k řezání, ujistěte se, že nedojde k přeřezání jakýchkoliv rozvodů, např. plynových nebo vodovodních. Jiskry vznikající při řezání mohou způsobit zapálení plynu vypařujícího se z poškozené instalace, což může být příčinou požáru, výbuchu a způsobit vážná zranění nebo smrt.
Používejte pouze pilové pláty určené pro řezání daného typu materiálu. Např. k řezání kovu či plastu nepoužívejte pilové pláty určené pro řezání dřeva.

POUŽÍVÁNÍ NÁŘADÍ

Před každým použitím nářadí zkontrolujte, zda není některý z prvků pneumatického systému poškozen. Pokud zjistíte jakékoliv poškození, bez odkladu vyměňte poškozené prvky systému za nové.
Před každým použitím pneumatického systému vysušte vlhkost, která se zkondenzovala uvnitř nářadí, kompresoru a vedení.

Připojení nářadí k pneumatickému systému
Na obrázku je představen doporučovaný způsob připojení nářadí k pneumatickému systému. Zobrazená metoda zajistí nejefektivnější provoz nářadí a prodlouží jeho životnost.

Do přívodu vzduchu kápněte několik kapek oleje viskozity SAE 10.
Do závitu přívodu vzduchu silně a pevně přišroubujte příslušnou koncovku pro připojení hadice přívodu vzduchu (II).
Do držáku nástroje připevněte vkládaný nástroj určený pro požadovaný druh činnosti. **K práci s pneumatickým nářadím používejte pouze vybavení určené k práci s příklepovým nářadím.**
Pomocí hadice s vnitřním průměrem uvedeným v tabulce technických údajů připojte nářadí k pneumatickému systému. Ujistěte se, že odolnost hadice činí minimálně 1,38 MPa. (III)
Zapněte nářadí na několik vteřin a zkontrolujte, zda nevydává podezřelé zvuky či vibrace.

Montáž vybavení
Povolte upínací šrouby vodicí lišty aniž byste je vyšroubovali úplně (IV).
Vodicí lištu zasuňte do montážních otvorů, nastavte ji na požadovanou výšku a její pozici zablokujte dotažením šroubů (V). Zahnutá část vodicí lišty musí být nasměrována ke krytu upevnění pilového plátu. Zkontrolujte, zda byla montáž provedena správně. Po správné montáži vodicí lišty nelze s lištou pohnout.
Úplně vyšroubujte šrouby krytu upevnění pilového plátu a poté otevřete kryt (VI).
Povolte upínací šrouby pilového plátu aniž byste je vyšroubovali úplně (VII).
Zasouvejte upevnění pilového plátu do mezery držáku nástroje až k citelnému odporu. Ostří pilového plátu musí směřovat ke krytu upevnění pilového plátu. Utahujte šrouby upevnění pilového plátu až k citelnému odporu (IX). Po správné montáži nelze pilový plát vyjmout z jeho upevnění.
Uzavřete kryt a zablokujte jej utažením šroubu.

Spuštění a vypnutí nářadí
Upozornění! Před spuštěním pneumatického nářadí se ujistěte, že připevněný vkládaný nástroj nepřichází do kontaktu s jakýmkoliv předmětem nebo částí těla.
Nářadí se spouští páčkou, která otevře vzduchový ventil a umožní přívod stlačeného vzduchu do pohonu nástroje. Přídavné vybavení páčky blokádou zabraňuje náhodnému stlačení páčky. Blokádu přetočte tak, aby byla rovnoběžně k páčce. Poté přitáhněte páčku směrem k plášti nářadí. Tím se nářadí spustí. Vyčkejte, až nářadí dosáhne nominálních otáček. Teprve poté přistupte k práci.

Nářadí se zastaví po uvolnění stisku páčky. Páčka se automaticky vrátí do polohy vypnuto a blokáda ji v této poloze zajistí. Nezapomínejte, že vkládaný nástroj se může ještě chvíli po vypnutí pohybovat. Nářadí neodkládejte, dokud se vkládaný nástroj úplně nezastaví.

Práce s přímočarou pilou
Zpracovávaný předmět připevněte k pracovnímu stanovišti např. pomocí stolařských svorek, svěráku apod. Je zakázáno držet řezaný materiál pouze rukou či jinou částí těla. Při přeřezávání je nutné podepřít materiál na okrajích a v blízkosti linie řezu. Podpěry umístěte po obou stranách linie řezu, aby se pilový plát během řezání v místě řezu nezasekával. Při řezání musí být základna vodicí lišty po celé své délce opřena o řezaný materiál. Takto bude zajištěn správný sklon pilového plátu vůči řezanému materiálu.
Při práci vyvíjejte na nářadí pouze takový tlak, jaký je pro danou činnost nutný. Na opracovávaný předmět nevyvíjejte přílišný tlak, jelikož by mohl vést k prasknutí pilového plátu a způsobit vážná zranění. Věnujte pozornost částem, které se během práce mohou uvolnit. Postupujte tak, aby uvolňované části nezpůsobovaly ohrožení na pracovišti. Během řezání pohybujte přímočarou pilou plynule a nepřerušovaně. Vyhněte se prudkým pohybům, nenaklánějte pilu do boku. Mohlo by to vést k prasknutí pilového plátu. Pilový plát přiložený k výrobku umožňuje provádět rovné a obloukové řezy kovů a plastů.
V případě potřeby pokračovat v řezu pilu nejprve spusťte, vyčkejte dosažení nominální rychlosti a teprve poté opatrně vložte pilový plát do stávajícího řezu.

ÚDRŽBA

Je zakázáno používat k čištění nářadí benzín, rozpouštědla či jakékoliv jiné hořlavé tekutiny. Výpary by se mohly vznítit, způsobit explozi nářadí a vážná zranění.
Používání rozpouštědel k čištění držáku nástroje a korpusu může vést ke změknutí těsnění. Před zahájením práce nářadí důkladně osušte.
Pokud v činnosti nářadí zaznamenáte jakékoliv neobvyklé jevy, okamžitě je odpojte od pneumatického systému.
Veškeré prvky pneumatického systému musí být zabezpečené proti znečištění. Pokud do pneumatického systému proniknou nečistoty, může dojít ke zničení nářadí a dalších prvků pneumatického systému.

Údržbové činnosti před každým použitím
Odpojte nářadí od pneumatického systému.

Před každým použitím naneste do přívodu vzduchu malé množství údržbové tekutiny (např. WD-40).
Připojte nářadí k pneumatickému systému a zapněte je asi na 30 vteřin. Takto se údržbová tekutina rozprostře uvnitř nářadí a vyčistí je.
Nářadí opět odpojte od pneumatického systému.
Otvorem přívodu vzduchu a dalšími otvory k tomu určenými napusťte dovnitř nářadí malé množství oleje SAE 10. Doporučujeme používat olej SAE 10 určený k údržbě pneumatického nářadí. Připojte nářadí a na krátkou dobu je zapněte.
Upozornění! WD-40 nemůže být používán jako mazací olej.
Setřete přebytečné množství oleje, které vyteklo vývodovými otvory. V případě ponechání přebytků oleje může dojít k poškození těsnění nářadí.

Další údržbové činnosti
Před každým použitím zkontrolujte, zda nářadí nevykazuje viditelné stopy poškození. Spoje, držáky nástrojů a vřetena je nutné udržovat v čistotě.
Každých 6 měsíců nebo po 100 hodinách provozu předejte nářadí ke kontrole kvalifikované osobě v servisním zařízení. Pokud je nářadí používáno bez doporučovaného systému přívodu vzduchu, je nutné provádět kontrolu častěji.

Odstraňování poruch
V případě zjištění jakékoliv poruchy okamžitě přerušte používání nářadí. Práce s poškozeným nářadím může způsobit zranění. Jakékoliv opravy či výměny dílů nářadí může provádět pouze kvalifikovaná osoba v autorizovaném servisním zařízení.

Porucha	Možné řešení
Nářadí má příliš pomalé otáčky nebo je nelze spustit	Naneste malé množství WD-40 do otvoru přívodu vzduchu. Na několik vteřin nářadí spusťte. Je možné, že došlo k přilepení lopatek na rotor. Asi na 30 vteřin nářadí spusťte. Promažte nářadí menším množstvím oleje. Upozornění! Přebytek oleje může způsobit pokles výkonu nářadí. V takovém případě vyčistěte pohon.
Nářadí se spustí a poté zpomalí	Kompresor nezajišťuje dostatečný přívod vzduchu. Nářadí se spustí vzduchem nahromaděným v nádrži kompresoru. Během vyprazdňování nádrže kompresor nestíhá doplňovat potřebný vzduch. Nářadí je nutné připojit k výkonnějšímu kompresoru.
Nedostatečný výkon	Ujistěte se, že používané hadice mají minimálně průměr uvedený v tabulce v bodě 3. Zkontrolujte, zda je nastavení tlaku na maximální hodnotě. Ujistěte se, že je nářadí správně vyčištěno a promazáno. Jestliže problémy přetrvávají, je nutné předat nářadí k opravě.

Náhradní díly
Podrobný seznam náhradních dílů najdete v záložce „Ke stažení" v oddílu výrobku na internetových stránkách TOYA SA: www.toya.pl.

Po skončení práce vyčistěte plášť, ventilační otvory, přepínače, přídavnou rukojeť a kryty např. proudem vzduchu (pod tlakem maximálně 0,3 MPa), štětečkem nebo suchým hadříkem bez chemických látek a čisticích přípravků. Nářadí a držáky očistěte suchým čistým hadříkem.

Nářadí po skončení životnosti je recyklovatelným materiálem - je zakázáno vyhazovat je do kontejnerů na komunální odpad, jelikož obsahuje látky nebezpečné pro lidskému zdraví a životnímu prostředí! Prosíme vás o aktivní pomoc při šetrném hospodaření s přírodními zdroji a ochraně životního prostředí - po skončení životnosti odevzdejte nářadí do podniku specializovaného na odběr použitých spotřebičů. Pro omezení množství odstraňovaných odpadů je nutné je recyklovat, zajistit jejich opětovné použití nebo jiné zpracování.

CHARAKTERISTIKA NÁRADIA

Pneumatická priamočiara píla je náradie napájané prúdom stlačeného vzduchu. Vhodný pílový plátok umiestneným v skľučovadle náradia umožňuje píliť kov, plast a drevo. Náradie je navrhnuté na používanie v interiéri, preto ho nevystavujte na pôsobenie vlhkosti a zrážok. Správne, bezporuchové a bezpečné fungovanie závisí od správneho používa, preto:

Predtým, než začnete výrobok používať, oboznámte sa s celou používateľskou príručkou. Príručku náležite uchovajte.

Za všetky prípadné škody, úrazy či nehody, ktoré vzniknú následkom používania náradia nezhodne s jeho určením, následkom nedodržiavania bezpečnostných pokynov a odporúčaní, ktoré sú uvedené v tejto príručke, výrobca ani dodávateľ nezodpovedajú. Následkom používania náradia nezhodne s jeho určením, používateľ stráca práva vyplývajúce z poskytnutej záruky, ako aj práva vyplývajúce z ručenia za nesúlad medzi tovarom a dohodou.

VYBAVENIE

Súčasťou súpravy píly je prípojka, ktorou sa náradie pripája k inštalácii stlačeného vzduchu, pílový plátok ako aj vodidlo obmedzujúce hĺbku pílenia.

TECHNICKÉ PARAMETRE

Parameter	Merná jednotka	Hodnota
Katalógové číslo		YT-09955
Hmotnosť	[kg]	0,67
Priemer prípojky stlačeného vzduchu (PT)	[" / mm]	6,3 / 1/4
Priemer (vnútorný) hadice privádzajúcej stlačený vzduch	[" / mm]	10 / 3/8
Rýchlosť pílenia	[min^{-1}]	9000
Výška zdvihu pílového plátku	[mm]	10
Maximálna hrúbka píleného kovu	[mm]	2
Maximálna hrúbka píleného plastu alebo dreva	[mm]	6
Maximálny pracovný tlak	[MPa]	0,63
Požadovaný prietok vzduchu (pri 0,63 MPa)	[l/min]	170
Akustický tlak (EN 15744)	[dB(A)]	78 ± 3
Akustický výkon (EN 15744)	[dB(A)]	89 ± 3
Vibrácie (ISO 28927-8)	[m/s^2]	23 ± 1,5

VŠEOBECNÉ BEZPEČNOSTNÉ PODMIENKY

VAROVANIE! Počas používania pneumatického náradia odporúčame, aby ste vždy dodržiavali základné zásady ochrany zdravia a bezpečnosti pri práci (BOZP), vrátane nižšie uvedených pokynov a odporúčaní, takým spôsobom môžete obmedziť ohrozenia a riziká, ako sú: požiar, zásah el. prúdom, a predišli úrazom a nehodám.

Predtým, než začnete používať toto náradie, oboznámte sa s celou používateľskou príručkou a náležite ju uchovajte.

POZOR! Prečítajte si všetky nasledujúce pokyny. Následkom ich nedodržiavania môže dôjsť k zásahu el. prúdom, požiaru alebo k úrazu či nehode. Pojem „pneumatické náradie" používané v príručkách sa týka všetkých nástrojov a náradia, ktoré sú poháňané prúdom vzduchu stlačeného pod náležitým tlakom.

DODRŽIAVAJTE VŠETKY NASLEDOVNÉ POKYNY

Všeobecné bezpečnostné zásady
Predtým, než začnete pneumatické náradie montovať, používať, opravovať, vykonávať údržbu alebo vymieňať pracovné nástroje či príslušenstvo, alebo keď pracujete v blízkosti pneumatického náradia, vzhľadom na množstvo rizík a ohrození, dôkladne sa oboznámte so všetkými bezpečnostnými pokynmi. V prípade nevykonania vyššie uvedených činností môže dôjsť k úrazu či nehode. Pneumatické náradie môže montovať a nastavovať iba kvalifikovaný a zaškolený personál. Pneumatické náradie nijakým spôsobom neupravujte. Prípadné úpravy môžu znížiť efektívnosť ako aj úroveň bezpečnosti, a zvýšiť riziká pre operátora náradia. Používateľskú príručku nevyhadzujte, odovzdajte ju operátorovi náradia. Ak je pneumatické náradie poškodené, nepoužívajte ho. Vykonávajte pravidelné technické kontroly náradia v súlade s normou ISO 11148. V prípade, ak je potrebné vymeniť výrobný štítok náradia, zamestnávateľ/používateľ musí kontaktovať priamo výrobcu.

Riziká a ohrozenia súvisiace s odhadzovanými kúskami
Pred výmenou pracovného nástroja alebo iného príslušenstva náradie vždy odpojte od zdroja napájania. V prípade poškodenia obrábaného predmetu, príslušenstva či dokonca pracovného nástroja, môže dôjsť k odhodeniu nejakej časti, kusu, s vysokou rýchlosťou. Vždy používajte náležitú ochranu očí, odolnú proti takým úderom. Stupeň ochrany voľte podľa charakteru vykonávanej práce. Uistite sa, či je obrábaný predmet náležite a bezpečne upevnený. Uistite sa, či iskry vznikajúce pri pílení kovu budú nasmerované tak, aby nepredstavovali riziko a nespôsobovali ohrozenie. Skontrolujte, či je pracovný nástroj správne upevnený.

Riziká a ohrozenia súvisiace so zapletením
Voľne visiace oblečenie, bižutéria, oblečenie nosené na krku, vlasy alebo rukavice, môžu byť príčinou zadusenia a/alebo porezania, ak sa nebudú nachádzať v bezpečnej vzdialenosti od náradia a príslušenstva.

Riziká a ohrozenia súvisiace s prácou
Zabráňte priamemu kontaktu s pílovým plátkom, v opačnom prípade môže dôjsť k porezaniu dlaní alebo inej časti tela. Kryty musia byť vždy namontované v správnej polohe, musia byť vždy funkčné a nepoškodené. Zničené, deformované alebo silno opotrebované kryty vymeňte na kryty odporúčané výrobcom. Skontrolujte, či sa pohyblivé kryty vracajú do úplne zatvorenej polohy, hneď ako sú uvoľnené z otvorenej polohy. Pohyblivé kryty nesmú byť nikdy niečím zablokované alebo zabezpečené v otvorenej polohe, alebo akýmkoľvek iným spôsobom zablokované. Ruky operátora môžu byť pri používaní náradia vystavené na také ohrozenia ako sú: odrezanie, odretie či popálenie. Používajte vhodné ochranné rukavice. Operátor a osoby vykonávajúce údržbu náradia, musia byť fyzicky schopní poradiť si s množstvom, hmotnosťou a silou náradia. Náradie vždy držte správnym spôsobom, vždy buďte pripravený predísť normálnym alebo neočakávaným pohybom, a vždy majte pripravené obe ruky. Zachovávajte rovnováhu, nohami a celým telom zaujmite takú polohu, ktorá zaručí bezpečnosť. Zabráňte úrazom spôsobeným pílením alebo odpílením: keď je pneumatické náradie pripojené k napájaniu vždy sa vyhýbajte kontaktu s pílovým plátkom, čepeľou alebo s nožom. Používajte osobné ochranné prostriedky, také ako rukavice, zástery a prilby. Úraz môže spôsobiť neriadený pohyb náradia: vždy sa uistite, či vodidlo (ak sa používa) je náležite pevne upevnené k obrábanému predmetu. Pri pílení týmto náradím vznikajú ostré hrany; používajte rukavice na ochranu rúk.
V prípade, ak dôjde k prerušeniu el. napätia, v zariadení uvoľnite zapínač. Používajte iba mazivá odporúčané výrobcom. Používajte ochranné okuliare, odporúčame používať vhodné dopasované ochranné rukavice a ochranný (pracovný) odev. Zachovávajte ostražitosť, pretože rotujúce náradie sa aj po pustení spúšte (zapínača) môže ešte chvíľu hýbať.

Ohrozenia súvisiace s opakovanými pohybmi
Pri používaní pneumatického náradia na prácu, pri ktorej sa vykonávajú opakované (monotónne) pohyby, operátor môže zažiť syndróm nepohodlia dlaní, ramien, pliec, krku alebo iných častí tela. Operátor pri používaní pneumatického náradia musí zaujať komfortnú polohu, ktorá zaručuje správne postavenie nôh; vyhýbajte sa čudným, neprirodzeným polohám, ako aj polohám, v ktorých nemôžete zachovať dostatočnú rovnováhu. Operátor počas dlhotrvajúcej práci musí meniť polohu, vďaka tomu môže predísť nepohodliu a únave. Ak operátor zažíva také príznaky, ako: trvané alebo opakované nepohodlie, bolesti, pulzujúcu bolesť, mravčenie, trpnutie, pálenie alebo stuhnutie. Nesmie ich ignorovať, musí o tom informovať svojho zamestnávateľa a konzultovať s lekárom.

Riziká a ohrozenia súvisiace s príslušenstvom
Pred výmenou pracovného nástroja alebo iného príslušenstva náradie vždy odpojte od zdroja napájania. Používajte príslušenstvo a prevádzkové (spotrebné) materiály iba takých rozmerov a typov, ktoré odporúča (povoľuje) výrobca náradia; nepoužívajte príslušenstvo a prevádzkové materiály iných typov a s inými rozmermi. Zabráňte priamemu kontaktu s pracovným nástrojom, tak počas práce ako aj po práci, pretože môže byť horúci alebo ostrý. Pílový plátok vždy pred použitím skontrolujte. Nepoužívajte pílové plátky, ktoré spadli alebo ktoré majú vyštrbené zuby, sú prasknuté alebo sú iným spôsobom poškodené.

Riziká a ohrozenia súvisiace s miestom práce
Hlavnými príčinami úrazov a nehôd sú pošmyknutia, potknutia a pády. Vyhýbajte sa používaniu náradia na šmykľavých povrchov, a tiež rizikám, ktoré súvisia s potknutím sa o inštaláciu stlačeného vzduchu. V neznámom prostredí konajte opatrne a postupujte obozretne. Na mieste práce sa môžu nachádzať skryté ohrozenia, také ako ukryté elektrické káble alebo iné rozvody. Pneumatické náradie nie je určené na používanie na miestach, v ktorých hrozí výbuch; nie je izolované voči kontaktu s el. napätím. Skontrolujte, či sa na mieste práce nenachádzajú žiadne elektrické káble, plynové rúry ap., ktoré môžu v prípade ich poškodenia náradím spôsobiť ohrozenie.

Riziká a ohrozenia súvisiace s výparmi a prachmi
Prach a výpary vznikajúce pri používaní pneumatického náradia môžu negatívne ovplyvniť ľudské zdravie (napríklad spôsobiť rakovinu, vrodené poruchy, astmu a/alebo zápaly pokožky), preto bezpodmienečne vykonajte hodnotenie rizika a zaveďte potrebné kontrolné prostriedky zamerané na tieto riziká a ohrozenia. Hodnotenie rizika musí zohľadňovať vplyv prachu, ktorý sa môže vytvárať pri používaní náradia, ako aj existujúceho prachu, ktorý sa vplyvom náradia môže zvíriť. Obsluhu a údržbu pneumatického náradia vykonávajte podľa pokynov uvedených v používateľskej príručke, môžete minimalizovať množstvo vytváraného a uvoľňovaného prachu a výparov. Výstupný prieduch vzduchu smerujte tak, aby ste minimalizovali vírenie prachu na danom mieste, v danom prostredí. Na miestach, na ktorých vznikajú prach a výpary, prvoradá je kontrola emisných zdrojov týchto zne-

čistení. Všetky integrované funkcie a vybavenie určené na zbieranie, zachytávanie alebo zmenšovanie množstva prachu alebo dymu, musia sa správne používať a udržiavať podľa pokynov ich výrobcu. Pracovný nástroj voľte, udržiavajte a vymieňajte podľa pokynov, ktoré sú uvedené v príručke, aby ste predišli nárastu vytváraného a uvoľňovaného prachu a výparov. Musia byť uvedené náležité výstrahy informujúce o riziku explózie alebo požiaru vyvolanom obrábaným materiálom. Používajte ochranu dýchacích ciest, podľa pokynov zamestnávateľa, a dodržujte všeobecné zásady BOZP. Pri obrábaní niektorých materiálov sa uvoľňuje prach a výpary, ktoré môžu so vzduchom vytvárať výbušnú zmes.

Riziká a ohrozenia súvisiace s hlukom
Vystavenie na vysokú úroveň hluku môže spôsobiť trvalé a nezvratné poškodenie či stratu sluchu, ako aj iné problémy, také ako šumenie v ušiach (zvonenie, cvrkot, pískanie alebo bzučanie v ušiach). Bezpodmienečne vykonajte hodnotenie rizika a zaveďte príslušné kontrolné prostriedky týkajúce sa týchto rizík a ohrození. Náležité kontroly zamerané na zníženie rizika majú obsahovať také činnosti a prostriedky, ako: tlmiace materiály predchádzajúce „zvoneniu“ obrábaného predmetu. Používajte ochranu sluchu, podľa pokynov zamestnávateľa, a dodržujte všeobecné zásady BOZP. Obsluhu a údržbu pneumatického náradia vykonávajte podľa pokynov uvedených v používateľskej príručke, tak môžete minimalizovať množstvo vytváraného hluku. Pri voľbe, údržbe a výmene opotrebovaných pracovných nástrojov postupujte podľa pokynov a odporúčaní, ktoré sú uvedené v používateľskej príručke. Vyhnete sa tak nepotrebnému nárastu hluku. Ak má pneumatické náradie tlmič, vždy pri spustenom náradí skontrolujte, či je tlmič namontovaný správne.

Riziká a ohrozenia súvisiace s vibráciami
Napriek tomu, že náradie je navrhnuté a vyrobené takým spôsobom, aby sa minimalizovali riziká súvisiace s vibráciami, avšak nedajú sa úplne odstrániť, preto zostávajú zvyškové riziká. Nesprávne používanie náradia môže spôsobiť riziká súvisiace s vystavením na vibrácie a otrasy. Hodnota vibrácií, ktorá je uvedená v príručke, nemusí reprezentovať úroveň vibrácií pri skutočnom používaní náradia. Vystavenie na vibrácie a otrasy môže trvalo poškodiť nervy, ako aj prekrvenie rúk a ramien. V prípade, ak práce vykonávate pri nízkych teplotách, teplo sa oblečte a ruky udržiavajte v teple a v suchu. V prípade, ak pocítite tŕpnutie, mravčenie, bolesť alebo blednutie pokožky prstov a dlaní, prestaňte pneumatické náradie používať, a následne informujte o tejto skutočnosti zamestnávateľa a konzultujte s lekárom. Obsluhu a údržbu pneumatického náradia vykonávajte podľa pokynov, ktoré sú uvedené v používateľskej príručke, tak môžete minimalizovať množstvo vytváraných vibrácií. Prevádzkové materiály/pracovné nástroje voľte, udržujte a vymieňajte podľa pokynov, ktoré sú uvedené v príručke, aby ste predišli prípadnému nepotrebnému nárastu vibrácií. Ak je to možné, váhu náradia podoprite pomocou podstavca, stojana alebo stabilizátora. Náradie držte ľahko ale pevne, vždy zohľadňujte požadovanú silu reakcie, pretože ohrozenie pochádzajúce z vibrácií je väčšinou väčšie, keď je intenzita uchopenia väčšia. V prípade, ak nie je rezací nástroj upevnený správne, môžu vzrásť vibrácie.

Dodatočné bezpečnostné pokyny týkajúce sa pneumatického náradia
Stlačený vzduch môže spôsobiť vážne úrazy:
- vždy, keď náradie nepoužívajte, pred výmenou príslušenstva alebo pred opravou, náradie najprv odpojte náradie od stlačeného vzduchu, následne stlačený vzduch vypustite z hadice a náradie odpojte;
- prúdom vzduchu nikdy nemierte na seba alebo na inú osobu.
Úder hadice môže spôsobiť vážny úraz. Vždy vykonajte kontrolu, či nie sú hadice, spojky a prípojky poškodené alebo uvoľnené. Studeným vzduchom mierte v bezpečnej vzdialenosti od rúk a dlaní. V prípade príklepových alebo rázových kľúčov k vstupnému otvoru nepripájajte automatické rýchlospojky. Používajte iba závitové prípojky hadice, vyrobené z kalenej ocele (alebo z iného vhodného materiálu, ktorý je odolný voči vibráciám). Zakaždým, keď používate univerzálne skrutkované spoje (rýchlospojky), vždy používajte zabezpečujúce čapy a bezpečnostné spoje, ktoré zabraňujú možnosti poškodenia spojov medzi hadicami, ako aj medzi hadicou a náradím. Nepresahujte maximálny tlak vzduchu stanovený pre dané náradie. Náradie nikdy neprenášajte držiac za hadicu.

PODMIENKY POUŽÍVANIA

Skontrolujte, či zdroj stlačeného vzduchu dokáže vytvoriť požadovaný pracovný tlak a dostatočný prietok vzduchu. V prípade príliš vysokého tlaku napájacieho vzduchu použite vhodný reduktor s bezpečnostným ventilom. Pneumatické náradie napájajte cez filtračný systém a maznicu. Vďaka tomu bude vzduch náležite čistý a zároveň navlhčený olejom. Stav filtra a maznice kontrolujte pred každým použitím. Keď je to potrebné, filter očistite a doplňte olej v maznici. Takým spôsobom zaistíte náradiu správne podmienky používania a predĺžite jeho trvácnosť.
V prípade silnej záťaže môže dôjsť k odhodeniu náradia smerom k operátorovi náradia. Pri práci vždy zaujmite takú polohu, aby ste v každej chvíli dokázali odolať takým silám.
Neočakávaný pohyb náradia alebo prasknutie pracovného nástroja môže spôsobiť úraz či nehodu.
V prípade, ak používate dodatočné držiaky alebo stojany, vždy skontrolujte, či je náradie správne a dostatočne pevne upevnené.
Pri používaní náradia časti tela a odevu držte v bezpečnej vzdialenosti od náradia. Existuje riziko vtiahnutia alebo zachytenia.
Vždy pred začatím práce skontrolujte, či sú všetky kľúče a iné nástroje používané na nastavovanie a upevňovanie rôznych nástrojov a častí pneumatického náradia odstránené.
Pri práci môže vznikať prach, ktorý môže byť, podľa typu obrábaného materiálu, škodlivý pre operátora.
Pri prerezávaní, pílení alebo pri demolačných prácach môžu byť voľné kúsky obrábaného materiálu vyhadzované.
Predtým, než začnete píliť, uistite sa, či počas pílenia nepreseknete elektrické káble pod napätím. V prípade kontaktu pílového plátka

s káblom pod napätím môže dôjsť k zásahu operátora elektrickým prúdom, čo môže viesť k vážnemu úrazu či dokonca k smrti.
Predtým, než začnete píliť, uistite sa, či počas pílenia nepoškodíte akékoľvek rozvody, napr. plynu alebo vody. Iskry vznikajúce pri pílení môžu vznietiť plyn unikajúci z poškodeného rozvodu, čo môžete byť následne príčinou požiaru, výbuchu a spôsobiť vážne úrazy až smrť.
Používajte iba pílové plátky, ktoré sú určené na pílenie daného typu materiálu. Napr. nepoužívajte pílové plátky určené na pílenie dreva na pílenie kovu či plastu.

POUŽÍVANIE NÁRADIA

Pred každým použitím náradia skontrolujte, či nie je žiadny prvok pneumatického systému poškodený. V prípade, ak objavíte nejaké poškodenie, bezodkladne poškodený prvok, diel, vymeňte na nový, nepoškodený.
Pred každým použitím pneumatického systému vysušte prípadnú vlhkosť skondenzovanú vo vnútri náradia, v kompresore, prípojkách a v hadiciach.

Pripojenie náradia k pneumatickému systému (inštalácii stlačeného vzduchu)
Na obrázku je predstavený spôsob pripojenia náradia k pneumatickému systému. Tento spôsob zaručuje najefektívnejšie využitie náradia, a tiež predĺži jeho trvácnosť.

Do vstupnej prípojky vzduchu nakvapkajte niekoľko kvapiek oleja s viskozitou SAE 10.
Do závitu vstupnej prípojky vzduchu silno a pevne pripojte vhodnú koncovku, ktorá umožňuje náležité pripojenie prívodnej hadice stlačeného vzduchu (II).
V skľučovadle náradia upevnite vhodný pracovný nástroj podľa plánovaného typu vykonávanej práce. **S pneumatickým náradím používajte iba vybavenie, ktoré je určené na používanie s príklepovým a rázovým náradím.**
Náradie pripojte k pneumatickému systému stlačeného vzduchu, použite hadicu s takým vnútorným priemerom, aký je uvedený v tabuľke s technickými údajmi. Uistite sa, či je pracovný tlak hadice (pevnosť) aspoň 1,38 MPa. (III)
Náradie spustite na niekoľko sekúnd a uistite sa, či nevydáva nejaké podozrivé zvuky alebo či znepokojujúco nevibruje.

Montáž vybavenia
Povoľte skrutky upevňujúce vodidlo, avšak úplne ich nevyskrutkujte (IV).
Vodidlo zasuňte do montážnych otvorov, nastavte požadovanú vzdialenosť a polohu zablokujte dotiahnutím skrutiek (V). Vyhnutá časť vodidla musí smerovať k veku skľučovadla pílového plátka. Skontrolujte, či je všetko namontované (upevnené) správne, ak sa vodidlo nedá pohnúť, to znamená, že je vodidlo upevnené správne.
Úplne vyskrutkujte skrutku veka upevnenia pílového plátku, a následne otvorte veko (VI).
Povoľte skrutky upevňujúce pílový plátok, avšak úplne ich nevyskrutkujte (VII).
Stopku pílového plátku dokonca zasuňte do škáry skľučovadla náradia. Čepeľ pílového plátku musí smerovať k veku skľučovadla pílového plátka. Úplne dokonca dotiahnite skutky upevňujúce pílový plátok (IX). Ak sa pílový plátok nedá vytiahnuť zo skľučovadla, znamená to, že je pílový plátok upevnený správne.
Zatvorte veko a upevnite ho dotiahnutím skutky.

Spustenie a zastavenie náradia
Pozor! Pred tým, než spustíte pneumatické náradie, uistite sa, či sa pracovný nástroj nedotýka nejakého predmetu alebo akejkoľvek časti tela.
Náradie sa spúšťa páčkou, ktorá otvára vzduchový ventil, cez ktorý je privádzaný stlačený vzduch do pohonu náradia. Ak má páka blokádu, ktorá predchádza náhodnému stlačeniu páčky. Blokádu najprv otočte tak, aby smerovala rovnobežne s páčkou, a následne páčku pritiahnite k plášťu náradia. Spustíte náradie. Dovoľte, aby náradie dosiahlo požadované menovité otáčky, a až potom začnite pracovať.

Náradie sa zastaví, keď uvoľníte páčku. Páčka sa samočinne vráti do základnej polohy, a blokáda automaticky zabezpečí páčku.
Nezabúdajte, že pracovný nástroj sa môže ešte chvíľu hýbať. Náradie neodkladajte, kým sa pracovný nástroj úplne nezastaví.

Používanie priamočiarej píly
Obrábaný predmet náležite upevnite k pracovnému stolu, napr. stolárskymi svorkami, zverákmi ap. Pílený materiál nikdy nedržte iba pomocou rúk alebo inej časti tela. Ak daný materiál prepiľujete, podoprite ho na jeho koncoch a v blízkosti miesta pílenia. Podpery umiestnite z oboch strán línie pílenia tak, aby pílový plátok počas pílenia do nich nezapílil. Počas pílenia sa plocha vodidla musí po celej dĺžke opierať o pílený predmet. Vďaka tomu bude zachovaný požadovaný sklon pílového plátku voči pílenému materiálu.
Počas práce náradie pritláčajte iba tak silno, ako je to potrebné na vykonanie daného typu práce. Na obrábaný predmet nepritláčajte príliš silno, pretože v opačnom prípade (pri silnom tlačení) môže pílový plátok prasknúť a môže dôjsť k vážnemu úrazu či nehode. Dávajte tiež pozor na kúsky, ktoré sa pri práci môžu odpojiť. Bezpodmienečne zabráňte, aby na mieste práce predstavovali ohrozenie. Priamočiaru pílu počas pílenia veďte plynulým stálym pohybom. Priamočiaru pílu netrhajte (nevykonávajte prudké pohyby) a nevykláňajte na boky. Môže to viesť k prasknutiu pílového plátka. Pílový plátok dodaný spolu s výrobkom je určený na priamočiare alebo oblúkové pílenie kovov a plastov.

Ak musíte pokračovať v prerušenom pílení, pílu najprv spustite, umožnite, aby dosiahla menovité pracovné otáčky, a až potom pílový plátok opatrne vložte do zárezu.

ÚDRŽBA

Na čistenie náradia a nástrojov nikdy nepoužívajte benzín, rozpúšťadlá, alebo iné horľavé kvapaliny. Výpary sa môžu zapáliť, následne spôsobujúc výbuch náradia, čo môže viesť k vážnym úrazom či nehodám.
Prípadné použitie rozpúšťadiel na umývanie skľučovadla a korpusu môžu spôsobiť zmäkčenie tesnení. Náradie vždy pred začatím práce dôkladne vysušte.
V prípade, ak si pri skúšobnom spustení náradia všimnete akékoľvek znepokojujúce príznaky, náradie okamžite odpojte od pneumatického systému.
Všetky prvky pneumatického systému musia byť zabezpečené a chránené pred nečistotami. Nečistoty, ktoré sa dostanú do pneumatického systému, môžu zničiť náradie a iné prvky pneumatického systému.

Údržba náradia pred každým použitím
Náradie odpojte od pneumatického systému.
Pred každým použitím cez vstupnú prípojku vzduchu nastriekajte malé množstvo konzervačného prípravku (napr. WD-40).
Náradie pripojte k pneumatickému systému a spustite na cca 30 sekúnd. Vďaka tomu sa konzervačný prípravok dostane do všetkých vnútorných častí náradia, ktoré sa takým spôsobom očistí.
Náradie opäť odpojte od pneumatického systému.
Do vstupnej prípojky vzduchu a do otvorov, ktoré sú na to určené, do vnútra náradia nakvapkajte niekoľko kvapiek oleja SAE 10. Odporúčame používať olej SAE 10, ktorý je určený na konzerváciu pneumatického náradia. Náradie pripojte a nakrátko ho spustite.
Pozor! WD-40 sa nemôže používať ako mazací olej.
Prípadný prebytočný olej, ktorý vyjde cez výstupné otvory, poutierajte. Ponechaný olej môže poškodiť tesnenia náradia.

Iné činnosti údržby a konzervácie
Náradie pred každým použitím skontrolujte, či na náradí nie sú viditeľné akékoľvek stopy či príznaky poškodenia. Pracovné nástroje, skľučovadlá a vretená udržiavajte v náležitej čistote.
Náradie každých 6 mesiacov, alebo po 100 hodinách používania, odovzdajte na technickú kontrolu kvalifikovanému technikovi v certifikovanom servise. Ak sa náradie používalo bez náležitého systému privádzania vzduchu, technické kontroly náradia vykonávajte častejšie.

Odstraňovanie porúch
Keď objavíte akúkoľvek poruchu, náradie okamžite prestaňte používať. Prípadné používanie poškodeného náradia môže spôsobiť úraz či nehodu. Všetky prípadné opravy alebo výmeny dielov a častí náradia, môže vykonávať iba kvalifikovaný technik v certifikovanom servise.

Porucha	Možné riešenie
Náradie sa otáča príliš pomaly, alebo sa vôbec nespúšťa	Cez vstupnú prípojku vzduchu nastriekajte malé množstvo WD-40. Náradie spustite na niekoľko sekúnd. Lopatky sa mohli prilepiť k rotoru. Náradie spustite na cca 30 sekúnd. Náradie namažte malým množstvom oleja. Pozor! Ak je oleja príliš veľa, môže klesnúť výkon náradia. V takom prípade vyčistite pohon.
Náradie sa spúšťa a potom spomaľuje	Kompresor nezaručuje dostatočný (požadovaný) prietok vzduchu. Náradie sa spúšťa vzduchom nahromadeným v zásobníku kompresora. Keď sa zásobník stlačeného vzduchu vyprázdňuje (klesá tlak), kompresor nestíha doplniť spotrebovávaný vzduch. Náradie pripojte k výkonnejšiemu kompresoru.
Nedostatočný výkon	Uistite sa, či používané hadice majú vnútorný priemer aspoň taký, aký je určený v tabuľke uvedenej v bode 3. Skontrolujte nastavenie tlaku, či je tlak nastavený na maximálnu hodnotu. Skontrolujte, či je náradie správnym spôsobom vyčistené a namazané. V prípade, ak to nepomôže, náradie odovzdajte do servisu na opravu.

Náhradné diely
Podrobný zoznam náhradných dielov výrobku je uvedený v časti „Na prevzatie“, v informačnom liste, na webových stránkach TOYA SA: www.toya.pl.

Po skončení práce plášť náradia, vetracie prieduchy, prepínače, dodatočnú rukoväť a kryty vyčistite, napr. prúdom vzduchu (s tlakom nie väčším než 0,3 MPa), štetcom alebo suchou handričkou, nepoužívajte chemické prípravky ani čistiace prostriedky. Nástroje a držiaky čistite čistou suchou handričkou.

Opotrebované náradie je druhotnou surovinou – nesmie sa vyhadzovať do komunálneho odpadu, pretože obsahuje látky, ktoré sú nebezpečné pre ľudské zdravie, ako aj pre životné prostredie! Prosíme vás o pomoc pri šetrnom nakladaní s prírodnými zdrojmi a pri ochrane životného prostredia, k čomu sa pričiníte, ak opotrebované náradie odovzdáte do príslušného zberného (recyklačného) miesta. Na zníženie množstva vyhadzovaných odpadov je potrebné, aby sa jednotlivé látky opätovne použili, recyklovali alebo spracovali v inej forme.

SZERSZÁMLEÍRÁS

A szúrófűrész egy sűrített levegőárammal működő szerszám. A megfelelő fűrészlap szerszámbefogóba való rögzítése után fém, műanyag és fa vágható a szerszámmal. A szerszám kizárólag beltérben használható, nem szabad kitenni nedvességnek és csapadéknak. A termék hibátlan, megbízható és biztonságos működése a megfelelő használaton múlik, ezért:

A termék használata előtt olvassa el az egész használati útmutatót és őrizze azt meg.

A biztonsági szabályok és a jelen útmutató ajánlásainak be nem tartásából és a nem rendeltetésszerű használatból eredő károkért és sérülésekért a gyártó nem vállal felelősséget. A termék nem rendeltetésszerű használata a garancia és a szavatosság elvesztésével jár.

FELSZERELTSÉG

A szerszám egy pneumatikus csatlakozóval, fűrészlappal és vágási mélységet szabályozó vezetősínnel van ellátva.

MŰSZAKI ADATOK

Paraméter	Mértékegység	Érték
Katalógusszám		YT-09955
Súly	[kg]	0,67
Pneumatikus csatlakozó átmérője (PT)	[" / mm]	6,3 / 1/4
Légtömlő átmérője (belső)	[" / mm]	10 / 3/8
Vágási sebesség	[min^{-1}]	9000
Fűrészlap lökethossz	[mm]	10
Maximális vastagság fémvágás esetén	[mm]	2
Műanyag és fa maximális vágási mélysége	[mm]	6
Maximális munkanyomás	[MPa]	0,63
Minimális légáramlat (0,63 MPa-nál)	[l/perc]	170
Hangnyomásszint (EN 15744)	[dB(A)]	78 ± 3
Hangteljesítményszint (EN 15744)	[dB(A)]	89 ± 3
Rezgés (ISO 28927-8)	[m/s^2]	23 ± 1,5

ÁLTALÁNOS BIZTONSÁGI FELTÉTELEK

FIGYELEM! A pneumatikus szerszám használatakor mindig tartsa be az alapvető és az alábbiakban említett munkabiztonsági szabályokat a tűzveszély, elektromos áramütés és egyéb sérülések elkerülése érdekében.

A termék használata előtt olvassa el az egész használati útmutatót és őrizze azt meg.

FIGYELEM! Az összes alábbi utasítást olvassa el. Az utasítások be nem tartása áramütéshez, tűzhöz vagy sérüléshez vezethet. Az útmutatóban említett „pneumatikus szerszám" fogalom minden olyan szerszámra vonatkozik, mely megfelelő nyomású sűrített levegővel működik.

TARTSA BE AZ ALÁBBI UTASÍTÁSOKAT

Általános biztonsági szabályok
A beszerelés, használat, javítás, karbantartás, alkatrészcsere és pneumatikus szerszám közelében való munkavégzés előtt a fennálló veszélyforrásokra való tekintettel olvassa el és értse meg a biztonsági szabályokat. A fentiek elmulasztása komoly testi sérülésekkel járhat. A pneumatikus szerszámok beüzemelését, beállítását és összeszerelését kizárólag szakképzett személyzet hajthatja végre. Ne módosítsa a pneumatikus szerszámot. Az esetleges módosítások csökkenthetik a hatékonyságot és a biztonságot, valamint veszélyesebbé tehetik a szerszám használatát. Ne dobja ki a használati útmutatót, adja azt át a szerszám kezelőjének. Ne használjon sérült pneumatikus szerszámot. A szerszámon rendszeresen ellenőrizni kell az ISO 11148 szabvány által megkövetelt adatfeltüntetést. A munkáltatónak/felhasználónak szükség esetén fel kell vennie a kapcsolatot a gyártóval az adattábla kicserélése érdekében.

Kidobott anyaggal kapcsolatos kockázatok
A beillesztett szerszám vagy a tartozék cseréje előtt húzza ki a szerszámot az áramból. A megmunkált tárgy, a kiegészítő vagy a beillesztett szerszám károsodása törmelékanyagok nagy sebességgel történő kidobásához vezethet. Mindig viseljen ütésálló védőszemüveget. A védelmi szintet a végrehajtott feladat függvényében határozza meg. Győződjön meg arról, hogy a megmunkált

tárgy biztonságosan rögzítve van. Győződjön meg, hogy a fém vágásakor keletkező szikrák olyan irányba kerülnek kidobásra, ahol nem fognak veszélyt jelenteni. Győződjön meg, hogy a vágószerszám megfelelően került rögzítésre.

Berántással kapcsolatos veszélyek
A laza ruházat, ékszer, sál, haj vagy kesztyű fulladást és/vagy sérülést okozhat, ha a szerszám vagy a tartozékok közelébe kerül.

Munkavégzéssel kapcsolatos veszélyek
A tenyér és egyéb testrészek vágási sérüléseinek elkerülése érdekében kerülje a fűrészlappal való érintkezést. A sértetlen és működőképes burkolatok mindig legyenek a helyükön. Az elromlott, meghajlott vagy elhasznált burkolatokat cserélje ki egy új, gyártó által ajánlott burkolatra. Győződjön meg, hogy a mozgó burkolatok a nyitott helyzetben való feloldást követően azonnal és teljes mértékben bezáródnak. A mozgó burkolatokat nem szabad nyitott helyzetben leblokkolni vagy kibiztosítani, vagy a mozgásukat bármilyen egyéb módon akadályozni. A szerszám használata veszélyt jelenthet a kezelő személy kezére nézve: vágási sebet, horzsolást vagy égési sérülést okozhat. Megfelelő védőkesztyű használata kötelező. A kezelő és a karbantartó személy legyen fizikailag képes elbánni a szerszám számával, súlyával és teljesítményével. Tartsa megfelelően a szerszámot: legyen felkészülve a normális vagy váratlan erőhatások ellensúlyozására és mindkét keze legyen szabad. Tartsa meg egyensúlyát és álljon biztos pozícióban. Kerülje a vágási sérüléseket: kerülje a fűrészlappal, pengével és késsel való érintkezést amikor a pneumatikus szerszám légellátása csatlakoztatva van. Alkalmazzon személyi védőfelszerelést, többek között kesztyűt, köntöst és sisakot. A szerszám ellenőrizetlen mozgása sérüléseket okozhat: győződjön meg, hogy a vezetősín (ha a szerszám felszereltségének részét képezi) mindig stabilan érintkezzen a megmunkálni kívánt tárggyal. A szerszámmal történő vágást követően hegyes élek keletkeznek; használjon védőkesztyűt.
Áramszünet esetén engedje fel a start-stop gombot. Kizárólag a gyártó által ajánlott kenőanyagokat használja. Viseljen védőszemüveget, ajánlott jól illeszkedő védőkesztyű és védőruha viselete. Legyen óvatos, mivel a beillesztett szerszám a kapcsológomb felengedését követően még egy ideig mozgásban lehet.

Többszörösen megismételt mozdulatokkal kapcsolatos kockázatok
Ha a pneumatikus szerszámot olyan munkálatokra használja, amelyek a mozdulatok többszörös ismétlését követelik meg, a kezelő kézfeje, karja, válla, nyaka és egyéb testrésze veszélynek van kitéve. A pneumatikus szerszám használatakor a kezelőnek kényelmes, megfelelő talphelyzetet biztosító pozíciót kell felvennie, továbbá kerülnie kell a szokatlan, egyensúlyt felborító pozíciókat. A kezelő hosszú munkavégzéskor rendszeresen módosítsa testtartását. Ez segít megelőzni a diszkomfortot és a fáradtságérzetet. Ha a kezelő az alábbiakat tapasztalja: tartós vagy ismétlődő diszkomfort, fájdalom, lüktető fájdalom, bizsergés, zsibbadás, csípés vagy merevség, ne hagyja ezeket figyelmen kívül és tájékoztassa a munkáltatót, valamint forduljon orvoshoz.

Tartozékokkal kapcsolatos veszélyek
A beillesztett szerszám vagy a tartozék cseréje előtt csatlakoztassa le a szerszámot. Kizárólag a gyártó által ajánlott típusú és méretű tartozékokat és fogyóeszközöket használja; ne használjon egyéb típusú vagy méretű tartozékot és fogyóeszközt. Kerülje a beillesztett szerszám megérintését munkavégzés közben vagy közvetlenül azt követően, mivel az forró vagy éles lehet. Ellenőrizze a fűrészlap elhasználtságát. Ne használjon korábban leejtett vagy kicsorbult, repedt vagy egyéb módon sérült fűrészlapot.

Munkaterülettel kapcsolatos veszélyek
A sérülések fő okozói a csúszás, botlás és esés. Járjon el óvatosan a szerszám használata miatt csúszóssá váló felületeken, valamint ügyeljen a pneumatikus rendszer okozta botlásveszélyre. Ismeretlen helyen legyen kiemelten óvatos. Az elektromos vagy egyéb hálózatok rejtett veszélyforrást jelenthetnek. A pneumatikus szerszám nem használható robbanásveszélyes területen és nincs elektromos áram ellen szigetelve. Győződjön meg, hogy a közelben nincs elektromos vezeték, gázcső, stb., amely a szerszámmal való érintkezéskor veszélyforrást jelenthetne.

Gőzökkel és porokkal kapcsolatos veszélyek
A pneumatikus szerszám használatakor keletkező por és gőz rossz egészségügyi állapotot okozhat (például rákot, genetikai rendellenességeket, asztmát és/vagy bőrgyulladást), elengedhetetlen a: kockázatelemzés és a veszélyforrások szempontjából megfelelő óvintézkedések bevezetése. A kockázatelemzésnek ki kell térnie a szerszám használatakor keletkező por hatására, valamint a meglévő por felverésének lehetőségére. A pneumatikus szerszám kezelését és karbantartását a használati útmutatóban leírtakkal összhangban kell végrehajtani. Ezáltal csökkenthető a gőz- és poremisszió. Helyezze el a légkiömlő nyílást úgy, hogy minimalizálja a por felverését poros helyiségben. Ott ahol gőz vagy por keletkezik, prioritásként kell kezelni az emisszió ellenőrzését. Minden integrált funkciót és a port gyűjtő, elszívó vagy csökkentő berendezéseket megfelelően, a gyártó ajánlásaival összhangban kell használni és karbantartani. A beillesztett szerszámot a használati útmutatónak megfelelően helyezze be és tartsa karban a gőz és a por nagyobb mennyiségben való keletkezésének megakadályozása érdekében. Meg kell, hogy legyenek adva a megmunkált anyag okozta robbanás és tűz megelőzésével kapcsolatos figyelmeztetések. Használjon légzésvédőt a munkáltató utasításainak és a higiéniai és biztonsági követelményeknek megfelelően. Némelyik anyag megmunkálásakor robbanásveszélyes légkört teremtő por és gőz kerül kibocsátásra.

Zajszinttel kapcsolatos veszélyek
A magas zajszintnek való kitétel tartós és visszafordíthatatlan halláskárosodást és egyéb problémákat, pl. fülzúgást (csengést,

zümmögést, fütyülést vagy búgást) okozhat. Elengedhetetlen a fenti veszélyforrásokkal kapcsolatos kockázatelemzés, valamint a megfelelő óvintézkedések bevezetése. A kockázat csökkentésére irányuló óvintézkedések az alábbiakra terjedhetnek ki: a megmunkált anyag „csengését" csökkentő hangtompító anyagok. Használjon hallásvédőt a munkáltató utasításainak és a higiéniai és biztonsági követelményeknek megfelelően. A pneumatikus szerszám kezelését és karbantartását a használati útmutatóban leírtakkal összhangban kell végrehajtani. Ezáltal csökkenthető a zajszint növekedés. A beillesztett szerszámot a használati útmutatóval összhangban válassza ki, tartsa karban és cserélje ki. Ez lehetővé teszi a felesleges zajszintnövekedés elkerülését. Ha a pneumatikus szerszám hangtompítóval van ellátva, mindig győződjön meg, hogy az a szerszám használatának teljes időtartam alatt megfelelően rögzítve van.

Rezgéssel kapcsolatos veszélyek
Annak ellenére, hogy a szerszám a rezgések kibocsátásával kapcsolatos kockázatok minimalizálását szem előtt tartva készült, nem lehetséges a rezgések teljes kiszűrése, melyek így némi kockázatot jelenthetnek. A szerszám nem megfelelő használata kockázatot jelenthet a rezgéseknek való kitétel miatt. Az útmutatóban megadott rezgésérték eltérhet az egyéb célú használatkor keletkező rezgések értékétől. A rezgéseknek való túlzott kitétel tartós idegkárosodást és vérellátási zavart okozhat a kézfejben és a karban. Alacsony hőmérsékleten való munkavégzéskor viseljen meleg öltözetet és tartsa a kezeket szárazon és melegen. Ha zsibbadást, bizsergést vagy fehéredést vél észrevenni az ujjakon vagy a tenyéren, hagyjon fel a pneumatikus szerszám használatával és tájékoztassa munkáltatóját vagy konzultáljon orvossal. A pneumatikus szerszám kezelését és karbantartását a használati útmutatóban leírtakkal összhangban kell végrehajtani. Ezáltal csökkenthető a rezgésszint növekedése. Az elhasználódó anyagokat/beillesztett szerszámokat a rezgésszint növekedésének elkerülése érdekében az útmutató utasításainak megfelelően válassza ki, tartsa karban és cserélje ki. Ha lehetséges, a szerszám súlyát alátéttel, feszítővel vagy stabilizátorral támassza alá. A szerszámot könnyed de biztos fogással tartsa az erőhatások figyelembevételével, mivel a rezgéseknek való kitételből eredő veszély erős fogás esetén általában jelentősebb. A beillesztett vágószerszám nem megfelelő behelyezése a rezgésszint növekedésével járhat.

Pneumatikus szerszámokra vonatkozó további biztonsági szabályok
A nyomás alatt lévő levegő komoly sérüléseket okozhat:
- mindig szüntesse meg a légellátást, csökkentse a tömlőben uralkodó nyomást és csatlakoztassa le a szerszám légellátását, amikor: a szerszám használaton kívül van, valamint tartozékcsere vagy javítás előtt;
- soha ne irányítsa a légáramot önmagára vagy másra.
Ha a tömlő megüti, komoly sérüléseket szenvedhet. Mindig ellenőrizze, hogy a tömlő és a csatlakozás nincs-e megsérülve vagy meglazulva. Irányítsa a hideg levegőt kéztől távol. Ütvecsavarozó és légkulcs esetén ne használjon gyorscsatlakozót a szerszám bemeneténél. Használjon edzett acélból (vagy egyéb, rezgésnek ellenálló anyagból) készült menetes tömlőcsatlakozót. Mindig amikor univerzális csavaros (körmös) csatlakozót használ, alkalmazzon biztonsági csavarokat és csatlakozókat annak érdekében, hogy megakadályozza a tömlők közötti, valamint a tömlő és a szerszám közötti csatlakozás sérülését. Ne haladja meg a szerszám esetében meghatározott maximális légnyomást. Soha ne helyezze át a szerszámot a tömlőnél fogva.

HASZNÁLATI FELTÉTELEK

Győződjön meg, hogy a sűrített levegő forrása megfelelő üzemi nyomás létrehozására képes, valamint megfelel a légáramlatra vonatkozó követelményeknek. Túl nagy légnyomás esetén használjon biztonsági szeleppel ellátott reduktort. A pneumatikus szerszám szűrő- és olajozó egységgel használandó. Ez mind tisztaságot, mind a levegő megfelelő kenését biztosítja. A szűrő és az olajozó állapotát minden használat előtt ellenőrizni kell. Szükség esetén tisztítsa meg a szűrőt és egészítse ki az olajozóban az olajhiányt. Ez lehetővé teszi a szerszám megfelelő használatát, valamint az élettartamának meghosszabbítását.
Nagy terhelés esetén a szerszámot kezelő személy irányába mutató visszacsapó erő keletkezhet. Munkavégzés közben vegyen fel olyan helyzetet, amely lehetővé teszi az ilyen erőknek való ellenállást.
A szerszám váratlan elmozdulása vagy a beillesztett szerszám megrepedése sérüléseket okozhat.
További fogantyúk vagy tartóállványok használata esetén győződjön meg, hogy a szerszám megfelelően és biztosan van rögzítve.
Tartsa távol a testrészeket és a ruházatot a működő szerszámtól. Fennáll a berántás vagy becsípődés veszélye. Mindig ügyeljen arra, hogy a szerszámba helyezett szerszámok rögzítésekor és beállításakor használt kulcsok és szerszámok eltávolításra kerüljenek a munka megkezdése előtt.
Munkavégzéskor por keletkezhet, amely a megmunkált anyag függvényében a kezelőre nézve káros lehet.
Vágáskor vagy bontási munkálatok során a megmunkált anyag darabjai kidobásra kerülhetnek.
A vágás megkezdése előtt győződjön meg, hogy semmilyen feszültség alatt lévő vezeték nem kerül elvágásra. Ha a fűrészlap feszültség alatt lévő vezetékkel érintkezik az operátor elektromos áramütést szenvedhet, ami komoly sérülést vagy akár halálesetet okozhat.
A vágás megkezdése előtt győződjön meg, hogy semmilyen vezeték, pl. gáz- vagy vízvezeték nem kerül elvágásra. A vágáskor keletkező szikrák a sérült gázrendszerből felszabaduló gáz begyulladásához vezethetnek, ami pedig tűz kialakulását, robbanást vagy komoly sérülést, akár hálálesetet okozhat.
Kizárólag az adott anyag vágására kifejlesztett fűrészlapot használjon. Pl. ne használjon fa fűrészlapot fém vagy műanyag vágásakor.

SZERSZÁM HASZNÁLATA

Minden használat előtt győződjön meg arról, hogy a pneumatikus rendszer egyik alkatrésze sem sérült. Ha sérülést vél felfedezni, azonnal cserélje ki a sérült elemet egy új, hibátlan alkatrészre.
A pneumatikus rendszer használata előtt mindig szárítsa meg a szerszám belsejében, a kompresszorban, valamint a vezetékekben felgyülemlő kondenzvizet.

Szerszám csatlakoztatása pneumatikus rendszerhez
A rajz bemutatja a szerszám pneumatikus rendszerhez való csatlakoztatásának ajánlott módját. A bemutatott mód biztosítja a szerszám legnagyobb hatékonyságát, valamint meghosszabbítja a szerszám élettartamát.

Csepegtessen a légbeömlő nyílásba néhány csepp SAE 10 viszkozitású olajat.
A légbeömlő nyílás menetére erősen és biztosan csavarja fel a megfelelő végződést, mely lehetővé teszi a légtömlő csatlakoztatását (II).
Szerelje be az adott munka típusának megfelelő szerszámot a szerszámbefogóba. **Kizárólag olyan berendezésekkel együtt használja a pneumatikus szerszámokat, amelyek képesek ütőszerszámokkal együtt működni.**
Csatlakoztassa a szerszámot a pneumatikus rendszerhez a műszaki adatokat tartalmazó táblázatban megadott belső átmérővel rendelkező tömlővel. Győződjön meg, hogy a tömlő tűrőképessége legalább 1,38 MPa. (III)
Indítsa el a szerszámot néhány másodpercre és győződjön meg, hogy nem hall semmilyen rendellenes zajt és nem észlel rezgést.

Tartozékok rögzítése
Lazítsa meg, de ne csavarja ki teljesen a vezetősínt rögzítő csavarokat (IV).
Tolja be a vezetősínt a rögzítőnyílásba, állítsa be a kívánt magasságot, majd a csavarok behajtásával rögzítse a sín helyzetét (V).
A vezetősín hajlított része nézzen a fűrészlap burkolatának irányába. Ellenőrizze a rögzítés helyességét, ha nem lehetséges a sín elmozdítása, akkor a rögzítés megfelelően lett végrehajtva.
Csavarja ki teljesen a fűrészlap burkolatát rögzítő csavarokat, majd nyissa fel a burkolatot (VI).
Lazítsa meg, de ne csavarja ki teljesen a vezetősínt rögzítő csavarokat (VII).
Ütközésig tolja be a fűrészlapot a szerszámbefogó nyílásba. A fűrészlap éles része nézzen a fűrészlap burkolatának irányába. Hajtsa be ütközésig a fűrészlapot rögzítő csavarokat (IX). A fűrészlap rögzítése akkor helyes, ha azt nem lehet kivenni a rögzítőnyílásból.
Zárja le a fedelet és rögzítse a csavarok behajtásával.

Szerszám elindítása és leállítása.
Figyelem! A pneumatikus szerszám elindítása előtt győződjön meg, hogy a beszerelt fűrészlap nem ér hozzá semmilyen tárgyhoz vagy testrészhez.
A szerszám a kapcsolókarral indítható be, mely a légszelep kinyitásáért és a szerszám hajtóművének sűrített levegővel való ellátásáért felel. A kar olyan retesszel lehet ellátva, mely megakadályozza a véletlenszerű lenyomást. Fordítsa el a reteszt úgy, hogy a karral párhuzamos legyen, majd húzza meg a kart a szerszám házának irányába. A szerszám elindul. Hagyja, hogy a szerszám elérje a névleges fordulatszámot és csak ezt követően kezdje meg a munkavégzést.

A szerszám leállítása a kar felengedésével történik. A kar automatikusan visszaáll és a retesz ismét bekapcsol. Vegye figyelembe, hogy a beillesztett fűrészlap a leállítást követően még rövid ideig mozoghat. Ne tegye le a szerszámot addig, amíg a fűrészlap teljesen meg nem áll.

Szúrófűrész használata
Rögzítse a megmunkálni kívánt tárgyat pl. asztalos szorító, satu stb. segítségével. Soha ne hajtson végre vágást úgy, hogy csak kézzel vagy egyéb testrésszel tartja a vágott anyagot. Vágás előtt támassza alá a tárgy két végét, valamint a vágási vonal környékét. A támasztékokat úgy helyezze el a vágási vonal mindkét oldalán, hogy vágás közben ne érjenek a fűrészlaphoz. Vágáskor a vezetősín talpa teljes egészében feküdjön fel a vágott anyagra. Ez megfelelő dőlésszöget biztosít a fűrészlapnak a vágott anyaghoz képest.
A szerszámra munkavégzés közben mindig akkora nyomást gyakoroljon, amekkorára az adott feladat ellátásához szükség van. Ne gyakoroljon túl nagy nyomást a megmunkált tárgyra, ellenkező esetben a fűrészlap elrepedhet és komoly sérüléseket okozhat. Ügyelni kell azokra a részekre is, amelyek a megmunkálás közben leszakadhatnak. Ne hagyja, hogy ezek veszélyforrást jelentsenek a munkaterületen. Egyetlen folyamatos mozdulattal hajtsa végre a vágást. Ne rángassa és ne döntse meg a szúrófűrészt. Ez a fűrészlap elrepedéséhez vezethet. A termékhez mellékelt fűrészlappal fémben és műanyagban hajtható végre egyenes és görbe vágás.
A vágás megszakítása után indítsa el a fűrészt, várja meg a névleges sebesség elérést, majd óvatosan vezesse végig a fűrészlapot a vágaton.

KARBANTARTÁS

A szerszám tisztításakor soha ne használjon benzint, oldószert vagy egyéb éghető folyadékot. A gőz begyulladhat és a szerszám

felrobbanásához vezethet, ezzel komoly sérüléseket okozva.
A szerszámbefogó és a ház tisztításakor használt oldószer a tömítések elpuhulásához vezethet. Használat előtt alaposan szárítsa meg a szerszámot.
Ha a szerszám működésében bármilyen rendellenességet vél felfedezni, azonnal szüntesse meg a szerszám és a pneumatikus rendszer közötti csatlakozást.
A pneumatikus rendszer mindegyik alkatrésze legyen szennyeződések ellen biztosítva. A pneumatikus rendszerbe kerülő szennyeződések kárt tehetnek a szerszámban és a pneumatikus rendszer többi elemében.

Szerszám karbantartása minden használat előtt
Csatlakoztassa le a szerszámot a pneumatikus rendszerről.
Minden használat előtt csepegtessen néhány csepp konzerváló folyadékot (pl. WD-40) a légbeömlő nyílásba.
Csatlakoztassa a szerszámot a pneumatikus rendszerhez és indítsa el kb. 30 másodpercre. Ez lehetővé teszi a konzerváló folyadék megfelelő eloszlását és a szerszám belsejének kitisztítását.
Ismét csatlakoztassa le a szerszámot a pneumatikus rendszerről.
Csepegtessen egy kevés SAE 10 olajat a szerszám belsejébe a légbeömlő nyíláson és az erre a célra szolgáló nyílásokon keresztül. Ajánlott pneumatikus rendszerek konzerválására szánt SAE 10 olaj használata. Csatlakoztassa a szerszámot és indítsa el rövid időre.
Figyelem! A WD-40 nem használható kenőolajként.
Törölje le a kiömlő nyílásokon keresztül kijutó olajfelesleget. A fennhagyott olaj kárt tehet a szerszám tömítésében.

Egyéb karbantartási műveletek
A szerszám használata előtt mindig ellenőrizze, hogy felfedezhetők-e sérülés jelei. A karimákat, szerszámbefogókat és orsókat tisztán kell tartani.
6 havonta vagy 100 munkaóránként áttekintés céljából adja át a szerszámot szakképzett szervizszemélyzetnek. Ha a szerszám nem az ajánlott légellátó rendszerrel van használva, növelje a szerszám bevizsgálásának gyakoriságát.

Problémák elhárítása
Ha meghibásodást vél felfedezni, azonnal hagyjon fel a szerszám használatával. A nem megfelelően működő szerszám használata sérüléseket okozhat. A szerszám alkatrészeinek javítását vagy cseréjét hivatalos szervizközpont szakképzett személyzetének kell végrehajtania.

Meghibásodás	Lehetséges megoldás
A szerszám túl alacsony fordulatszámon forog vagy nem kapcsol be	Csepegtessen egy kevés WD-40 folyadékot a légbeömlő nyílásba. Indítsa el a szerszámot néhány másodpercre. A lapátok odatapadhadtak a forgórészhez. Indítsa el a szerszámot kb. 30 másodpercre. Kis mennyiségű olajjal kenje be a szerszámot. Figyelem! A túl nagy mennyiségű olaj a szerszám teljesítményének csökkenéséhez vezethet. Ebben az esetben tisztítsa meg a hajtóművet.
A szerszám a beindítást követően lelassul	A kompresszor nem biztosít megfelelő légellátást. A szerszám a kompresszorban felgyülemlett levegővel indul be. A tartály kiürülését követően a kompresszor nem képes időben pótolni a levegőhiányt. Csatlakoztassa a szerszámot nagyobb hatékonyságú kompresszorhoz.
Nem megfelelő teljesítmény	Győződjön meg, hogy a tömlők belső átmérője legalább akkora, mint a táblázat 3. pontjában feltüntetett érték. Ellenőrizze, hogy a nyomás a lehető legnagyobbra van-e állítva. Győződjön meg, hogy a szerszám tisztasága és kenése megfelelő. Ha a probléma továbbra is fennáll, javíttassa meg a szerszámot.

Cserealkatrészek
A termék cserealkatrészeinek részletes listája a „Letöltés" menüpontban, a termék adatlapjában, valamint a TOYA SA weboldalain található: www.toya.pl

Munkavégzést követően tisztítsa le pl. sűrített levegővel (max. 0,3 MPa nyomású), ecsettel vagy tiszta ronggyal vegyszerek és tisztítószerek használata nélkül a házat, a szellőzőnyílásokat, a kapcsológombokat, a plusz fogantyút és a védőburkolatot. A szerszámot és a fogantyút tiszta, száraz ronggyal tisztítsa.

Az elhasznált szerszámok újrahasznosíthatók - ne dobja ki háztartási hulladékkal együtt, mivel az emberi egészségre és a környezetre nézve veszélyes anyagokat tartalmaznak! Kérjük, aktívan segítse a természeti erőforrások gazdaságos felhasználását és a természetes környezet védelmét azáltal, hogy a szerszámot erre kijelölt gyűjtőpontban adja le. A hulladék mennyiségének korlátozása érdekében elengedhetetlen az ismételt felhasználás és újrahasznosítás.

CARACTERISTICILE SCULEI

Fierăstrăul pneumatic este o sculă care folosește în funcționare aer comprimat. Tăierea plasticului, lemnului și a altor metale este posibilă folosind lame de fierăstrău adecvate montate în suportul pentru lame. Scula este adecvată pentru utilizare la interior și nu trebuie expusă la umiditate sau precipitații. Funcționarea corectă, fiabilă și sigură a produsului depinde de utilizarea sa corectă, prin urmare ar trebui să

citiți și păstrați întregul manual înainte de prima utilizare a sculei.

Furnizorul nu este responsabil pentru nicio daună cauzată de utilizarea necorespunzătoare a produsului sau nerespectarea regulamentelor de siguranță și a recomandărilor din acest manual. Utilizarea sculei pentru alte scopuri în afara celor pentru are este destinată poate duce la pierderea drepturilor de garanție ale utilizatorului precum și la neconformități cu acordul.

ACCESORII

Scula este echipată cu un conector pentru conectarea sistemului pneumatic, o lamă de fierăstrău și un ghidaj limitator al adâncimii de tăiere.

DATE TEHNICE

Parametru	Unitate de măsură	Valoare
Nr. Catalog		YT-09955
Masa	[kg]	0,67
Diametrul conexiunii de aer (PT)	[" / mm]	6.3 / 1/4
Diametrul furtunului de alimentare cu aer (intern)	[" / mm]	10 / 3/8
Turație	[min^{-1}]	9000
Lungimea cursei lamei de fierăstrău	[mm]	10
Grosimea maximă de tăiere în metal	[mm]	2
Grosimea maximă de tăiere în plastic și lemn	[mm]	6
Presiune maximă de lucru	[MPa]	0,63
Debit de aer necesar (at 0.63 bar)	[l/min.]	170
Presiune sonoră (EN ISO 15744)	[dB(A)]	78 ± 3
Putere sonoră (EN ISO 15744)	[dB(A)]	89 ± 3
Vibrații (EN ISO 28927-8)	[m/s^2]	23 ± 1,5

CONDIȚII GENERALE DE SIGURANȚĂ

AVERTIZARE! La utilizarea unei scule pneumatice, se recomandă să respectați întotdeauna principiile de siguranță de bază, inclusiv cele enumerate mai jos, pentru a reduce riscul de incendiu, electrocutare și accidente.

Vă rugăm să citiți și să păstrați integral acest manual de instrucțiuni înainte de utilizarea sculei.

ATENȚIE! Citiți toate instrucțiunile următoare. Nerespectarea instrucțiunilor poate provoca electrocutare, incendiu sau accidente. Termenul „sculă pneumatică" folosit în aceste instrucțiuni se referă la toate sculele care funcționează pe baza unui jet de aer comprimat la presiunea corectă.

RESPECTAȚI INSTRUCȚIUNILE URMĂTOARE

Condiții generale de siguranță
Deoarece există pericole multiple, citiți și înțelegeți instrucțiunile de siguranță înainte de a începe activitățile de instalare, utilizare, reparații, întreținere și modificare a accesoriilor sau la lucrul în vecinătatea unei scule pneumatice. Nerespectarea instrucțiunilor poate provoca accidente grave. Sculele pneumatice pot fi instalate, ajustate și asamblate doar de personal calificat și instruit. Nu modificați scula pneumatică. Modificările pot reduce eficiența și siguranța și pot crește riscul pentru utilizatorul sculei. Nu aruncați instrucțiunile de siguranță, ele trebuie transmise utilizatorului sculei. Nu folosiți scula pneumatică dacă este deteriorată. Scula trebuie verificată periodic în ce privește vizibilitatea informațiilor impusă de standardul ISO 11148. Angajatorul / utilizatorul trebuie să contacteze producătorul pentru înlocuirea plăcii de identificare de câte ori este necesar.

Pericole asociate cu corpurile aruncate
Deconectați scula de la sursa de alimentare înainte de a înlocui scula din mandrină sau accesoriile. Deteriorarea piesei de prelucrat, a accesoriilor sau chiar a sculei introduse poate duce la aruncarea unor piese la viteză ridicată. Folosiți întotdeauna protecție

pentru ochi rezistentă la impact. Gradul de protecție trebuie selectat în conformitate cu lucrările efectuate. Asigurați-vă că piesa de prelucrat este instalată corect. Asigurați-vă scânteile de la tăierea metalului sunt orientate astfel încât să nu poate genera un pericol. Asigurați-vă că accesoriul de tăiere este atașat corect.

Pericole în legătură cu obiecte agățate.
Hainele largi, bijuteriile, fularele, părul sau mănușile pot provoca sufocare, smulgerea părului și/sau alte accidente dacă nu sunt ferite din raza de acțiune a sculei și accesoriilor sale.

Pericole în legătură cu lucrul.
Evitați contactul cu lama fierăstrăului pentru a preveni tăieturi ale mâinilor și altor părți ale corpului. Capacele trebuie să fie întotdeauna fixate în poziția corectă și în bună stare de funcționare, nedeteriorate. Înlocuiți capacele deteriorate, îndoite sau foarte uzate, folosind altele, recomandate de producător. Asigurați-vă că capacele mobile revin la poziția complet închisă imediat ce sunt eliberate din poziția deschisă. Capacele mobile nu trebuie să fie niciodată blocate sau fixate în poziție deschisă sau blocate în vreun alt mod. Utilizarea sculei poate expune mâinile utilizatorului la pericole cum sunt zdrobirea, impactul, tăierea, abraziunea și căldura. Purtați mănuși adecvate pentru a vă proteja mâinile. Operatorul și personalul de întreținere trebuie să fie în forma fizică corespunzătoare pentru a face față cantității, greutății și puterii sculei. Țineți scula corect: Fiți gata să faceți față unor mișcări normale sau neașteptate ale sculei și fiți pregătit întotdeauna să folosiți ambele mâini. Țineți picioarele într-o poziție echilibrată și sigură. Evitați accidentele produse la tăiere: evitați contactul cu lama fierăstrăului, lama sau accesoriul montat pe scula pneumatică conectată la sursa de alimentare. Folosiți echipament de protecție individuală, de ex. mănuși, șort, cască. Rănile pot fi provocate de mișcarea necontrolată a sculei: asigurați-vă întotdeauna că ghidajele (dacă există) sunt fixate sigur de piesa de prelucrat. În urma tăierii cu această sculă se formează muchii ascuțite; folosiți mănuși pentru protejarea mâinilor.
Presiunea exercitată asupra dispozitivului de pornire și oprire trebuie oprită în cazul unei întreruperi a alimentării electrice. Folosiți doar lubrifianții recomandați de producător. Trebuie să folosiți ochelari de protecție și se recomandă să purtați mănuși adecvate și îmbrăcăminte de protecție. Atenție, accesoriul montat poate continua să se miște după eliberarea trăgaciului.

Pericole asociate cu mișcările repetitive
Din cauza utilizării sculei pneumatice la lucrări constând în mișcări repetitive, utilizatorul este expus la disconfort la nivelul mâinilor, brațelor, umerilor, gâtului și altor părți ale corpului. La utilizarea unei scule pneumatice, utilizatorul trebuie să adopte o postură confortabilă, asigurându-vă că picioarele sunt poziționate corect și să evite posturi anormale sau fără echilibru. Utilizatorul trebuie să-și schimbe postura după o perioadă îndelungată pentru a evita disconfortul și oboseala. Dacă utilizatorul se confruntă cu simptome cum sunt disconfort persistent sau repetat, durere, durere pulsatilă, furnicături, amorțeală, senzație de arsură sau amorțeală, utilizatorul trebuie să raporteze acele simptome medicului. Operatorul nu trebuie să le ignore și trebuie să informeze angajatorul în legătură cu ele și să consulte un medic.

Pericole în legătură cu accesoriile.
Deconectați scula de la sursa de alimentare înainte de a înlocui scula din mandrină sau accesoriile. Folosiți accesorii și consumabile doar de dimensiunile și tipurile recomandate de producător; nu folosiți alte tipuri sau dimensiuni de accesorii și consumabile. Evitați contactul direct cu scula din mandrină în timpul lucrului și imediat după, deoarece poate fi fierbinte sau ascuțită. Verificați lama de fierăstrău înainte de utilizare. Nu folosiți lame care au fost scăpate pe jos sau care sunt ciobite, fisurate sau deteriorate în alt mod.

Riscurile asociate cu locul de muncă
Alunecarea, împiedicarea și căderea sunt principalele cauze ale accidentelor. Evitați suprafețele alunecoase la utilizarea sculei, precum și pericolele de împiedicare cauzate de instalația de aer. Comportați-vă cu atenție într-un mediu necunoscut. Pot exista pericole ascunse, de exemplu cablurile electrice sau alte conducte de utilități. Scula pneumatică nu este destinată utilizării în atmosfere potențial explozive și nu este izolată la contactul cu electricitatea. Asigurați-vă că nu există cabluri electrice, conducte de gaz, etc., care pot reprezenta un pericol în cazul utilizării sculei.

Pericole legate de vapori și praf
Praful și vaporii proveniți de la sculele pneumatice pot provoca îmbolnăviri (de exemplu, cancer, malformații congenitale, astm și/sau demență); este necesar să: evaluați riscurile și să aplicați metode adecvate de control în legătură cu aceste riscuri. Evaluarea riscurilor trebuie să includă impactul avut de praful generat de sculă și posibilitatea de eliminare a prafului existent. Activitățile de service și întreținere ale sculei pneumatice trebuie efectuate în conformitate cu recomandările din manual. astfel se minimizează emisiile de vapori și praf. Ieșirea aerului trebuie orientată astfel încât să minimizeze generarea de praf în mediu. În cazul în care se generează praf sau vapori, trebuie acordată prioritate controlului lor la sursa de emisie. Toate funcțiile integrate și echipamentul pentru colectarea, extragerea sau reducerea prafului sau vaporilor trebuie folosite și întreținute în conformitate cu recomandările producătorului. Selectați, întrețineți și înlocuiți sculele care trebuie introduse în conformitate cu instrucțiunile, pentru a preveni creșterea nivelului de vapori și praf. Trebuie efectuate avertizări pentru a preveni riscul de explozie sau incendiu prezentat de piesa prelucrată. Folosiți protecție pentru respirație în conformitate cu instrucțiunile angajatorului și în conformitate cu cerințele de igienă și siguranță. Lucrul cu anumite materiale generează praf și poate crea o atmosferă explozivă.

Poluarea sonoră
Expunerea la niveluri ridicate de zgomot poate provoca pierderea permanentă și ireversibilă a auzului și alte probleme, cum ar fi tinitus (bâzâit, șuierat sau țiuit în urechi). Sunt necesare o evaluare a riscurilor și aplicarea unor măsuri adecvate de control pentru aceste riscuri. Printre măsurile adecvate de control pentru reducerea riscurilor se pot include măsuri ca utilizarea de materiale amortizoare pentru a împiedica piesa prelucrată să „sune". Folosiți protecție pentru auz în conformitate cu instrucțiunile angajatorului și în conformitate cu cerințele de igienă și siguranță. Activitățile de service și întreținere ale sculei pneumatice trebuie efectuate în conformitate cu recomandările din manual pentru a se evita creșterea inutilă a nivelurilor de zgomot. Alegeți, întrețineți și înlocuiți sculele accesorii în conformitate cu manualul. Aceasta permite evitarea creșterii inutile a nivelului de zgomot. Dacă scula pneumatică are un amortizor, trebuie să vă asigurați întotdeauna că acesta este montat corect când folosiți scula.

Pericolul prezentat de vibrații
Deși sculele au fost proiectate pentru a minimiza riscurile asociate cu generarea de vibrații, nu a fost posibil să se elimine complet vibrațiile care rămân ca risc rezidual. Utilizarea necorespunzătoare a sculei poate duce la expunerea la vibrații. Nivelul vibrațiilor specificat în acest manual poate să nu reprezinte adecvat nivelul de vibrații al utilizării intenționate. Expunerea la vibrații poate provoca deteriorarea permanentă a nervilor și a irigației sanguine a mâinilor și picioarelor. Trebuie să purtați îmbrăcăminte călduroasă când lucrați la temperaturi joase și trebuie să vă mențineți mâinile calde și uscate. Dacă vă confruntați cu amorțeală, furnicături, durere sau albirea degetelor, opriți utilizarea sculei, apoi informați-vă angajatorul și adresați-vă medicului. Utilizarea și întreținerea sculei pneumatice în conformitate cu instrucțiunile de utilizare vor preveni creșterea inutilă a nivelului de vibrații. Selectați, întrețineți și înlocuiți consumabilele/sculele care trebuie introduse în conformitate cu instrucțiunile, pentru a preveni creșterea nivelului de vapori și praf. Susțineți greutatea sculei cu un suport, o suspensie sau un stabilizator, dacă este posibil. Țineți scula strângând ușor dar ferm, luând în considerare forțele de reacție necesare, deoarece riscul d vibrații este de obicei mult mai mare când forța de strângere este mai mare. Instalarea incorectă a accesoriului de tăiere poate duce la niveluri de vibrații crescute.

Instrucțiuni de siguranță suplimentare pentru scule pneumatice.
Aerul comprimat poate produce răni grave:
- deconectați întotdeauna alimentarea cu aer, eliminați presiunea aerului din furtun și deconectați scula de la sursa de aer atunci când nu o folosiți, înainte de înlocuirea accesoriilor sau efectuarea reparațiilor;
- niciodată nu îndreptați jetul de aer spre dv. sau altcineva.
Loviturile provocate de furtun pot cauza accidente grave. Trebuie să verificați întotdeauna furtunul și conexiunile să nu fie deteriorate sau slăbite. Feriți mâinile de aerul rece. Nu folosiți cuplaje rapide la intrarea sculei în cazul cheilor cu impact sau impulsuri. Folosiți pentru furtun conectori cu filet din oțel călit (sau materiale adecvate rezistente la șocuri). De câte ori se folosesc conectori universali cu filet, trebuie să folosiți știfturi de siguranță și conectori de siguranță pentru a preveni deteriorarea conexiunilor între furtunuri și între furtun și scul. Nu depășiți presiunea maximă a aerului specificată pe scula pneumatică. Niciodată nu purtați scula pneumatică ținând-o de furtun.

CONDIȚII DE LUCRU

Asigurați-vă că sursa de aer comprimat generează presiunea de lucru corectă și asigură debitul de aer necesar. Dacă presiunea aerului alimentat este prea mare, trebuie să folosiți un reductor de presiune cu ventil de siguranță. Scula pneumatică trebuie alimentată prin sistemul de filtrare și lubrifiere. Acest lucru va asigura că aerul este curat și conține ulei de lubrifiere. Verificați starea filtrului și a sistemului de lubrifiere înainte de fiecare utilizare și curățați filtrul dacă este necesar sau completați nivelul de ulei în sistemul de lubrifiere. Aceasta va asigura funcționarea corespunzătoare a sculei pneumatice și îi va prelungi durata de viață.
În cazul unor sarcini mari, se poate genera o forță de recul către utilizatorul sculei. Este necesar să adoptați o asemenea postură în timpul lucrului pentru a putea contracara eficient aceste forțe.
Dacă deplasați scula în mod brusc sau rupeți accesoriul introdus, vă puteți accidenta.
La utilizarea unor mânere sau suporturi suplimentare, asigurați-vă că scula este prinsă corect și sigur.
Trebuie să feriți corpul și îmbrăcămintea de scula în funcțiune. Există riscul de prindere. Asigurați-vă că întotdeauna că toate cheile și sculele folosite pentru ajustarea și prinderea accesoriilor la pistolul pneumatic de curățat sunt îndepărtate înainte de începerea lucrului.
În timpul lucrului se poate forma praf. În funcție de piesa prelucrată, acesta poate fi dăunător pentru operator.
În timpul lucrărilor de tăiere sau demolare, piesele prelucrate pot fi aruncate.
Asigurați-vă înainte de începerea lucrului că nu vor fi tăiate cabluri electrice sub tensiune. Contactul lamei de fierăstrău cu un cablu sub tensiune poate duce la electrocutarea utilizatorului sculei, ducând la accidente grave sau chiar mortale.
Asigurați-vă înainte de începerea lucrului că nu vor fi tăiate alte sisteme, de exemplu conducte de gaz sau apă. Scânteile produse prin tăiere pot aprinde gazul care scapă din conductele deteriorate, provocând incendiu, explozie și accidente grave sau chiar mortale.
Folosiți dor lame de fierăstrău adecvate pentru tăierea materialului respectiv. De exemplu, nu folosiți lame de fierăstrău pentru lemn la tăierea metalului sau plasticului.

UTILIZAREA SCULEI

Înainte de fiecare utilizare a sculei, asigurați-vă că niciun element al sistemului pneumatic nu este deteriorat. Dacă observați vreo

deteriorare, vă rog să înlocuiți imediat componentele cu altele noi, nedeteriorate.
Uscați umezeala condensată în interiorul sculei, compresorului și furtunului înainte de fiecare utilizare a sistemului pneumatic.

Conectarea sculei pneumatice la sistemul pneumatic
Figura prezintă modul de conexiune recomandat a sculei pneumatice la sistemul pneumatic. Aceasta va asigura cea mai eficientă utilizare a sculei și va prelungi durata de viață a sculei.

Aplicați câteva picături de ulei vâscos SAE 10 la orificiul de intrare a aerului.
Înșurubați ferm și sigur o duză adecvată în orificiul de intrare a aerului pentru conectarea furtunului de aer (II).
Montați în suportul sculei accesoriul adecvat pentru aplicația avută în vedere. **Folosiți doar accesorii adecvate pentru utilizare în scule cu impact la lucrul cu scule pneumatice.**
Conectați scula la un sistem de aer folosind un furtun cu diametrul interior prezentat în tabelul cu date tehnice. Asigurați-vă că furtunul rezistă la o presiune de cel puțin 1,38 MPa. (III)
Porniți scula timp de câteva secunde asigurându-vă că nu emite sunete sau vibrații suspecte.

Instalarea accesoriilor
Slăbiți șuruburile care fixează ghidajul dar nu le îndepărtați complet (IV).
Introduceți ghidajul în găurile de montaj, ajustați-l la înălțimea dorită și blocați-l pe poziție strângând șuruburile (V). Partea îndoită a ghidajului trebuie să fie orientată spre capacul elementului de montare a lamei fierăstrăului. Verificați dacă montajul este corect; dacă poziția ghidajului nu se poate schimba, înseamnă că ghidajul a fost instalat corect.
Scoateți complet șurubul de la capacul elementului de montare a lamei fierăstrăului și apoi deschideți capacul lamei (VI).
Slăbiți șuruburile de fixare a lamei fierăstrăului, dar nu le îndepărtați complet (VII).
Împingeți până la refuz suportul lamei în fanta din suportul sculei. Lama fierăstrăului trebuie să fie orientată spre capacul elementului de montare a lamei fierăstrăului. Strângeți șuruburile de fixare a lamei fierăstrăului (IX) cât de mult posibil. Dacă lama fierăstrăului nu se poate scoate din elementul de montare, înseamnă că instalarea s-a făcut corect.
Închideți capacul și asigurați-l strângând șurubul.

Pornirea și oprirea produsului
Atenție! Înainte de pornirea sculei pneumatice, asigurați-vă accesoriul montat nu este în contact cu niciun obiect sau cu vreo parte a corpului.
Scula este acționată prin intermediul unei pârghii care deschide ventilul de aer și asigură astfel alimentarea cu aer comprimat a sculei. Dacă pârghia este prevăzută cu un blocaj, acesta împiedică apăsarea ei accidentală. Rotiți blocajul astfel încât să fie paralel cu pârghia și apoi trageți pârghia spre carcasa sculei. Prin aceasta se pornește funcționarea sculei. Lăsați scula să atingă turația integrală și doar apoi porniți lucrul asupra materialului.

Scula se oprește atunci când pârghia este apăsată. Pârghia revine automat la poziția de repaus și blocajul asigură împotriva apăsării. Rețineți că accesoriul montat se mai poate mișca un timp după aceea. Nu lăsați jos scula până ce accesoriul montat nu s-a oprit complet.

Lucrul cu fierăstrăul
Prindeți piesa de prelucrat la un banc de lucru, de exemplu cu ajutorul unor cleme, menghine, etc. Nu țineți niciodată piesa de lucru doar cu mâinile sau cu vreo parte a corpului. La tăiere, susțineți materialul la margini și lângă linia tăieturii. Picioarele de susținere trebuie plasate pe ambele părți ale liniei de tăiere, astfel încât lama să nu se blocheze în rostul tăieturii în timpul tăierii.
La tăiere, baza ghidajului trebuie să se sprijine pe întreaga lungime pe materialul tăiat. Aceasta va asigura unghiul corect de înclinare a lamei fierăstrăului față de materialul tăiat.
Tr să aplicați pe scula pneumatică doar presiunea necesară pentru sarcina respectivă. Nu exercitați o presiune excesivă asupra piesei de prelucrat, aceasta poate duce la ruperea lamei fierăstrăului și la accidente grave. Trebuie să fiți atenți și la fragmentele care s-ar putea desprinde în timpul lucrului. Ele nu trebuie lăsate să provoace riscuri la locul de muncă. La tăiere, ghidați fierăstrăul printr-o mișcare lină și continuă. Nu smuciți fierăstrăul și nu îl înclinați lateral. Aceasta poate duce la ruperea lamei. Lama fierăstrăului montată pe sculă vă permite să tăiați metal și plastic în linie dreaptă sau curbă.
Dacă trebuie să reluați tăierea, porniți mai întâi fierăstrăul, lăsați-l să atingă turația nominală, și apoi introduceți cu atenție lama în tăietură.

ÎNTREȚINERE

Nu folosiți niciodată benzină, solvenți sau alte lichide inflamabile pentru curățarea sculei. Vaporii se pot aprinde, provocând explozia sculei și accidente grave.
Solvenții folosiți pentru curățarea mânerelor și corpului sculei pot muia garniturile. Uscați bine scula înainte de a începe lucrul.
Dacă observați funcționarea necorespunzătoare a sculei, deconectați imediat scula de la sistemul pneumatic.
Toate elementele sistemului pneumatic trebuie protejate împotriva contaminării. Impuritățile pătrunse în sistemul pneumatic pot deteriora scula și alte componente ale sistemului pneumatic.

Întreținerea s*culei înainte de fiecare utilizare*
Deconectați scula pneumatică de la sistemul pneumatic.
Înainte de fiecare utilizare, introduceți o cantitate mică de agent de conservare, (de exemplu WD-40) prin orificiul de intrare a aerului. Conectați scula pneumatică la sistemul pneumatic și porniți-o pentru aprox. 30 de secunde. Aceasta va permite distribuirea agentului de conservare prin interiorul sculei și curățarea sculei.
Deconectați iar scula pneumatică de la sistemul pneumatic.
Introduceți o cantitate mică de ulei SAE 10 în sculă prin orificiul de intrare a aerului și găurile destinate acestui scop. Utilizarea uleiului SAE 10 se recomandă pentru întreținerea sculelor pneumatice. Conectați scula și porniți-o pentru scurt timp.
Atenție! Lichidul WD-40 nu poate fi folosit ca ulei de lubrifiere corespunzător.
Ștergeți orice cantitate de ulei în exces care a ieșit prin orificiile de ieșire. Uleiul rămas poate deteriora garniturile sculei pneumatice.

Alte activități de întreținere
Înainte de fiecare utilizare a sculei, asigurați-vă că scula nu prezintă urme de deteriorare. Mențineți în stare curată suporturile de antrenare, mânerele și axul sculei.
Duceți scula la un atelier specializat pentru verificare la fiecare 6 luni sau după 100 de ore de funcționare. În cazul în care scula a fost folosită fără sursa de aer recomandată, reduceți intervalele dintre verificări.

Eliminarea defecțiunilor
Opriți utilizarea sculei imediat ce detectați vreo defecțiune. Utilizarea unei scule defecte poate duce la accidente. Orice reparație sau înlocuire a componentelor sculei trebuie efectuată de personal calificat în unități de reparație autorizate.

Defect	**Soluție posibilă**
Turația sculei este prea mică sau scula nu pornește.	Introduceți o cantitate mică de lichid WD-40 în intrarea pentru aer. Porniți scula timp de câteva secunde. Lamele se pot lipi de rotor. Porniți scula timp de 30 de secunde. Lubrifiați scula cu o cantitate mică de ulei. Atenție! Uleiul în exces duce la reducerea puterii sculei. În cazul acesta curățați sistemul de antrenare.
Scula pornește și apoi reduce viteza.	Compresorul nu asigură un aport de aer adecvat. Scula este activată de aerul acumulat în rezervorul compresorului. Pe măsură de rezervorul se golește, compresorul nu ține pasul la reumplerea cu aer. Conectați scula pneumatică la un compresor mai eficient.
Putere insuficientă	Asigurați-vă că furtunurile au un diametru intern cel puțin egal cu cel specificat în tabelul de la paragraful 3. Verificați presiunea să fie setată la valoare maximă. Asigurați-vă că scula este curățat și lubrifiată corespunzător. Dacă nu se rezolvă astfel, dați scula la reparat.

Piese de schimb
O listă detaliată de piese de schimb se poate găsi în secțiunea „Download” din fișa produsului, pe site-urile internet ale TOYA SA: www.toya.pl.

După finalizarea lucrului, curățați carcasa, orificiile de ventilație, mânerul suplimentare și apărătorile, folosind de exemplu o lavetă moale uscată, un jet de aer comprimat la presiune maximă de 0,3 MPa sau o perie fără a utiliza substanțe chimice sau lichide de curățare. Curățați sculele și mânerele cu o lavetă uscată și curată.

Sculele uzate sunt materiale reciclabile - ele nu pot fi aruncate în containerele pentru deșeuri menajere deoarece conțin substanțe periculoase pentru sănătatea omului și mediu! Vă rugăm să ne ajutați în mod activ să conservăm resursele naturale și să protejăm mediul predând echipamentul uzat la un punct de colectare a echipamentelor uzate. Pentru a reduce cantitatea de deșeuri eliminate, este necesară reutilizarea, reciclarea sau recuperarea lor în altă formă.

CARACTERÍSTICA DE LA HERRAMIENTA

La sierra de calar neumática es una herramienta alimentada con el aire comprimido. La hoja de sierra adecuada instalada en el portaherramientas se puede utilizar para cortar metal, plásticos y madera. La herramienta es apta para uso en interiores y no debe exponerse a la humedad ni a las precipitaciones. Un trabajo correcto, fiable y seguro de la herramienta depende de su operación adecuada, por lo tanto:

Antes de empezar a usar el aparato lea todo el manual y guárdelo para futuras consultas.

El proveedor no se hace responsable de ningún daño o lesión que resulte del uso inadecuado de la herramienta, del incumplimiento de las normas de seguridad y de las recomendaciones de este manual. La utilización del producto para fines distintos de aquellos para los que ha sido concebido anula también los derechos del usuario a la garantía del fabricante, tal como la desconformidad con el contrato.

EQUIPAMIENTO

La herramienta está equipada con un conector para conectar al sistema neumático, una hoja y una guía que limita la profundidad de corte.

ESPECIFICACIONES TÉCNICAS

Parámetro	Unidad de medida	Valor
Número de catálogo		YT-09955
Peso	[kg]	0,67
Diámetro del conector de aire (PT)	[" / mm]	6,3 / 1/4
Diámetro de la manguera de aire (interna)	[" / mm]	10 / 3/8
Velocidad de corte	[min^{-1}]	9000
Longitud de carrera de la hoja	[mm]	10
Espesor máximo de corte del metal	[mm]	2
Grosor máximo de corte para plásticos y madera	[mm]	6
Presión máxima de trabajo	[MPa]	0,63
Caudal de aire necesario (a 0,63 MPa)	[l/min]	170
Presión sonora (EN 15744)	[dB(A)]	78 ± 3
Potencia acústica (EN 15744)	[dB(A)]	89 ± 3
Vibraciones (ISO 28927-8)	[m/s^2]	23 ± 1,5

CONDICIONES GENERALES DE SEGURIDAD

¡ADVERTENCIA! Cuando opere una herramienta neumática, se recomienda que siempre observe las precauciones básicas de seguridad, incluyendo las que se enumeran a continuación, a fin de reducir el riesgo de incendio, descarga eléctrica y lesiones.

Antes de empezar a usar la herramienta lea todo el manual y guárdelo para futuras consultas.

¡ATENCIÓN! Lea todas las siguientes instrucciones. Su incumplimiento podrá provocar choques eléctricos, incendio o lesiones corporales. El término "herramienta neumática" utilizado en estas instrucciones se refiere a todas las herramientas que están presurizadas por una corriente de aire comprimido a la presión correcta.

CUMPLA LAS SIGUIENTES INSTRUCCIONES

Indicaciones generales de seguridad
Lea y comprenda las instrucciones de seguridad antes de iniciar la instalación, el funcionamiento, la reparación, el mantenimiento y el cambio de los accesorios o cuando trabaje cerca de una herramienta neumática debido a peligros múltiples. La inobservancia de esta advertencia puede causar lesiones graves. La instalación, el ajuste y el montaje de las herramientas neumáticas deben ser realizados exclusivamente por personal cualificado y formado. No modifique la herramienta neumática. Las modificaciones pueden reducir la eficiencia y la seguridad y aumentar el riesgo para el operador de la herramienta. No tire las instrucciones de seguridad, deben ser entregadas al operario de la herramienta. No utilice la herramienta de aire si está dañada. La herramienta se inspeccionará periódicamente para comprobar la visibilidad de los datos exigidos por la norma ISO 11148. El empleador/usuario debe ponerse en contacto con el fabricante para reemplazar la placa de identificación cuando sea necesario.

Peligro por piezas expulsadas
Desconecte la herramienta de la fuente de alimentación antes de cambiar la herramienta o el accesorio insertado. Los daños en la pieza de trabajo, en los accesorios o incluso en la herramienta de inserción pueden provocar que las piezas sean expulsadas a altas velocidades. Utilice siempre protección ocular resistente a los golpes. El grado de protección debe seleccionarse en función del trabajo realizado. Asegúrese de que la pieza de trabajo esté bien sujeta. Asegúrese de que las chispas del corte de metal estén dirigidas de tal manera que no causen ningún riesgo. Asegúrese de que la herramienta de corte esté instalada correctamente.

Peligro de enredo
La ropa suelta, las joyas, los collares, el cabello o los guantes pueden causar asfixia, quemaduras y/o lesiones si no se mantienen alejados de la herramienta y los accesorios.

Peligro derivado del trabajo
Evite el contacto con la hoja para eliminar el riesgo de cortes en las manos y otras partes del cuerpo. Los resguardos deben fijarse siempre en la posición correcta y estar en buen estado de funcionamiento y sin daños. Reemplace las cubiertas dañadas, dobladas o muy desgastadas por las recomendadas por el fabricante. Asegúrese de que los resguardos móviles vuelvan a su posición completamente cerrada tan pronto como se suelten de la posición abierta. Los resguardos móviles nunca deberán estar bloqueados ni protegidos en una posición abierta o bloqueados de ninguna otra forma. El uso de la herramienta puede exponer las manos del operario a riesgos como cortes, fricción y calor. Utilice guantes adecuados para proteger las manos. El operario y el personal de mantenimiento deben estar físicamente capacitados para manejar la cantidad, el peso y la potencia de la herramienta. Sujete la herramienta correctamente: esté preparado para prever movimientos normales o inesperados y tenga ambas manos disponibles. Mantenga los pies en equilibrio y en una posición segura. Evite lesiones derivadas del corte: evite el contacto con la hoja, la lámina o el cuchillo siempre que una herramienta neumática esté conectada a la fuente de alimentación. Use equipo de protección individual como guantes, delantales y cascos. Las lesiones pueden ser causadas por el movimiento incontrolado de la herramienta: asegúrese siempre de que las guías (si están montadas) estén bien sujetas a la pieza de trabajo. Al cortar con esta herramienta se obtienen bordes afilados; use guantes para proteger las manos.
La presión sobre el arrancador y el dispositivo de parada se liberará en caso de fallo de corriente. Utilice únicamente los lubricantes recomendados por el fabricante. Se deben usar gafas protectoras y se recomienda el uso de guantes y ropa protectora adecuados. Tenga cuidado porque la herramienta giratoria insertada todavía puede moverse cuando se suelta el arrancador.

Peligros derivados de los movimientos repetitivos
Cuando se utiliza una herramienta neumática para trabajos repetitivos, el operador está expuesto a la incomodidad de manos, brazos, hombros, cuellos u otras partes del cuerpo. Cuando se utiliza una herramienta neumática, el operario debe adoptar una postura cómoda para asegurarse de que los pies estén en la posición correcta y evitar posturas extrañas o desequilibradas. El operario debe cambiar la postura durante un largo período de tiempo para evitar molestias y fatiga. Si el operario experimenta síntomas tales como molestias persistentes o repetidas, dolor, dolor punzante, hormigueo, entumecimiento, ardor o rigidez, el operario debe comunicar los síntomas al médico. No debe ignorarlos, debe decírselo al empleador y consultar a un médico.

Peligros derivados de los accesorios
Desconecte la herramienta de la fuente de alimentación antes de cambiar la herramienta o accesorio insertado. Utilice accesorios y consumibles únicamente en los tamaños y tipos recomendados por el fabricante; no utilice ningún otro tipo o tamaño de accesorios ni consumibles. Evite el contacto directo con la herramienta durante e inmediatamente después de su uso, ya que puede estar caliente o afilada. Compruebe la hoja antes de usarla. No utilice hojas que puedan haberse caído o que estén astilladas, agrietadas o dañadas de alguna otra manera.

Peligros derivados del puesto de trabajo
Los resbalones, tropiezos y caídas son las principales causas de lesiones. Tenga cuidado con las superficies resbaladizas causadas por el uso de la herramienta, así como con los riesgos de tropiezo causados por la instalación de aire. Maneje con cuidado en un entorno desconocido. Puede haber peligros ocultos, como electricidad u otras líneas de servicios públicos. La herramienta neumática no está diseñada para su uso en atmósferas potencialmente explosivas y no está aislada del contacto con la energía eléctrica. Asegúrese de que no haya cables eléctricos, tuberías de gas, etc. que puedan causar daños si se utilizan con la herramienta.

Peligros derivados de los humos y polvo
El polvo y los humos de las herramientas neumáticas pueden causar problemas de salud (por ejemplo, cáncer, malformaciones congénitas, asma y/o dermatitis), por lo que es necesario: evaluar los riesgos y aplicar las medidas de control adecuadas con respecto a estos riesgos. La evaluación del riesgo incluirá el impacto del polvo generado por la herramienta y la posibilidad de excitar el polvo existente. La operación y el mantenimiento de la herramienta neumática deben realizarse de acuerdo con las instrucciones del manual de instrucciones para minimizar la emisión de humos y polvo. La salida de aire estará orientada de forma que se reduzca al mínimo la generación de polvo en un entorno polvoriento. Cuando se genere polvo o humos, deberá darse prioridad al control de los mismos en la fuente de las emisiones. Todas las funciones y equipos integrados para recoger, extraer o reducir el polvo o los humos deberán funcionar y mantenerse de acuerdo con las recomendaciones del fabricante. Seleccione, mantenga y reemplace las herramientas insertadas de acuerdo con las instrucciones para evitar la formación de humos y polvo.

Se deben dar advertencias para prevenir el riesgo de explosión o incendio que representa el material que se está tratando. Use protección respiratoria de acuerdo con las instrucciones del empleador y los requisitos de higiene y seguridad. El trabajo con determinados materiales genera polvo y humos que pueden provocar una atmósfera explosiva.

Contaminación acústica
La exposición a altos niveles de ruido puede causar pérdida permanente e irreversible de la audición y otros problemas como el tinnitus (zumbido, pitido, silbido o murmullo en los oídos). Es necesaria una evaluación del riesgo y la aplicación de medidas de control apropiadas para estos riesgos. Los controles apropiados para reducir el riesgo pueden incluir medidas tales como materiales atenuantes para evitar que la pieza de trabajo emite sonidos de zumbido. Utilice protectores auditivos de acuerdo con las instrucciones del empleador y los requisitos de higiene y seguridad. La operación y el mantenimiento de la herramienta neumática deben realizarse de acuerdo con las instrucciones del manual de uso para evitar un aumento innecesario de los niveles de ruido. Seleccione, mantenga y sustituya las herramientas desgastadas según las instrucciones del manual de uso. Esto evitará un aumento innecesario del ruido. Si la herramienta neumática dispone de silenciador, asegúrese siempre de que esté correctamente instalado cuando utilice la herramienta.

Peligro de vibraciones
Aunque las herramientas han sido diseñadas para minimizar los riesgos asociados a las emisiones de vibraciones, no ha sido posible eliminar completamente las vibraciones que pueden causar riesgos residuales. El uso inadecuado de la herramienta puede resultar en exposición a la vibración. El valor de las vibraciones especificado en el manual puede no representar adecuadamente el nivel de vibración del uso previsto. La exposición a la vibración puede causar daño permanente a los nervios y al suministro de sangre de las manos y los brazos. Use ropa abrigada cuando trabaje a bajas temperaturas y mantenga sus manos calientes y secas. Si se produce entumecimiento, hormigueo, dolor o blanqueamiento en los dedos o las manos, deje de usar la herramienta de aire, luego informe a su empleador y consulte a su médico. La operación y el mantenimiento de la herramienta neumática de acuerdo con las instrucciones evitarán aumentos innecesarios en los niveles de vibración. Seleccione, mantenga y sustituya los consumibles/herramientas insertadas de acuerdo con las instrucciones para evitar un aumento innecesario de los niveles de vibración. Apoye el peso del implemento con una base, tensor o estabilizador, si es posible. Sujete la herramienta con un agarre ligero pero seguro, teniendo en cuenta las fuerzas de reacción requeridas, ya que el riesgo de vibración suele ser mayor cuando la fuerza de sujeción es mayor. La instalación incorrecta de la herramienta de corte insertada puede aumentar los niveles de vibración.

Instrucciones de seguridad adicionales para herramientas neumáticas
El aire presurizado puede causar lesiones graves:
- desconecte siempre el suministro de aire, vacíe la manguera de la presión de aire y desconecte la herramienta del suministro de aire cuando no esté en uso, antes de cambiar los accesorios o realizar reparaciones;
- nunca apunte el aire hacia usted mismo ni hacia nadie más.

El golpe con la manguera puede causar lesiones graves. Siempre revise si hay mangueras y conexiones dañadas o flojas. Mantenga el aire frío lejos de las manos. No utilice conectores rápidos en la entrada de la herramienta en el caso de las llaves de impacto o de impulsión. Utilice uniones roscadas de acero templado (o materiales resistentes a las sacudidas). En caso de utilizar uniones roscadas universales (conexiones de garra), utilice pernos de seguridad y conectores de seguridad para evitar daños en las conexiones entre mangueras y entre la manguera y la herramienta. No exceda la presión de aire máxima especificada para la herramienta. Nunca transporte la herramienta mientras sujeta la manguera.

CONDICIONES DE USO

Asegúrese de que la fuente de aire comprimido genere la presión de trabajo correcta y proporcione el caudal de aire necesario. Si la presión del aire de alimentación es demasiado alta, se debe utilizar un reductor con válvula de seguridad. La herramienta neumática debe ser alimentada a través del sistema de filtro y lubricador. Esto asegurará que el aire esté limpio y humedecido con aceite. Compruebe el estado del filtro y del lubricador antes de cada uso y, si es necesario, limpie el filtro o complete el aceite en el lubricador. Esto asegurará el correcto funcionamiento de la herramienta y prolongará su vida útil.
En el caso de cargas pesadas, puede generarse una fuerza de rebote hacia el operario de la herramienta. Es necesario adoptar una postura durante el trabajo para poder prevenir eficazmente estas fuerzas.
Si mueve la herramienta de forma inesperada o la rompe, puede causar lesiones.
Cuando utilice mandriles o soportes adicionales, asegúrese de que la herramienta esté correctamente sujeta y asegurada.
Mantenga las partes del cuerpo y la ropa lejos de la herramienta de trabajo. Existe el riesgo de ser arrastrados o atrapados.
Asegúrese siempre de que todas las llaves y herramientas utilizadas para ajustar y fijar otras herramientas a la herramienta neumática se hayan retirado antes de empezar a trabajar.
Durante la operación, se puede generar polvo que, dependiendo del material a procesar, puede ser perjudicial para el operario.
Durante los trabajos de corte o desmantelamiento, las piezas de trabajo pueden ser expulsadas.
Asegúrese de que no se corten los cables eléctricos bajo tensión antes de comenzar a cortar. El contacto de la hoja de sierra con un cable bajo tensión puede provocar descargas eléctricas al operario de la herramienta, con el consiguiente riesgo de lesiones graves o muerte.

Asegúrese de que ningún sistema, por ejemplo, sistemas de gas o agua, se corte antes de iniciar la operación de corte. Las chispas del corte pueden inflamar el gas que se escapa del sistema dañado, causando fuego, explosión y lesiones graves o la muerte.
Utilice únicamente hojas de sierra adecuadas para cortar el material en cuestión. Por ejemplo, no utilice hojas de sierra para madera para cortar metal o plástico.

USO DE LA HERRAMIENTA

Antes de cada uso de la herramienta, asegúrese de que ninguna parte del sistema neumático esté dañada. Si observa daños, sustituya los componentes inmediatamente por unos nuevos e intactos.
Seque la humedad condensada dentro de la herramienta, el compresor y la manguera antes de cada uso del sistema neumático.

Conexión de la herramienta al sistema neumático
La figura muestra la forma recomendada de conectar la herramienta al sistema neumático. Esto asegurará el uso más eficiente de la herramienta y también prolongará su vida útil.

Introduzca algunas gotas de aceite de viscosidad SAE 10 en la entrada de aire.
Atornille una boquilla adecuada a la rosca de entrada de aire de forma firme y segura para conectar la manguera de aire (II).
Instale la herramienta insertada en el portaherramientas para la aplicación deseada. **Para trabajar con herramientas neumáticas, utilice únicamente accesorios que sean adecuados para su uso con herramientas de impacto.**
Conecte la herramienta al sistema neumático utilizando la manguera con el diámetro interno indicado en la tabla de datos técnicos. Asegúrese de que la manguera tenga una resistencia de al menos 1,38 MPa. (III)
Arranque la herramienta durante unos segundos, asegurándose de que no haya sonidos o vibraciones sospechosos.

Instalación de equipos
Afloje los tornillos de sujeción de la guía, pero no los retire completamente (IV).
Introduzca la guía en los orificios de montaje, ajústela a la altura deseada y bloquéela apretando los tornillos (V). La parte doblada de la guía debe estar orientada hacia la cubierta de sujeción de la hoja. Compruebe que el montaje sea correcto si no se puede cambiar la posición de la guía, lo que significa que la guía se ha instalado correctamente.
Retire completamente el tornillo de la cubierta de fijación de la hoja y, a continuación, abra la cubierta (VI).
Afloje los tornillos de fijación de la hoja, pero no los quite completamente (VII).
Introduzca la fijación de la hoja en la ranura del portaherramientas hasta el tope. La lámina de la hoja debe estar orientada hacia la cubierta de fijación de la hoja. Apriete los tornillos de sujeción de la cuchilla (IX) hasta el tope. Si la hoja no se puede retirar de la fijación, significa que la instalación es correcta.
Cierre la cubierta y asegúrela apretando el tornillo.

Arranque y parada de la herramienta
¡Atención! Antes de poner en marcha la herramienta neumática, asegúrese de que la herramienta insertada no entre en contacto con ningún objeto o parte del cuerpo.
El arranque de la herramienta se realiza mediante una palanca que abre la válvula de aire y garantiza el suministro de aire comprimido al accionamiento de la herramienta. Si la palanca está equipada con un bloqueo que evita que la palanca sea presionada accidentalmente. Gire el bloqueo para que quede paralela a la palanca y, a continuación, tire de la palanca contra la carcasa de la herramienta. Con esto se arrancará la herramienta. Deje que la herramienta alcance su velocidad nominal y solo entonces empiece a trabajar.

La herramienta se detiene cuando se libera la presión sobre la palanca. La palanca vuelve automáticamente a la posición de reposo y el bloqueo asegura la palanca. Tenga en cuenta que la herramienta insertada todavía puede moverse durante algún tiempo. No guarde la herramienta hasta que la herramienta insertada se haya detenido completamente.

Trabajo con la sierra de calar
Fije la pieza de trabajo a un puesto de trabajo, por ejemplo, mediante abrazaderas, mordazas, etc. Nunca sujete la pieza de trabajo solo con las manos u otras partes del cuerpo. Al cortar, apoye el material en los bordes y cerca de la línea de corte. Las patas de apoyo deben colocarse a ambos lados de la línea de corte para que la hoja no se atasque en la acanaladura. Al cortar, la base de guía debe descansar sobre el material a cortar en toda su longitud. Esto asegurará el ángulo correcto de inclinación de la hoja con respecto al material a cortar.
Cuando trabaje, aplique solo la presión requerida para el trabajo en la herramienta. No ejerza una presión excesiva sobre la pieza de trabajo, ya que esto puede provocar la rotura de la hoja y lesiones graves. También se debe prestar atención a cualquier fragmento que pueda desprenderse durante el mecanizado. No se debe permitir que provoquen riesgos en el lugar de trabajo.
Al cortar, guíe la sierra de calar con un movimiento suave y continuo. No sacuda ni incline la sierra de calar hacia los lados. Esto puede provocar la rotura de la hoja. La hoja de sierra adjunta al producto permite cortar metal y plástico en línea recta y en arco.
Si necesita reanudar el corte, primero arranque la sierra de calar, deje que alcance su velocidad de corte nominal y, a continuación, inserte cuidadosamente la hoja en la acanaladura.

MANTENIMIENTO

Nunca utilice gasolina, disolvente ni ningún otro líquido inflamable para limpiar la herramienta. Los vapores pueden inflamarse y provocar explosión de la herramienta y lesiones graves.
Los disolventes utilizados para limpiar el portaherramientas y la carcasa pueden ablandar las juntas. Seque bien la herramienta antes de comenzar el trabajo.
Si observa cualquier mal funcionamiento de la herramienta, desconéctela inmediatamente del sistema neumático.
Todos los componentes del sistema neumático deberán estar protegidos contra la contaminación. Los contaminantes que entran en el sistema neumático pueden dañar la herramienta y otros componentes del sistema neumático.

Mantenimiento de la herramienta antes de cada uso
Desconecte la herramienta del sistema neumático.
Antes de cada uso, introduzca una pequeña cantidad de conservante (por ejemplo, WD-40) a través de la entrada de aire.
Conecte la herramienta al sistema neumático y hágala funcionar durante aprox. 30 segundos. Esto le permitirá esparcir el conservante a través del interior de la herramienta y limpiarla.
Desconecte de nuevo la herramienta del sistema neumático.
Introduzca una pequeña cantidad de aceite SAE 10 en la herramienta a través de la entrada de aire y de los orificios previstos. Se recomienda el uso del aceite SAE 10 para el mantenimiento de herramientas neumáticas. Conecte la herramienta y hágala funcionar durante poco tiempo.
¡Atención! WD-40 no puede utilizarse como aceite lubricante adecuado.
Limpie cualquier exceso de aceite que pueda haber escapado por las aberturas de salida. El aceite que queda puede dañar las juntas de la herramienta.

Otros trabajos de mantenimiento
Antes de cada uso de la herramienta, asegúrese de que no haya signos de daño en la herramienta. Mantenga limpios los raspadores, portaherramientas y husillos.
Hacer inspeccionar la herramienta en un taller cualificado cada 6 meses o después de 100 horas de funcionamiento. Si la herramienta se ha utilizado sin el sistema de suministro de aire recomendado, aumente los intervalos de inspección de la misma.

Solución de problemas
Deje de utilizar la herramienta en cuanto detecte algún fallo. El uso de una herramienta defectuosa puede causar lesiones. Cualquier reparación o sustitución de los componentes de la herramienta debe ser realizada por personal cualificado en un taller autorizado.

Fallo	Posible solución
La herramienta es demasiado lenta o no arranca.	Inserte una pequeña cantidad de WD-40 a través de la entrada de aire. Haga funcionar la herramienta durante unos segundos. Las palas podrían pegarse al rotor. Haga funcionar la herramienta durante aprox. 30 segundos. Lubrique la herramienta con una pequeña cantidad de aceite. ¡Atención! El exceso de aceite puede hacer que la herramienta pierda potencia. En este caso, limpie la unidad de accionamiento.
La herramienta se inicia y luego pierde la velocidad.	El compresor no proporciona un suministro de aire adecuado. La herramienta se arranca por el aire acumulado en el depósito del compresor. A medida que el tanque se vacía, el compresor no sigue el ritmo de llenado de las faltas de aire. Conecte la unidad a un compresor más eficiente.
Potencia insuficiente	Asegúrese de que sus mangueras tienen un diámetro interno al menos como se especifica en la tabla de la sección 3. Compruebe el ajuste de presión para asegurarse de que esté ajustado al valor máximo. Asegúrese de que la herramienta esté bien limpia y lubricada. Si no hay resultados, entregue la herramienta para su reparación.

Piezas de repuesto
Una lista detallada de las piezas de repuesto para el producto se encuentra en la sección «A descargar», en la ficha técnica del producto, en la página web de TOYA SA: www.toya.pl.

Una vez finalizados los trabajos, la carcasa, las ranuras de ventilación, los interruptores, el mango adicional y las protecciones se limpiarán, por ejemplo, con un chorro de aire (presión no superior a 0,3 MPa), un cepillo o un paño seco sin utilizar productos químicos ni líquidos de limpieza. Limpie las herramientas y los soportes con un paño limpio y seco.

Las herramientas usadas son materiales reciclables y no deben desecharse en contenedores de residuos domésticos, ya que contienen sustancias peligrosas para la salud humana y el medio ambiente. Ayúdenos activamente a conservar los recursos naturales y a proteger el medio ambiente entregando los equipos usados a un punto de almacenamiento de equipos usados. Para reducir la cantidad de residuos eliminados, es necesario reutilizarlos, reciclarlos o recuperarlos de otra forma.

CARACTÉRISTIQUES DE L'OUTIL

La scie sauteuse pneumatique est un outil qui fournit de l'air comprimé. En utilisant une lame appropriée montée dans le porte-outil, il est possible de découper du métal, du plastique et du bois. L'outil peut être utilisé à l'intérieur et ne doit pas être exposé à l'humidité ou aux précipitations. Pour que l'appareil fonctionne bien, de manière fiable et sûre il convient d'utiliser correctement l'outil, c'est pourquoi il faut :

Lire et conserver ce manuel avant d'utiliser le produit.

Le fournisseur ne peut être tenu responsable de tout dommage ou blessure résultant de l'utilisation de l'outil contraire à son objectif, du non respect des consignes de sécurité et des recommandations de ce manuel. L'utilisation de l'outil à des fins autres que celles auxquelles il était destiné annulera également la garantie de l'utilisateur et les droits de l'utilisateur en vertu du contrat.

ÉQUIPEMENT

L'outil est équipé d'un raccord pour la connexion au système pneumatique, d'une lame de scie sauteuse et d'une glissière qui limite la profondeur de coupe.

CARACTÉRISTIQUES TECHNIQUES

Paramètre	Unité de mesure	Valeur
Référence catalogue		YT-09955
Poids	[kg]	0,67
Diamètre du connecteur d'air (PT)	[" / mm]	6,3 / 1/4
Diamètre du tuyau flexible d'air (intérieur)	[" / mm]	10 / 3/8
Vitesse de coupe	[min^{-1}]	9000
Longueur de course de la lame	[mm]	10
Épaisseur maximale de coupe du métal	[mm]	2
Épaisseur maximale de coupe du plastique et du bois	[mm]	6
Pression de fonctionnement maximale	[MPa]	0,63
Débit d'air requis (à 0,63 MPa)	[l / min]	170
Pression acoustique (EN 15744)	[dB(A)]	78 ± 3
Puissance acoustique (EN 15744)	[dB(A)]	89 ± 3
Vibration (ISO 28927-8)	[m/s^2]	23 ± 1,5

CONDITIONS GÉNÉRALES DE SÉCURITÉ

AVERTISSEMENT ! Lorsque vous utilisez un outil pneumatique, il est recommandé de toujours respecter les précautions de sécurité de base, y compris celles énumérées ci-dessous, afin de réduire les risques d'incendie, d'électrocution et de blessures.

Lire et conserver ce manuel avant d'utiliser cet outil.

ATTENTION ! Lire toutes les instructions suivantes. Le non-respect de cette consigne peut entraîner un choc électrique, un incendie ou des blessures corporelles. Le terme « outil pneumatique » utilisé dans ces instructions se réfère à tous les outils qui sont pressurisés par un flux d'air comprimé à la pression correcte.

SUIVRE LES INSTRUCTIONS CI-DESSOUS

Règles générales de sécurité
Lire et comprendre les consignes de sécurité avant de commencer l'installation, l'utilisation, la réparation, l'entretien et la modification des accessoires ou lorsque vous travaillez à proximité d'un outil pneumatique en raison de risques multiples. Le non-respect de cette consigne peut entraîner des blessures graves. L'installation, le réglage et le montage des outils pneumatiques ne doivent être effectués que par du personnel qualifié et formé. Ne pas modifier l'outil pneumatique. Les modifications peuvent réduire l'efficacité et la sécurité et augmenter le risque pour l'opérateur de l'outil. Ne pas jeter le manuel de sécurité, il doit être remis à l'opérateur de l'outil. Ne pas utiliser l'outil pneumatique s'il est endommagé. L'outil doit être inspecté périodiquement pour vérifier la visibilité des données exigée par la norme ISO 11148. L'employeur / utilisateur doit contacter le fabricant pour remplacer la plaque signalétique au besoin.

Dangers liés aux pièces éjectées
Débrancher l'outil de l'alimentation électrique avant de remplacer l'accessoire insérable ou l'accessoire. Des dommages à la pièce à usiner, aux accessoires ou même à l'outil insérable peuvent entraîner l'éjection de pièces à des vitesses élevées. Tou-

jours utiliser une protection oculaire résistante aux chocs. Le degré de protection doit être choisi en fonction du travail effectué. S'assurer que la pièce à usiner est bien serrée. Veiller à ce que les étincelles provenant de l'usinage des métaux soient dirigées de telle sorte qu'elles ne présentent aucun risque. S'assurer que l'outil de coupe est correctement fixé.

Dangers liés à l'enchevêtrement
Des vêtements amples, des bijoux usés, des cravates, des cheveux ou des gants peuvent provoquer l'étouffement, le scalpement et / ou des blessures s'ils ne sont pas tenus à l'écart de l'outil et des accessoires.

Dangers professionnels
Éviter le contact avec la lame de scie pour éviter les coupures dans les mains et autres parties du corps. Les protecteurs doivent toujours être fixés dans la bonne position et être en bon état de fonctionnement et intacts. Remplacer les couvercles endommagés, pliés ou fortement usés par ceux recommandés par le fabricant. Veiller à ce que les protecteurs mobiles reviennent en position complètement fermée dès qu'ils sont libérés de la position ouverte. Les protecteurs mobiles ne doivent jamais être verrouillés ou gardés à l'air libre ou de toute autre manière. L'utilisation de l'outil peut exposer les mains de l'opérateur à des risques tels que la coupe, l'abrasion et la chaleur. Porter des gants appropriés pour protéger les mains. L'opérateur et le personnel de maintenance doivent être physiquement capables de faire face à la quantité, au poids et à la puissance de l'outil. Tenir l'outil correctement : rester prêt à contrer les mouvements normaux ou inattendus et tenir les deux mains prêtes. Garder les pieds en équilibre et en position de sécurité. Évitez tout contact avec la lame de scie, la lame ou le couteau chaque fois qu'un outil pneumatique est connecté à l'alimentation électrique. Porter un équipement de protection individuelle, comme des gants, des tabliers et des casques. Les blessures peuvent être causées par un mouvement incontrôlé de l'outil : toujours s'assurer que les guides (s'ils sont montés) sont solidement fixés à la pièce à usiner. La coupe avec cet outil permet d'obtenir des bords tranchants ; utiliser des gants pour protéger les mains. La pression sur le dispositif marche-arrêt doit être relâchée en cas de panne de courant. Utiliser uniquement les lubrifiants recommandés par le fabricant. Le port de lunettes de protection est obligatoire et nous vous recommandons de porter des gants et des vêtements de protection appropriés. Faire attention, car l'outil rotatif peut encore se déplacer lorsque l'actionneur est relâché.

Risques dus aux mouvements répétitifs
Lors de l'utilisation d'un outil pneumatique pour des travaux répétitifs, l'opérateur est exposé à l'inconfort des mains, des bras, des épaules, le cou ou d'autres parties du corps. Lors de l'utilisation d'un outil pneumatique, l'opérateur doit prendre une position confortable pour s'assurer que les pieds sont correctement positionnés et éviter les postures étranges ou déséquilibrées. L'opérateur doit changer sa posture sur une longue période de temps pour éviter l'inconfort et la fatigue. Si l'opérateur éprouve des symptômes tels qu'inconfort persistant ou répété, douleur, douleur lancinante, picotement, engourdissement, sensation de brûlure ou raideur, l'opérateur est tenu de signaler les symptômes au médecin. Il ne devrait pas les ignorer, il devrait en parler à l'employeur et consulter un médecin.

Dangers liés aux accessoires
Débrancher l'outil de l'alimentation électrique avant de remplacer l'outil insérable ou l'accessoire. Ne pas utiliser les accessoires et consommables que dans les tailles et types recommandés par le fabricant; ne pas utiliser d'autres types ou tailles d'accessoires et consommables. Éviter le contact direct avec l'outil pendant et immédiatement après l'utilisation, car il peut être chaud ou tranchant. Vérifier la lame avant utilisation. Ne pas utiliser de lames qui ont pu tomber ou qui sont ébréchées, fissurées ou autrement endommagées.

Dangers liés au travail
Les glissades, les trébuchements et les chutes sont les principales causes de blessures. Se méfier des surfaces glissantes causées par l'utilisation de l'outil, ainsi que des risques de trébuchement causés par l'installation d'air. Manipuler avec précaution dans un environnement inconnu. Il peut y avoir des dangers cachés, comme l'électricité ou d'autres lignes de services publics. L'outil pneumatique n'est pas destiné à être utilisé dans des atmosphères potentiellement explosives et n'est pas isolé du contact avec l'énergie électrique. S'assurer qu'il n'y a pas de câbles électriques, tuyaux de gaz, etc. qui pourraient causer un risque de dommages si l'outil est utilisé avec l'outil.

Dangers liés à la vapeur et à la poussière
La poussière et les fumées des outils pneumatiques peuvent causer des problèmes de santé (p. ex. cancer, malformations congénitales, asthme et ou dermatite), il est nécessaire d'évaluer les risques et de mettre en œuvre des mesures de contrôle appropriées à l'égard de ces risques. L'évaluation des risques comprend l'impact de la poussière générée par l'outil et la possibilité d'exciter la poussière existante. L'utilisation et l'entretien de l'outil pneumatique doivent être effectués conformément aux instructions du manuel d'utilisation afin de minimiser l'émission de fumées et de poussières. La sortie d'air doit être orientée de manière à réduire au minimum la production de poussière dans un environnement poussiéreux. Lorsque de la poussière ou des vapeurs sont générées, la priorité devrait être donnée à leur contrôle à la source des émissions. Toutes les fonctions et tous les équipements intégrés pour collecter, extraire ou réduire la poussière ou la fumée doivent être correctement utilisés et entretenus conformément aux recommandations du fabricant. Choisir, entretenir et remplacer les outils insérables conformément aux instructions afin d'éviter la formation de fumées et de poussières. Des avertissements devraient être donnés pour prévenir le

risque d'explosion ou d'incendie posé par le matériau à traiter. Utiliser la protection respiratoire conformément aux instructions de l'employeur et aux exigences en matière d'hygiène et de sécurité. Le travail avec certains matériaux génère des poussières et des fumées qui peuvent provoquer une atmosphère explosive.

Pollution sonore
L'exposition à des niveaux de bruit élevés peut causer une perte auditive permanente et irréversible et d'autres problèmes tels que des acouphènes (sonnerie, bourdonnement, sifflement ou bourdonnement). Une évaluation des risques et la mise en œuvre de mesures de contrôle appropriées pour ces risques sont nécessaires. Les contrôles appropriés visant à réduire le risque peuvent comprendre des mesures telles que l'utilisation de matériaux silencieux pour empêcher la pièce à usiner de « sonner ». Utiliser les protecteurs auditifs conformément aux instructions de l'employeur et aux exigences en matière d'hygiène et de sécurité. L'utilisation et l'entretien de l'outil pneumatique doivent être effectués conformément aux instructions du manuel d'utilisation afin d'éviter l'augmentation de bruit inutile. Sélectionner, entretenir et remplacer les outils insérables usés à mettre en place conformément aux instructions du manuel d'utilisation. Cela évitera une augmentation inutile du bruit. Si l'outil pneumatique est équipé d'un silencieux, toujours s'assurer qu'il est installé correctement lors de l'utilisation de l'outil.

Danger de vibrations
Bien que les outils aient été conçus pour minimiser les risques associés aux émissions de vibrations, il n'a pas été possible d'éliminer complètement les vibrations qui peuvent provoquer des risques résiduels. Une utilisation incorrecte de l'outil peut entraîner une exposition aux vibrations. La valeur des vibrations spécifiées dans le manuel peut ne pas représenter adéquatement le niveau de vibration de l'utilisation prévue. L'exposition aux vibrations peut causer des dommages permanents aux nerfs et à l'approvisionnement en sang des mains et des bras. Porter des vêtements chauds lors de travail à basse température et garder les mains au chaud et au sec. En cas d'engourdissement, de picotement, de douleur ou de décoloration des doigts ou des mains, cesser d'utiliser l'outil à air comprimé, puis informer votre employeur et consulter un médecin. L'utilisation et l'entretien de l'outil pneumatique doivent être effectués conformément aux instructions du manuel d'utilisation afin d'éviter l'augmentation de vibration inutile. Sélectionner, entretenir et remplacer les consommables / outils insérables conformément aux instructions afin d'éviter une augmentation inutile des niveaux de vibration. Soutenir le poids de l'outil avec une base, un tendeur ou un stabilisateur, si possible. Tenir l'outil avec une prise en main légère mais sûre, en tenant compte des forces de réaction requises, car le risque de vibration est généralement plus élevé lorsque la force de serrage est plus élevée. Une installation incorrecte de l'outil de coupe insérable peut entraîner une augmentation des vibrations.

Consignes de sécurité supplémentaires pour les outils pneumatiques
L'air sous pression peut causer des blessures graves :
- Toujours débrancher l'alimentation en air, vider le tuyau flexible de la pression d'air et débrancher l'outil de l'alimentation en air lorsqu'il n'est pas utilisé, avant de changer d'accessoires ou d'effectuer des réparations ;
- Ne jamais pointer l'air vers soi-même ou vers quelqu'un d'autre.
Le fait de frapper le tuyau peut entraîner des blessures graves. Vérifier toujours s'il y a des tuyaux flexibles et des raccords endommagés ou desserrés. Tenir l'air froid à l'écart des mains. Ne pas utiliser de raccords rapides à l'entrée de l'outil avec des clés à percussion ou à impulsion. Utiliser des raccords filetés en acier trempé (ou des matériaux suffisamment résistants aux chocs) pour le tuyau flexible. En cas d'utilisation de raccords universels vissés (raccords de rondins), il faut utiliser des goupilles de sécurité et des connecteurs de sécurité pour éviter d'endommager les raccords entre les tuyaux et entre le tuyau et l'outil. Ne pas dépasser la pression d'air maximale spécifiée pour l'outil. Ne jamais porter l'outil tout en tenant le tuyau flexible.

CONDITIONS D'EXPLOITATION

S'assurer que la source d'air comprimé produit la pression de fonctionnement correcte et que le débit d'air requis est atteint. Si la pression d'alimentation est trop élevée, un régulateur de pression avec la vanne de sécurité doit être utilisé. L'outil pneumatique doit être alimenté par et le système du filtre et du graisseur. Ceci assurera que l'air est à la fois propre et humidifié avec de l'huile. Vérifier l'état du filtre et du graisseur avant chaque utilisation et nettoyer si nécessaire le filtre ou compenser le manque d'huile dans le graisseur. Cela garantira le bon fonctionnement de l'outil et prolongera sa durée de vie.
Dans le cas de charges lourdes, une force de recul peut être générée vers l'opérateur de l'outil. Il est nécessaire d'adopter une attitude pendant le travail afin de pouvoir contrer efficacement ces forces.
Si vous déplacez l'outil insérable de manière inattendue ou si vous cassez l'outil insérable, vous risquez d'être blessé.
Lors de l'utilisation de supports ou de supports supplémentaires, s'assurer que l'outil est correctement et solidement fixé.
Tenir les parties du corps et les vêtements éloignés de l'outil de travail. Il y a un risque d'être happé ou attrapé. Toujours s'assurer que toutes les clés et tous les outils utilisés pour ajuster et fixer d'autres outils à l'outil pneumatique sont retirés avant de commencer le travail.
Pendant le fonctionnement, il peut se produire des poussières qui, selon le matériau à usiner, peuvent être nocives pour l'opérateur.
Lors de travaux de coupe ou de démolition, les pièces peuvent être éjectées.
S'assurer que les câbles électriques sous tension ne sont pas tranchés avant de commencer à couper. Le contact de la lame de scie sauteuse avec un câble sous tension peut causer un choc électrique à l'opérateur de l'outil, entraînant des blessures graves ou la mort.

S'assurer que toute installation de gaz ou d'eau n'est pas tranchée avant de commencer à couper. Les étincelles provenant de la découpe peuvent enflammer le gaz s'échappant du système endommagé, causant un incendie, une explosion et des blessures graves ou la mort.
Ne pas utiliser que des lames adaptées à la coupe du matériau en question. Par exemple, ne pas utiliser des lames à bois pour couper le métal ou le plastique.

UTILISATION DE L'OUTIL

Avant chaque utilisation de l'outil, s'assurer qu'aucun composant du système pneumatique n'est endommagée. En cas de détection des dommages, le remplacer immédiatement par des composants neufs et intacts.
Sécher l'humidité condensée à l'intérieur de l'outil, du compresseur et du tuyau flexible avant chaque utilisation du système pneumatique.

Raccordement de l'outil au système pneumatique
Le dessin montre la manière recommandée pour connecter l'outil au système pneumatique. Cela garantit l'utilisation la plus efficace de l'outil et prolonge la durée de vie de l'outil.

Insérer quelques gouttes d'huile d'une viscosité de SAE 10 dans l'entrée d'air.
Visser fermement et solidement un embout approprié sur le filetage d'entrée d'air pour permettre le raccordement du tuyau flexible d'air (II).
Monter l'outil insérable dans le porte-outil pour l'application prévue. **Pour travailler avec des outils pneumatiques, n'utiliser que des équipements adaptés à l'utilisation d'outils à percussion.**
Raccorder l'outil au système pneumatique à l'aide d'un tuyau flexible d'un diamètre mentionné dans le tableau avec les données techniques. S'assurer que le tuyau a une résistance d'au moins 1,38 MPa. (III)
Démarrer l'outil pendant quelques secondes, en s'assurant qu'il n'y a pas de sons ou de vibrations suspectes.

Montage de l'équipement
Desserrer les vis de fixation de la glissière mais ne pas les retirer complètement (IV).
Glisser la glissière dans les trous de montage, la régler à la hauteur désirée et la verrouiller en place en serrant les vis (V). La partie pliée de la glissière doit être dirigée vers le couvercle de l'accessoire du médecin. Vérifier que le montage est correct si la position de la glissière ne peut pas être modifiée, ce qui signifie que la glissière a été correctement montée.
Retirer complètement la vis du couvercle de porte-lame, puis ouvrir le couvercle (VI).
Desserrer les vis de fixation de la lame mais ne pas les retirer complètement (VII).
Glisser le porte-lame dans la fente du porte-outil jusqu'à la butée. Le tranchant de la lame doit être dirigé vers le couvercle du porte-lame. Serrer les vis de fixation de la lame (IX) jusqu'à la butée. Si la lame ne peut pas être retirée du porte-lame, cela signifie un montage correct.
Fermer le couvercle et le fixer en serrant la vis.

Démarrage et arrêt de l'outil
Attention ! Avant de démarrer l'outil pneumatique, s'assurer que l'outil insérable n'entre en contact avec aucun objet ou partie du corps.
L'outil est actionné par un levier qui ouvre la vanne d'air et assure ainsi l'alimentation en air comprimé de l'entraînement de l'outil. Si le levier est équipé d'une serrure qui empêche d'appuyer accidentellement sur le levier. Tourner le verrouillage pour le rendre parallèle au levier, puis tirer le levier contre le boîtier de l'outil. Ceci lancera l'outil. Laisser l'outil atteindre sa vitesse nominale et seulement ensuite commencer à travailler.

L'outil s'arrête lorsque la pression sur le levier est relâchée. Le levier revient automatiquement en position de repos et le mécanisme de verrouillage sécurise le levier. Veuillez noter que l'outil insérable peut toujours se déplacer dans l'outil. Ne pas ranger l'outil avant l'arrêt complet de l'outil insérable.

Travail avec la scie sauteuse
Fixer la pièce à usiner à un poste de travail, par exemple au moyen de griffe de serrage, d'étau, etc. Ne jamais tenir le matériau à couper avec les mains ou d'autres parties du corps uniquement. Lors de la découpe, soutenir le matériau sur les bords et près de la ligne de coupe. Les pieds d'appui doivent être placés des deux côtés de la ligne de coupe afin que la lame ne se bloque pas dans le trait de scie lors de la coupe. Lors de la coupe, la base de glissière doit reposer sur le matériau à couper sur toute sa longueur. Ceci assurera l'angle d'inclinaison correct de la lame par rapport au matériau à couper.
Pendant le travail, ne pas appliquer que la pression nécessaire pour le travail à effectuer. Ne pas exercer de pression excessive sur la pièce, sinon la lame pourrait se casser et causer des blessures graves. Il faut également faire attention aux fragments qui peuvent se détacher pendant l'usinage. Il convient de s'assurer qu'ils ne présentent aucun danger sur le lieu de travail. Lors de la coupe, guider la scie sauteuse avec un mouvement lisse et continu. Ne pas secouer ou incliner la scie sauteuse latéralement. Cela peut entraîner la rupture de la lame. La lame attachée inclut dans le produit vous permet de couper le métal et le plastique

en ligne droite et en arc de cercle.
En cas de besoin de reprendre la coupe, démarrer d'abord la scie sauteuse, laisser la scie sauteuse atteindre sa vitesse de coupe nominale, puis insérer soigneusement la lame dans le trait de scie.

ENTRETIEN

Ne jamais utiliser d'essence, de solvant ou d'autres liquides inflammables pour nettoyer l'outil. Les vapeurs peuvent s'enflammer, causant des éclats d'outils et des blessures graves.
Les solvants utilisés pour nettoyer le porte-outil et le boîtier peuvent adoucir les joints étanches. Sécher soigneusement l'outil avant de commencer le travail.
En cas d'un dysfonctionnement de l'outil, débrancher immédiatement l'outil du système pneumatique.
Tous les composants du système pneumatique doivent être protégés contre la contamination. Les contaminants qui pénètrent dans le système pneumatique peuvent endommager l'outil et les autres composants du système pneumatique.

Entretien de l'outil avant chaque utilisation
Débrancher l'outil du système pneumatique.
Avant chaque utilisation, introduire une petite quantité d'agent de conservation (p. ex. WD-40) par l'entrée d'air.
Connecter l'outil au système pneumatique et faire tourner l'outil pendant environ 30 secondes. Cela vous permettra d'étaler l'agent de conservation à l'intérieur de l'outil et de le nettoyer.
Débrancher à nouveau l'outil du système d'air comprimé.
Insérer une petite quantité d'huile SAE 10 dans l'outil par l'entrée d'air et les trous prévus à cet effet. L'utilisation de SAE 10 est recommandée pour l'entretien des outils pneumatiques. Connecter l'outil et le faire fonctionner brièvement.
Attention ! La WD-40 ne peut pas être utilisée comme huile lubrifiante.
Essuyer l'excès d'huile qui s'est échappé par les orifices de sortie. L'huile laissée derrière peut endommager les joints d'étanchéité de l'outil.

Autres travaux d'entretien
Avant chaque utilisation de l'outil, s'assurer qu'il n'y a aucun signe d'endommagement de l'outil. Garder les raclettes, les porte-outils et les broches propres.
Faire inspecter l'outil par un atelier qualifié tous les 6 mois ou après 100 heures de service. Si l'outil a été utilisé sans l'alimentation en air recommandée, augmenter les intervalles d'inspection de l'outil.

Dépannage
Cesser d'utiliser l'outil une fois un défaut détecté. L'utilisation d'un outil défectueux peut entraîner des blessures. Toute réparation ou remplacement des composants de l'outil doit être effectué par du personnel qualifié chez un réparateur agréé.

Défaut	Solution possible
La rotation de l'outil est trop lente ou l'outil ne démarre pas	Insérer une petite quantité de la WD-40 à travers l'ouverture d'entrée d'air. Démarrer l'outil pendant quelques secondes. Les aubes ont collé au rotor. Démarrer l'outil pendant environ 30 secondes. Lubrifier l'outil avec une petite quantité d'huile. Attention ! Un excès d'huile peut entraîner une perte de puissance de l'outil. Dans ce cas, nettoyer l'entraînement.
L'outil démarre et puis ralentit.	Le compresseur ne fournit pas un apport d'air suffisant. L'outil est activé par l'air accumulé dans le réservoir du compresseur. Au fur et à mesure que le réservoir se vide, le compresseur ne suit pas le remplissage des pénuries d'air. Connecter l'appareil à un compresseur plus efficace.
Puissance insuffisante	Veiller à ce que vos tuyaux flexibles aient un diamètre intérieur au moins égal à celui indiqué dans le tableau, point 3. Vérifier que le réglage de la pression est réglé sur la valeur maximale. S'assurer que l'outil est correctement nettoyé et lubrifié. S'il n'y a pas de résultats, faire réparer l'outil.

Pièces de rechange
Une liste détaillée des pièces détachées du produit se trouve dans la section « à télécharger », dans la fiche produit, sur le site Internet de TOYA SA : www.toya.pl.

Après avoir fini les travaux, le boîtier, les fentes d'aération, les interrupteurs, les poignées supplémentaires et les couvercles doivent être nettoyés, par exemple avec un jet d'air (pression ne dépassant pas 0,3 MPa), une brosse ou un chiffon sec sans l'utilisation de produits chimiques ou de liquides de nettoyage. Nettoyer les outils et les poignées avec un chiffon sec et propre.

Les outils usagés sont des matières premières secondaires – ils ne doivent pas être jetés dans des conteneurs à ordures ménagères, car ils contiennent des substances dangereuses pour la santé humaine et l'environnement ! Aidez-nous activement à préserver les ressources naturelles et à protéger l'environnement en remettant les équipements usagés à un point de stockage des déchets. Afin de réduire la quantité de déchets éliminés, il est nécessaire de les réutiliser, de les recycler ou de les récupérer sous une autre forme.

CARATTERISTICA DELL'UTENSILE

La sega da traforo pneumatica è un utensile alimentato da getti di aria compressa. Con una lama adatta inserita nel portautensile si può essere tagliare il metallo, la plastica e il legno. L'utensile è adatto all'uso interno e non deve essere esposto all'umidità o alle precipitazioni atmosferiche. Il funzionamento corretto, affidabile e sicuro di questo attrezzo dipende dal suo buon utilizzo e pertanto:

Prima di iniziare i lavori con questo attrezzo leggere il presente manuale d'uso per intero e conservarlo.

Il fornitore declina ogni responsabilità per tutti i danni e le lesioni derivanti dall'utilizzo improprio dell'attrezzo, dalla mancata osservanza delle norme di sicurezza e delle raccomandazioni contenute nel presente manuale. Un utilizzo improprio dell'attrezzo comporta la perdita dei diritti di garanzia dell'utilizzatore e inoltre a titolo di non conformità con il contratto.

ACCESSORI

L'utensile è dotato di un raccordo per il suo collegamento all'impianto pneumatico, di una lama e di una guida che limita la profondità di taglio.

DATI TECNICI

Parametro	Unità di misura	Valore
Numero di catalogo		YT-09955
Peso	[kg]	0,67
Diametro dell'attacco d'aria (PT)	[" / mm]	6,3 / 1/4
Diametro del tubo flessibile di immissione d'aria (interno)	[" / mm]	10 / 3/8
Velocità di taglio	[min^{-1}]	9000
Lunghezza della corsa della lama	[mm]	10
Massimo spessore di taglio del metallo	[mm]	2
Massimo spessore di taglio per la plastica e il legno	[mm]	6
Pressione di utilizzo max	[MPa]	0,63
Portata d'aria richiesta (a 0,63 MPa)	[l/min]	170
Pressione sonora (EN 15744)	[dB(A)]	78 ± 3
Potenza sonora (EN 15744)	[dB(A)]	89 ± 3
Vibrazioni (ISO 28927-8)	[m/s^2]	23 ± 1,5

AVVERTENZE GENERALI DI SICUREZZA

AVVERTENZE! Quando si utilizza un utensile pneumatico, si raccomanda di osservare sempre le precauzioni di sicurezza di base, comprese quelle elencate di seguito, al fine di ridurre il rischio di incendi, di scosse elettriche e per evitare lesioni.

Prima di iniziare l'utilizzo di questo attrezzo leggere il presente manuale d'uso per intero e conservarlo.

ATTENZIONE! Leggere tutte le seguenti istruzioni. In caso contrario si potrebbero verificare scosse elettriche, incendi o lesioni. Il termine "utensile pneumatico" utilizzato nelle presenti istruzioni si riferisce a tutti gli utensili che sono pressurizzati con un flusso d'aria compressa ad una pressione adeguata.

ATTENERSI ALLE ISTRUZIONI SEGUENTI

Avvertenze generali di sicurezza
Leggere e comprendere le avvertenze di sicurezza prima di iniziare l'installazione, il funzionamento, la riparazione, la manutenzione e la modifica degli accessori o quando si lavora in prossimità di un utensile pneumatico a causa di molti rischi. In caso contrario si potrebbero verificare lesioni gravi. L'installazione, la regolazione e il montaggio degli utensili pneumatici devono essere eseguiti esclusivamente da un personale qualificato e addestrato. Non modificare l'utensile pneumatico. Le modifiche possono ridurre l'efficienza e la sicurezza e aumentare il rischio per l'operatore. Non gettare via le istruzioni di sicurezza che devono essere consegnate all'operatore dell'utensile. Non utilizzare l'utensile pneumatico se è danneggiato. L'utensile deve essere sottoposto alle ispezioni periodiche per verificare la visibilità dei dati prescritti dalla norma ISO 11148. Il datore di lavoro/l'utente deve contattare il produttore per sostituire la targhetta ogni qualvolta sia necessario.

Rischi provocati dalle parti espulse
Scollegare l'utensile dall'alimentazione elettrica prima di sostituire l'utensile stesso o l'accessorio inserito. Il danneggiamento del pezzo lavorato, degli accessori o anche dell'utensile stesso può comportare l'espulsione del pezzo a velocità elevata. Utilizzare

sempre la protezione degli occhi resistente agli urti. Il grado di protezione deve essere scelto in base al lavoro effettuato. Assicurarsi che il pezzo lavorato sia saldamente serrato. Assicurarsi che le scintille provenienti dal taglio del metallo siano dirette in modo tale da non causare alcun rischio. Accertarsi che l'utensile da taglio sia montato correttamente.

Rischio di impigliamento
Indumenti larghi, gioielli indossati, accessori portati al collo, capelli o guanti possono causare l'asfissia, la scalpatura e/o tagli se non vengono tenuti lontani dall'utensile e dagli accessori.

Rischi implicati nelle attività di lavoro
Evitare il contatto con la lama della sega per prevenire tagli alle mani e alle altre parti del corpo. I ripari devono essere sempre fissati nella posizione corretta, devono essere integri e in buone condizioni. Sostituire i ripari danneggiati, piegati o fortemente usurati con quelli raccomandati dal produttore. Assicurarsi che i ripari mobili ritornino nella loro posizione completamente chiusa non appena vengono rilasciate dalla loro posizione di apertura. I ripari mobili non devono essere mai bloccati o protetti nella posizione aperta oppure bloccati in qualsiasi altro modo. L'uso dell'utensile può esporre le mani dell'operatore ai pericoli quali taglio, abrasione e calore. Indossare guanti adatti per la protezione delle mani. L'operatore e il personale addetto alla manutenzione devono essere fisicamente in grado di gestire la quantità, il peso e la potenza dell'utensile. Tenere l'utensile correttamente: bisogna essere pronti a contrastare movimenti normali o imprevisti e avere entrambe le mani a disposizione. Mantenere i piedi in equilibrio e in posizione sicura. Evitare lesioni da taglio o amputazione: evitare il contatto con la lama o coltello ogni volta che si collega un utensile pneumatico all'alimentazione elettrica. Utilizzare i dispositivi di protezione individuale come guanti, grembiuli e caschi. Un movimento incontrollato dell'utensile può provocare lesioni: assicurarsi sempre che le guide (se in dotazione) siano saldamente fissate al pezzo in lavorazione. Il taglio con questo utensile comporta la formazione di spigoli vivi; usare guanti per proteggere le mani.
La pressione sul dispositivo di avviamento e di arresto deve essere allentata in caso di interruzione dell'alimentazione elettrica. Utilizzare solo i lubrificanti consigliati dal produttore. È necessario indossare occhiali protettivi e si consiglia di indossare guanti e indumenti protettivi adeguati. Fare attenzione perché l'utensile rotante inseribile può muoversi ancora dopo il rilascio dell'attuatore.

Rischi dovuti a movimenti ripetitivi
Quando si utilizza un utensile pneumatico per i lavori ripetitivi, l'operatore è esposto al fastidio alle mani, braccia, spalle, collo oppure altre parti del corpo. Quando si utilizza un utensile pneumatico, l'operatore deve assumere una posizione comoda per assicurarsi che i piedi siano posizionati correttamente, ed evitare posizioni strane o sbilanciate. L'operatore deve cambiare la postura durante un lavoro prolungato per evitare il disagio e l'affaticamento. Se l'operatore soffre di sintomi quali fastidio persistente o ripetuto, dolore, dolore pulsante, formicolio, intorpidimento, bruciore o rigidità, è tenuto a riferirli al medico. Non dovrebbe ignorarli, dovrebbe informarne il datore di lavoro e consultare un medico.

Pericoli relativi agli accessori
Scollegare l'utensile dalla presa di corrente prima di sostituire l'utensile o l'accessorio inserito. Utilizzare accessori e materiali di consumo solo nelle dimensioni e nei tipi raccomandati dal produttore; non utilizzare altri tipi o dimensioni di accessori e materiali di consumo. Evitare il contatto diretto con l'utensile durante e subito dopo il lavoro, perché può essere caldo o appuntito. Controllare la lama prima dell'uso. Non utilizzare lame che potrebbero essere cadute o scheggiate, rotte o danneggiate in un altro modo.

Rischi connessi al luogo di lavoro
Scivolamenti, inciampi e cadute sono le principali cause di lesioni. Evitare le superfici scivolose in seguito all'uso dell'attrezzo e i rischi di inciampo causati dall'installazione ad aria. Procedere con cautela in un ambiente sconosciuto. Ci possono essere pericoli nascosti, come l'elettricità o altre linee di servizio. L'utensile pneumatico non è destinato all'impiego in atmosfere potenzialmente esplosive e non è isolato dal contatto con l'energia elettrica. Assicurarsi che non vi siano cavi elettrici, tubi del gas ecc. che potrebbero causare danni se utilizzati con l'utensile.

Rischi dovuti all'esposizione ai fumi e polveri
I fumi e le polveri generati dall'utensile pneumatico possono causare problemi di salute (ad es. cancro, malformazioni congenite, asma e/o dermatiti), è necessario: valutare i rischi e attuare le misure di controllo adeguate in relazione a tali rischi. La valutazione dei rischi deve includere l'impatto della polvere generata dall'utensile e la possibilità di agitare la polvere esistente. L'uso e la manutenzione dell'utensile pneumatico devono essere eseguiti secondo le istruzioni del manuale d'uso per ridurre al minimo l'emissione di fumi e polveri. L'uscita dell'aria deve essere orientata in modo tale da ridurre al minimo l'agitazione della polvere in un ambiente polveroso. Nel caso in cui si producano polveri o fumi, la priorità dovrebbe essere data al loro controllo alla fonte delle emissioni. Tutte le funzioni e le attrezzature integrate per la raccolta, l'estrazione o la riduzione di polveri o fumi devono essere utilizzate e mantenute correttamente, secondo le raccomandazioni del produttore. Selezionare, mantenere e sostituire gli utensili secondo le istruzioni per evitare la formazione di fumi e polveri. Devono essere fornite avvertenze per prevenire il rischio di esplosione o incendio provocato dal materiale lavorato. Utilizzare i dispositivi di protezione della respirazione secondo le istruzioni del datore di lavoro e le norme di igiene e sicurezza. Il lavoro con alcuni materiali genera polvere e fumi che possono formare un'atmosfera potenzialmente esplosiva.

Inquinamento acustico
L'esposizione a livelli elevati di rumore può causare una perdita permanente e irreversibile dell'udito e gli altri problemi come l'acufene (ronzio, squilli, fischi o sibili). È necessaria una valutazione dei rischi e l'attuazione di adeguate misure di controllo di tali rischi. I controlli appropriati per ridurre il rischio possono includere misure quali materiali isolanti per evitare "il ronzio" del pezzo lavorato. Utilizzare le protezioni dell'udito in conformità con le istruzioni del datore di lavoro e con i requisiti di igiene e sicurezza. L'uso e la manutenzione dell'utensile pneumatico devono essere eseguiti secondo le istruzioni del manuale d'uso per evitare un inutile aumento del livello di rumorosità. Selezionare, mantenere e sostituire gli utensili usurati secondo le istruzioni del manuale d'uso. In questo modo si eviterà un inutile aumento del rumore. Se l'utensile pneumatico è dotato di un silenziatore, assicurarsi sempre che sia installato correttamente durante l'utilizzo dell'utensile.

Pericolo di vibrazioni
Sebbene gli utensili siano stati progettati per ridurre al minimo i rischi associati alle emissioni di vibrazioni, non è stato possibile eliminare completamente le vibrazioni che rimangono come rischi residui. L'uso improprio dell'utensile può causare il rischio di esposizione alle vibrazioni. Il valore delle vibrazioni specificato nel manuale potrebbe non rappresentare in modo corretto il livello di vibrazione dell'uso previsto. L'esposizione alle vibrazioni può causare danni permanenti ai nervi e all'irrorazione sanguigna delle mani e braccia. Indossare abiti caldi quando si lavora a basse temperature e tenere le mani calde e asciutte. In caso di intorpidimento, formicolio, dolore o sbiancamento delle dita o delle mani, smettere di usare l'utensile pneumatico, quindi informare il datore di lavoro e consultare un medico. L'uso e la manutenzione dell'utensile pneumatico in conformità alle istruzioni per l'uso eviteranno un inutile aumento del livello di vibrazioni. Selezionare, mantenere e sostituire materiali di consumo/attrezzi da inserire secondo le istruzioni per evitare un inutile aumento del livello di vibrazioni. Sostenere il peso dell'utensile con una base, un tenditore o uno stabilizzatore, se possibile. Tenere l'utensile con una presa leggera ma sicura, tenendo conto delle forze di reazione richieste, perché il rischio di vibrazioni è solitamente maggiore quando la forza di serraggio è maggiore. Un'installazione imperfetta dell'utensile da taglio inseribile può causare un aumento delle vibrazioni.

Istruzioni di sicurezza supplementari per utensili pneumatici
L'aria compressa può causare gravi lesioni:
- bloccare sempre il flusso d'aria, eliminare la pressione dell'aria dal tubo flessibile e togliere l'alimentazione dell'aria quando non è in uso, prima di sostituire gli accessori o di eseguire le riparazioni;
- non puntare mai l'aria verso di sé o verso gli altri.

Il colpo del tubo flessibile può causare gravi lesioni. Controllare sempre che i tubi flessibili e i raccordi non siano danneggiati o allentati. Indirizzare l'aria fredda lontano dalle mani. Non utilizzare raccordi rapidi all'ingresso dell'utensile in caso di avvitatrici ad urto o ad impulso. Utilizzare raccordi filettati del tubo flessibile in acciaio temprato (oppure in materiali di resistenza adeguata alle vibrazioni). Ogni volta che si utilizzano collegamenti a vite universali (collegamenti di registro), è necessario utilizzare bulloni d'arresto e connettori di sicurezza per evitare danni ai collegamenti tra i tubi flessibili e tra il tubo e l'utensile. Non superare la pressione massima dell'aria specificata per l'utensile. Non trasportare mai l'utensile tenendolo per il tubo flessibile

CONDIZIONI OPERATIVE

Assicurarsi che la fonte di aria compressa generi la pressione di esercizio corretta e fornisca il flusso d'aria richiesto. Se la pressione dell'aria di alimentazione è troppo elevata, utilizzare un regolatore di pressione con valvola di sicurezza. L'utensile pneumatico deve essere alimentato attraverso il filtro e il lubrificatore. In questo modo si garantisce che l'aria sia pulita e inumidita con olio. Controllare lo stato del filtro e del lubrificatore prima di ogni utilizzo e, se necessario, pulire il filtro o compensare la mancanza di olio nel lubrificatore. In questo modo si garantisce il corretto funzionamento dell'utensile e se ne prolunga la sua durabilità.
In caso di carichi pesanti, può essere generata una forza di rimbalzo rivolta verso l'operatore dell'utensile. E' necessario adottare durante il lavoro un atteggiamento che permetta di contrastare efficacemente queste forze.
Un movimento inaspettato dell'utensile o la sua rottura possono provocare lesioni.
Se si utilizzano impugnature o staffe di supporto supplementari, assicurarsi che l'utensile sia correttamente e saldamente fissato.
Tenere le parti del corpo e gli indumenti lontano dall'attrezzo di lavoro. Sussiste il rischio di essere trascinati o catturati. Assicurarsi sempre che tutte le chiavi e gli strumenti utilizzati per la regolazione e il fissaggio degli altri attrezzi all'utensile pneumatico siano rimossi prima di iniziare il lavoro.
Durante il funzionamento possono formarsi le polveri che, a seconda del materiale lavorato, possono essere dannose per l'operatore.
Durante i lavori di taglio o demolizione, i pezzi del materiale lavorato possono essere espulsi.
Prima di iniziare le operazioni di taglio accertarsi che i cavi elettrici sotto tensione non vengano tagliati. Il contatto della lama con un cavo sotto tensione può provocare la folgorazione dell'operatore dell'utensile, con conseguenti lesioni gravi o mortali.
prima di iniziare le operazioni di taglio assicurarsi che nessun impianto, ad esempio gas o acqua, non venga tagliato. Le scintille provocate durante le operazioni di taglio possono provocare l'accensione del gas fuoriuscito dall'impianto danneggiato, causando incendi, esplosioni e lesioni gravi o mortali.
Utilizzare solo lame adatte al taglio del materiale in questione. Ad esempio, non utilizzare lame per tagliare il legno per il taglio del metallo o della plastica.

UTILIZZO DELL'UTENSILE

Prima di ogni utilizzo dell'utensile, assicurarsi che nessun elemento dell'impianto pneumatico sia danneggiato. Se si notano danni, sostituirlo immediatamente con un componente nuovo non danneggiato.
Prima di ogni utilizzo dell'impianto pneumatico eliminare l'umidità condensata all'interno dell'utensile, del compressore e dei tubi.

Collegamento dell'utensile all'impianto pneumatico
La figura mostra il metodo consigliato di collegamento dell'utensile all'impianto pneumatico. Il metodo presentato garantirà l'utilizzo più efficiente dell'utensile e prolungherà la sua durabilità.

Inserire alcune gocce di olio con viscosità SAE 10 nella presa d'aria.
Avvitare saldamente un ugello adatto alla filettatura della presa d'aria per collegare il tubo flessibile di immissione d'aria (II).
Nel portautensile inserire l'attrezzo addatto al tipo di lavorazione prevista. **Per il lavoro con utensili pneumatici, utilizzare solo accessori adatti all'uso con utensili ad impatto.**
Collegare l'utensile all'impianto pneumatico con un tubo flessibile di diametro interno di indicato nella tabella con dati tecnici. Assicurarsi che il tubo flessibile abbia una resistenza di almeno 1,38 MPa. (III)
Avviare l'utensile per alcuni secondi verificando che non vi siano suoni o vibrazioni sospetti.

Installazione degli accessori
Allentare le viti di fissaggio della guida, ma non rimuoverle completamente (IV).
Inserire la guida nei fori di montaggio, regolarla all'altezza desiderata e bloccarla serrando le viti (V). La parte piegata della guida deve essere rivolta verso il coperchio dell'alloggiamento della lama. Controllare che l'installazione sia corretta. Se la posizione della guida non può essere cambiata, la guida è stata installata correttamente.
Rimuovere completamente la vite del coperchio dell'alloggiamento della lama, quindi aprire il coperchio (VI).
Allentare le viti di fissaggio della lama, ma non rimuoverle completamente (VII).
Spingere la lama fino in fondo nella fessura del portautensile. La lama deve essere rivolta verso il coperchio dell'alloggiamento della lama. Serrare fino in fondo le viti di fissaggio della lama (IX). Se la lama non può essere rimossa dal suo alloggiamento, l'installazione è corretta.
Chiudere il coperchio e fissarlo serrando la vite.

Avviamento e arresto dell'utensile
Attenzione! Prima di avviare l'utensile pneumatico, assicurarsi che l'utensile inserito non entri in contatto con alcun oggetto o parte del corpo.
L'utensile viene azionato mediante una leva che apre la valvola dell'aria e garantisce in questo modo l'ingresso dell'aria compressa nell'unità di azionamento dell'utensile. Se la leva è dotata di un bloccaggio che ne impedisce la pressione accidentale. Ruotare il bloccaggio per renderlo parallelo alla leva, quindi tirare la leva contro l'alloggiamento dell'utensile. In questo modo l'utensile sarà messo in funzione. Lasciare che l'utensile raggiunga la velocità nominale e solo dopo iniziare a lavorare.

L'utensile viene arrestato quando si rilascia la pressione sulla leva. La leva ritorna automaticamente in posizione di riposo e il meccanismo di bloccaggio la blocca. Occorre prendere in considerazione che l'utensile da inserire può ancora muoversi per un certo periodo. Riporre l'utensile solo quando l'attrezzo inserito è completamente arrestato.

Lavorare con la seghetta da traforo
Fissare il pezzo al piano di lavoro, ad es. tramite morsetti, morse ecc. Non afferrare mai il materiale da tagliare solo con le mani o con le altre parti del corpo. Durante il taglio, sostenere il materiale sui bordi e vicino alla linea di taglio. I piedini di appoggio devono essere posizionati su entrambi i lati della linea di taglio in modo che la lama non si incastri nel cordolo durante il taglio. Durante il taglio, la base della guida deve poggiare su tutta la lunghezza del materiale da tagliare. Questo assicurerà il corretto angolo di inclinazione della lama rispetto al materiale da tagliare.
Quando si lavora applicare sull'utensile solo la pressione necessaria per il lavoro. Non esercitare una pressione eccessiva sul pezzo lavorato, in quanto ciò potrebbe causare la rottura della lama e gravi lesioni. Prestare attenzione anche ai frammenti che possono staccarsi durante la lavorazione. Non consentire che causino rischi nel luogo di lavoro. Durante il taglio guidare il seghetto con un movimento regolare e continuo. Non oscillare né inclinare il seghetto lateralmente. Questo può portare alla rottura della lama. La lama fornita in dotazione consente di tagliare il metallo e la plastica in linea retta e ad arco.
Se è necessario riprendere il taglio, avviare prima il seghetto da traforo, lasciare che raggiunga la velocità di taglio nominale e solo dopo inserire con cautela la lama nel cordolo.

MANUTENZIONE

Non utilizzare mai benzina, solventi o altri liquidi infiammabili per pulire l'utensile. I vapori possono infiammarsi, causando la rottura dell'utensile e lesioni gravi.
I solventi utilizzati per pulire il portautensile e il corpo possono ammorbidire le guarnizioni. Asciugare accuratamente l'utensile

prima di iniziare i lavori.
In caso di malfunzionamento dell'utensile, scollegarlo immediatamente dall'impianto pneumatico.
Tutti i componenti dell'impianto pneumatico devono essere protetti contro la contaminazione. I contaminanti che entrano nell'impianto pneumatico, possono danneggiare l'utensile e gli altri componenti dell'impianto pneumatico.

Manutenzione dell'utensile prima di ogni utilizzo
Scollegare l'utensile dall'impianto pneumatico.
Prima di ogni utilizzo, introdurre una piccola quantità di conservante (ad es. WD-40) attraverso la presa d'aria.
Collegare l'utensile all'impianto pneumatico e farlo funzionare per circa 30 secondi. Questo vi permetterà di distribuire il conservante all'interno dell'utensile e di pulirlo.
Scollegare nuovamente l'utensile dall'impianto pneumatico.
Inserire una piccola quantità di olio SAE 10 nell'utensile attraverso il foro di ingresso d'aria e i fori previsti. Per la manutenzione degli utensili pneumatici si raccomanda l'uso dell'olio SAE 10. Collegare l'utensile e farlo funzionare brevemente.
Attenzione! Il WD-40 non può essere utilizzato come olio lubrificante.
Rimuovere l'olio in eccesso che potrebbe essere sfuggito attraverso i fori di uscita. L'olio lasciato può danneggiare le guarnizioni dell'utensile.

Altri lavori di manutenzione
Prima di ogni utilizzo dell'utensile, assicurarsi che sull'utensile non vi siano segni di danni. Mantenere puliti raschietti, portautensili e mandrini.
Ogni 6 mesi o dopo 100 ore di funzionamento far controllare l'utensile da un personale qualificato in un'officina. Se l'utensile è stato utilizzato senza l'alimentazione d'aria consigliata, aumentare gli intervalli di ispezione dell'utensile.

Risoluzione dei problemi
Interrompere l'utilizzo dell'utensile non appena si rileva un'anomalia. L'uso di un utensile difettoso può causare lesioni. Qualsiasi riparazione o sostituzione dei componenti dell'utensile deve essere effettuata da un personale qualificato presso un riparatore autorizzato.

Anomalia	Soluzione possibile
L'utensile è troppo lento o non si avvia.	Inserire una piccola quantità di WD-40 attraverso il foro di ingresso d'aria. Avviare l'utensile per alcuni secondi. Le pale potrebbero essersi attaccate al rotore. Attivare l'utensile per circa 30 secondi. Lubrificare l'utensile con una piccola quantità di olio. Attenzione! Un eccesso di olio può causare la perdita di potenza dell'utensile. In questo caso pulire l'unità di azionamento.
L'utensile si avvia e poi si rallenta.	Il compressore non fornisce un'adeguata alimentazione d'aria. L'utensile viene attivato dall'aria accumulata nel serbatoio del compressore. Quando il serbatoio si svuota, il compressore non tiene il passo con il riempimento delle carenze d'aria. Collegare l'utensile ad un compressore più efficiente.
Potenza insufficiente.	Assicurarsi che i tubi flessibili abbiano un diametro interno almeno pari a quello specificato nella tabella al punto 3. Controllare la regolazione della pressione per accertarsi che sia impostata sul valore massimo. Assicurarsi che l'utensile sia correttamente pulito e lubrificato. Se non si ottengono risultati, far riparare l'utensile.

Ricambi
Un elenco dettagliato delle parti di ricambio per il prodotto è disponibile nella sezione "Scaricabili" nella scheda tecnica del prodotto, sul sito web della TOYA SA: www.toya.pl.

Al termine dei lavori, l'involucro, le fessure di ventilazione, gli interruttori, l'impugnatura supplementare e i coperchi devono essere puliti, ad esempio con un getto d'aria (pressione non superiore a 0,3 MPa), una spazzola o un panno asciutto senza l'uso di prodotti chimici o di liquidi per la pulizia. Pulire gli attrezzi e le impugnature con un panno asciutto e pulito.

Gli utensili usati sono materiale riciclato - non devono essere gettati nei contenitori per rifiuti domestici perché contengono sostanze pericolose per la salute umana e per l'ambiente! Vi preghiamo di aiutarci attivamente nella gestione più efficiente delle risorse naturali e a proteggere l'ambiente consegnando le apparecchiature usate ad un centro di deposito di rifiuti di apparecchiature. Per ridurre la quantità di rifiuti smaltiti, è necessario riutilizzarli, riciclarli o recuperarli in un'altra forma.

KENMERKEN VAN HET GEREEDSCHAP

De pneumatische decoupeerzaag is een werktuig dat wordt aangedreven door een stroom perslucht. Met het juiste zaagblad in de gereedschapshouder kunt u metaal, kunststoffen en hout zagen. Het apparaat is geschikt voor gebruik binnenshuis en mag niet worden blootgesteld aan vocht of neerslag. Een juist, betrouwbaar en veilig gebruik van het elektrisch apparaat is afhankelijk van de juiste bediening, daarom:

Lees daarom voorafgaand aan de ingebruikname de volledige handleiding en bewaar deze goed.

De leverancier is niet aansprakelijk voor schade die voortvloeit uit het niet naleven van de veiligheidsvoorschriften en aanbevelingen in deze handleiding. Het gebruik van het gereedschap voor andere doeleinden dan waarvoor het bestemd is, doet ook de garantie van de gebruiker en de rechten van de gebruiker uit hoofde van het contract komen te vervallen.

UITRUSTING

Het gereedschap is voorzien van een connector voor aansluiting op het pneumatische systeem, een zaagblad en een geleider die de zaagdiepte beperkt.

TECHNISCHE GEGEVENS

Parameter	Meeteenheid	Waarde
Catalogusnummer		YT-09955
Gewicht	[kg]	0,67
Diameter luchtaansluiting (PT)	[" / mm]	6,3 / 1/4
Diameter van luchttoevoerslang (intern)	[" / mm]	10 / 3/8
Zaagsnelheid:	[min^{-1}]	9000
Slaglengte van het zaagblad	[mm]	10
Maximale metaalzaagdikte	[mm]	2
Maximale zaagdikte voor kunststoffen en hout	[mm]	6
Maximale werkdruk	[MPa]	0,63
Benodigde luchttoeoom (bij 0,63 MPa)	[l/min]	170
Geluidsdruk (EN 15744)	[dB(A)]	78 ± 3
Geluidsvermogen (EN 15744)	[dB(A)]	89 ± 3
Trilling (ISO 28927-8)	[m/s^2]	23 ± 1,5

ALGEMENE VEILIGHEIDSVOORWAARDEN

WAARSCHUWING! Bij het gebruik van persluchtgereedschap is het aan te bevelen altijd de basisveiligheidsmaatregelen in acht te nemen om de kans op brand, elektrische schokken en verwondingen te beperken.

Lees voorafgaand aan het gebruik van het gereedschap de volledige handleiding en bewaar deze goed.

OPMERKING! Lees alle onderstaande instructies. Als u dit niet doet, kan dit een elektrische schok, brand of lichamelijk letsel veroorzaken. Met "pneumatisch gereedschap" worden in deze gebruiksaanwijzing alle gereedschappen bedoeld die onder de juiste druk door een persluchtstroom worden aangedreven.

VOLG DEZE INSTRUCTIES

Algemene veiligheidsmaatregelen
Lees en begrijp de veiligheidsinstructies voordat u begint met de installatie, bediening, reparatie, onderhoud en vervanging van accessoires of wanneer u in de buurt van een pneumatisch gereedschap werkt vanwege meerdere gevaren. Doet u dit niet, dan kan dit ernstig letsel tot gevolg hebben. Pneumatisch gereedschap mag alleen door gekwalificeerd en geschoold personeel worden geïnstalleerd, afgesteld en gemonteerd. Breng geen wijzigingen aan het pneumatische gereedschap aan. Wijzigingen kunnen de efficiëntie en de veiligheid verminderen en het risico voor de gereedschapsaandrijver verhogen. Gooi de veiligheidsinstructies niet weg, maar overhandig ze aan de bediener van het apparaat. Gebruik het pneumatisch gereedschap niet als het beschadigd is. Het gereedschap moet periodiek worden geïnspecteerd op de zichtbaarheid van de overeenkomstig ISO 11148 vereiste gegevens. De werkgever/gebruiker dient zo nodig contact op te nemen met de fabrikant om het typeplaatje te vervangen.

Gevaren door uitgeworpen onderdelen
Gereedschap van de netvoeding loskoppelen, voordat u het ingestoken gereedschap of toebehoren vervangt. Beschadiging

van het werkstuk, toebehoren of zelfs van het ingestoken gereedschap kan ertoe leiden dat er bij hoge toerentallen onderdelen worden uitgeworpen. Gebruik altijd een slagvaste oogbescherming. De mate van bescherming moet worden gekozen op basis van de werkzaamheden die worden verricht. Zorg ervoor dat het werkstuk goed vastgeklemd is. Zorg ervoor dat vonken bij het metaalzagen zo gericht zijn dat ze geen gevaar opleveren. Zorg ervoor dat het zaaggereedschap correct is bevestigd.

Gevaren verbonden aan verstrengeling
Losse kleding, versleten sieraden, nekkleding, haar of handschoenen kunnen verstikking, brandwonden en/of letsel veroorzaken als ze niet uit de buurt van het gereedschap en de accessoires worden gehouden.

Risico's verbonden aan het werk
Vermijd contact met het zaagblad om zaagsneden in de handen en andere lichaamsdelen te voorkomen. De afschermingen moeten altijd in de juiste positie en in goede staat en onbeschadigd zijn. Vervang beschadigde, gebogen of sterk versleten afschermingen door de door de fabrikant aanbevolen afschermingen. Zorg ervoor dat de beweegbare afschermingen in hun volledig gesloten stand terugkeren zodra ze uit de open stand worden losgelaten. Beweegbare afschermingen mogen in geen geval worden vergrendeld of verzekerd in de open stand of op enige andere wijze worden geblokkeerd. Het gebruik van het apparaat kan de handen van de bediener blootstellen aan risico's zoals afsnijden, schuren en hitte. Draag geschikte handschoenen om uw handen te beschermen. De bediener en het onderhoudspersoneel moeten fysiek in staat zijn om met de hoeveelheid, het gewicht en het vermogen van het gereedschap om te gaan. Het gereedschap goed vasthouden: normale of onverwachte bewegingen tegengaan en beide handen beschikbaar hebben. Houd uw voeten in balans en plaats ze op een veilige manier. Vermijd snij- en afsnijwonden: vermijd contact met het zaagblad of het zaagmes wanneer er een pneumatisch gereedschap op de voeding is aangesloten. Draag persoonlijke beschermingsmiddelen zoals handschoenen, schorten en helmen. Door een ongecontroleerde beweging van het gereedschap kunnen verwondingen ontstaan: zorg er altijd voor dat de (eventueel aanwezige) geleiders goed op het werkstuk zijn bevestigd. Snijden met dit gereedschap resulteert in scherpe randen; gebruik handschoenen om de handen te beschermen. Bij stroomuitval moet de druk op de start- en stopinrichting worden opgeheven. Gebruik alleen de door de fabrikant aanbevolen smeermiddelen. Er moet een veiligheidsbril worden gedragen en we raden het dragen van geschikte handschoenen en beschermende kleding aan. Wees voorzichtig, omdat het draaibare insteekgereedschap na het loslaten van de aandrijving nog kan bewegen.

Gevaren door herhaalde bewegingen
Bij het gebruik van een pneumatisch werktuig voor repetitief werk wordt de bediener blootgesteld aan ongemak voor handen, armen, schouders, nek of andere lichaamsdelen. Bij het gebruik van pneumatisch gereedschap moet de gebruiker een comfortabele houding aannemen om ervoor te zorgen dat de voeten correct zijn geplaatst en vreemde of onevenwichtige houdingen te voorkomen. De operator moet gedurende een lange periode zijn houding veranderen om ongemak en vermoeidheid te voorkomen. Als de operator symptomen ervaart zoals aanhoudend of herhaald ongemak, pijn, pulserende pijn, tintelingen, verdoofdheid, branderigheid of stijfheid, mag hij deze niet negeren, hij moet de werkgever erover inlichten en een dokter raadplegen.

Risico's verbonden aan accessoires
Gereedschap van de netvoeding loskoppelen, voordat u het ingestoken gereedschap of accessoires vervangt. Gebruik accessoires en verbruiksartikelen alleen in de door de fabrikant aanbevolen maten en typen; gebruik geen andere soorten en maten accessoires en verbruiksartikelen. Vermijd direct contact met het geplaatste gereedschap tijdens en na het werk, het kan heet en scherp zijn. Controleer het blad vóór gebruik. Gebruik geen messen die kunnen zijn gevallen of die beschadigd, gescheurd of gescheurd zijn.

Risico's verbonden aan de werkplaats
Uitglijden, struikelen en vallen zijn de belangrijkste oorzaken van letsels. Pas op voor gladde oppervlakken die door het gebruik van het apparaat worden veroorzaakt en voor struikelgevaar dat door de luchtinstallatie wordt veroorzaakt. Ga voorzichtig te werk in een onbekende omgeving. Er kunnen verborgen gevaren zijn, zoals elektriciteit of andere nutsleidingen. Het pneumatisch gereedschap is niet bestemd voor gebruik in een explosiegevaarlijke omgeving en is niet geïsoleerd van contact met elektrische energie. Controleer of er geen elektrische kabels, gasleidingen, enz. aanwezig zijn die bij gebruik van het apparaat tot beschadigingen kunnen leiden.

Gevaren door dampen en stof
Stof en dampen van pneumatische werktuigen kunnen een slechte gezondheidstoestand veroorzaken (bijvoorbeeld kanker, aangeboren misvormingen, astma en/of huidontsteking), noodzakelijk zijn een risicobeoordeling en het gebruik van de gepaste controlemiddelen met betrekking tot deze bedreigingen. De risicobeoordeling heeft ook betrekking op de effecten van het stof dat door het gereedschap wordt gegenereerd en de mogelijkheid van het doen opwaaien van bestaand stof. De bediening en het onderhoud van het pneumatisch gereedschap moeten worden uitgevoerd in overeenstemming met de instructies in de bedieningshandleiding om de emissie van rook en stof tot een minimum te beperken. De luchtuitlaat moet zodanig zijn gericht dat het ontstaan van stof in een stoffige omgeving tot een minimum wordt beperkt. Wanneer stof of dampen vrijkomen, moet prioriteit worden gegeven aan de beheersing ervan aan de bron van de emissies. Alle geïntegreerde functies en apparatuur voor het opvangen, afvoeren of verminderen van stof of rook moeten volgens de aanbevelingen van de fabrikant naar behoren worden bediend en onderhouden. Gereedschappen selecteren, onderhouden en vervangen die geplaatst zijn volgens de instructies, om de toename van dampen en stof te voorkomen. Er dienen waarschuwingen te worden gegeven ter voorkoming van explosie- of brandgevaar veroorzaakt door het te behandelen materiaal. Gebruik de ademhalingsbescherming volgens de instructies van de

werkgever en volgens de hygiëne- en veiligheidsvoorschriften. Bij het werken met bepaalde materialen ontstaan stof en dampen die een explosieve atmosfeer kunnen veroorzaken.

Lawaaihinder
Blootstelling aan een hoog geluidsniveau kan leiden tot blijvend en onomkeerbaar gehoorverlies en andere problemen zoals oorsuizen (rinkelen, zoemen, fluiten of kloppen). Een risicobeoordeling en de toepassing van passende beheersmaatregelen voor deze risico's zijn noodzakelijk. Passende controles om het risico te beperken kunnen maatregelen omvatten zoals geluiddempende materialen om te voorkomen dat het werkstuk 'rinkelt'. Gebruik de gehoorbescherming volgens de instructies van de werkgever en volgens de hygiëne- en veiligheidsvoorschriften. De bediening en het onderhoud van het pneumatisch gereedschap moeten worden uitgevoerd in overeenstemming met de instructies in de bedieningshandleiding om de emissie van rook en stof tot een minimum te beperken. Versleten gereedschappen kiezen, onderhouden en vervangen volgens de aanwijzingen in de bedieningshandleiding. Dit voorkomt een onnodige toename van het lawaai. Als het pneumatisch gereedschap is voorzien van een geluiddemper, controleer dan altijd of deze correct is geïnstalleerd tijdens het gebruik van het gereedschap.

Gevaar voor trillingen
Hoewel de gereedschappen werden ontworpen om de risico's in verband met trillingsemissies te minimaliseren, was het niet mogelijk om de trillingen die als restrisico bleven bestaan volledig uit te sluiten. Onjuist gebruik van het apparaat kan blootstelling aan trillingen tot gevolg hebben. De in de handleiding gespecificeerde waarde van de trillingen kan het trillingsniveau van het beoogde gebruik onvoldoende weergeven. Blootstelling aan trillingen kan blijvende schade toebrengen aan de zenuwen en de bloedtoevoer van de handen en armen. Draag warme kleding bij het werken bij lage temperaturen en houd uw handen warm en droog. Als de huid van uw vingers of handen verdoofd, tintelend, pijnig of gebleekt is, stop dan met het gebruik van het pneumatisch gereedschap en informeer uw werkgever en raadpleeg uw arts. De bediening en het onderhoud van het pneumatisch gereedschap moeten worden uitgevoerd in overeenstemming met de instructies in de bedieningshandleiding om de onnodige toename van het trillingsniveau tot een minimum te beperken. Kies, onderhoud en vervang de volgens de instructies in te brengen verbruiksartikelen/gereedschappen om onnodige verhoging van het trillingsniveau te voorkomen. Ondersteun het gewicht van het werktuig indien mogelijk met een basis, een spanner of een stabilisator. Houd het gereedschap licht maar goed vast, rekening houdend met de benodigde reactiekrachten, omdat bij een hogere klemkracht de kans op trillingen meestal groter is. De onjuiste montage van het insteekbare zaaggereedschap kan verhoogde trillingsniveaus tot gevolg hebben.

Aanvullende veiligheidsinstructies voor pneumatisch gereedschap
Perslucht kan ernstige letsels veroorzaken:
- ontkoppel altijd de luchttoevoer, maak de slang leeg van de luchtdruk en ontkoppel het apparaat van de luchttoevoer als het niet wordt gebruikt, voordat u accessoires verwisselt of reparaties uitvoert;
- richt de lucht nooit op uzelf of iemand anders.

Een slag van de slang kan ernstige letsels veroorzaken. Controleer altijd op beschadigde of loszittende slangen en fittingen. Houd koude lucht uit de buurt van de handen. Gebruik geen snelkoppelingen aan de gereedschapsinlaat met slag- of impulssleutels. Universele schroefverbindingen van de slang gebruiken, uitgevoerd uit gehard staal (of uit materialen die voldoende schokbestendig zijn). Telkens wanneer universele schroefverbindingen (blokaansluitingen) worden gebruikt, moeten veiligheidspennen en veiligheidsverbindingen worden gebruikt om beschadiging van de verbindingen tussen de slangen en tussen de slang en het apparaat te voorkomen. Overschrijd de maximale luchtdruk die voor het apparaat is aangegeven niet. Draag het apparaat nooit door de slang vast te houden.

GEBRUIKSVOORWAARDEN

Zorg ervoor dat de persluchtbron de juiste werkdruk genereert en de vereiste luchtstroom levert. Bij een te hoge toevoerdruk moet een drukregelaar met veiligheidsventiel worden gebruikt. Het pneumatische gereedschap moet door het filter- en smeersysteem worden gevoed. Dit zorgt ervoor dat de lucht zowel schoon is als bevochtigd met olie. Controleer vóór elk gebruik de toestand van het filter en de smeernippel en reinig indien nodig het filter of compenseer olietekorten in de smeernippel. Dit garandeert een correcte werking van het gereedschap en verlengt de levensduur ervan.
Bij zware lasten kan er een wegwerpkracht op de operator van het gereedschap worden uitgeoefend. Men dient tijdens het werk een houding aan te nemen, die in staat stelt om deze krachten effectief tegen te gaan.
Een onverwachte beweging met het gereedschap of het breken van het geplaatste gereedschap, kunnen een aanleiding vormen tot verwondingen.
Bij het gebruik van extra beugels of steunhouders moet erop worden gelet dat het gereedschap correct en stevig is bevestigd.
Houd lichaamsdelen en kleding uit de buurt van het ingeschakelde werktuig. Er bestaat een risico op inklemming of vastgrijpen.
Zorg er altijd voor dat alle sleutels en gereedschappen die gebruikt worden voor het afstellen en bevestigen van ander gereedschap aan het pneumatische toestel, verwijderd zijn voordat u met de werkzaamheden begint.
Tijdens het bedrijf kan stof ontstaan, dat afhankelijk van het te bewerken materiaal schadelijk kan zijn voor de gebruiker.
Tijdens zaag- of sloopwerkzaamheden kunnen elementen van het bewerkte materiaal worden uitgeworpen.
Zorg ervoor dat er geen stroomvoerende kabels worden doorgesneden voordat u begint met zagen. Contact van het zaagblad met een onder spanning staande draad kan leiden tot een elektrische schok voor de operator van het apparaat, wat een ernstig

letsel of de dood tot gevolg kan hebben.
Zorg ervoor dat er geen installaties zoals bv. gas of water worden doorgesneden voordat u begint met zagen. Vonken uit het zaagproces kunnen gas doen ontvlammen dat uit het beschadigde systeem ontsnapt, wat kan leiden tot brand, explosie en ernstig of dodelijk letsel.
Gebruik alleen zaagbladen die geschikt zijn voor het zagen van het betreffende materiaal. Gebruik bijvoorbeeld geen houtzaagbladen voor het zagen van metaal of kunststof.

GEBRUIK VAN HET GEREEDSCHAP

Controleer voor elk gebruik van het apparaat of er geen onderdelen van het pneumatische systeem beschadigd zijn. Als u schade vaststelt, vervang dan meteen door nieuwe onbeschadigde elementen van het systeem.
Vóór elk gebruik van het pneumatische systeem, dient men de gecondenseerde vochtigheid in het gereedschap, de compressor en de leidingen, te drogen.

Gereedschap op pneumatisch systeem aansluiten
De afbeelding laat de aanbevolen aansluiting van het gereedschap op het pneumatische systeem zien. Dit zorgt voor een zo efficiënt mogelijk gebruik van het gereedschap en verlengt ook de levensduur van het gereedschap.

Doe enkele druppels olie met viscositeit SAE 10 in de luchtinlaat.
Om de luchtslang (II) aan te sluiten, moet een geschikt mondstuk stevig aan de draad van de luchtinlaat worden geschroefd.
Monteer het inzetgereedschap in de gereedschapshouder voor de beoogde toepassing. **Gebruik voor het werken met pneumatisch gereedschap alleen toebehoren dat geschikt is voor gebruik met slaggereedschappen.**
Sluit het gereedschap aan op het pneumatische systeem met een slang met een binnendiameter zoals vermeld in de tabel met de technische gegevens. Zorg ervoor dat de slang een sterkte van ten minste 1,38 MPa heeft. (III)
Start het apparaat enkele seconden en controleer of er geen verdachte geluiden of trillingen optreden.

Installatie van de uitrusting
Draai de bevestigingsbouten van de geleider los, maar verwijder ze niet volledig (IV).
Schuif de geleider in de bevestigingsgaten, stel deze in op de gewenste hoogte en vergrendel hem door de schroeven (V) vast te draaien. Het gebogen deel van de geleider moet wijzen in de richting van de afdekking voor de bevestiging van het zaagblad. Controleer of de montage correct is. Als de positie van de geleider niet kan worden gewijzigd, betekent dit dat de geleider correct is geïnstalleerd.
Verwijder de schroef van het deksel van de zaagbladhouder volledig en open vervolgens het deksel (VI).
Draai de bevestigingsbouten van het zaagblad los, maar verwijder ze niet volledig (VII).
Schuif de zaagbladhouder tot aan de aanslag in de sleuf van de gereedschapshouder. De scherpe kant van het zaagblad moet wijzen in de richting van de afdekking voor de bevestiging van het zaagblad. Draai de zaagbladbevestigingsbouten (IX) zo ver mogelijk vast. Als het zaagblad niet uit de zaagbladhouder kan worden genomen, betekent dit een correcte montage.
Sluit het deksel en zet het vast door de schroef vast te draaien.

Gereedschap starten en stoppen
Let op! Let er vóór het starten van het pneumatisch gereedschap op dat het ingestoken gereedschap niet met voorwerpen of lichaamsdelen in aanraking komt.
Het gereedschap wordt bediend door middel van een hendel die de luchtklep opent en zo de toevoer van perslucht naar de gereedschapsaandrijving verzekert. Als de hendel is uitgerust met een vergrendeling die voorkomt dat de hendel per ongeluk wordt ingedrukt. Draai het slot om het evenwijdig te maken aan de hendel en trek vervolgens de hendel tegen de behuizing van het gereedschap. Hiermee wordt het gereedschap gestart. Het gereedschap het nominale toerental laten bereiken en pas daarna met de werkzaamheden beginnen.

Het gereedschap stopt wanneer de druk op de hendel wordt opgeheven. De hendel keert automatisch terug naar de ruststand en het vergrendelingsmechanisme vergrendelt de hendel. Houd er rekening mee dat het inzetgereedschap nog even kan bewegen. Het gereedschap pas opbergen, nadat het inzetgereedschap volledig tot stilstand is gekomen.

Werken met de decoupeerzaag
Het werkstuk aan het werkstation bevestigen, b.v. met klemmen, bankschroeven e.d. Nooit alleen met handen of andere lichaamsdelen vasthouden. Ondersteun bij het zagen het materiaal aan de randen en in de buurt van de zaaglijn. De steunpoten moeten aan beide zijden van de zaaglijn worden geplaatst, zodat het mes tijdens het zagen niet in de zaagsnede vastloopt. Bij het zagen moet de geleidebasis over de gehele lengte rusten op het te zagen materiaal. Dit zorgt voor de juiste hellingshoek van het blad ten opzichte van het te zagen materiaal.
Wanneer u werkt, moet u alleen de druk uitoefenen op het toestel die nodig is voor de klus. Het werkstuk niet overmatig onder druk zetten, dit kan leiden tot het breken van het zaagblad en tot ernstige letsels. Er moet ook aandacht worden besteed aan fragmenten die tijdens het bewerken los kunnen raken. Ze mogen op de werkplek geen gevaar opleveren. De decoupeerzaag bij het zagen met een vloeiende en continue beweging geleiden. De decoupeerzaag niet zijwaarts trekken of kantelen. Dit kan

tot een breuk van het zaagblad leiden. Met het aan het product bevestigde zaagblad kunt u metaal en kunststof in een rechte lijn en in een boog zagen.
Als u het zagen moet hervatten, start u eerst de decoupeerzaag, laat u de decoupeerzaag haar nominale zaagsnelheid bereiken en steekt u het mes voorzichtig in de zaagsnede.

ONDERHOUD

Gebruik nooit benzine, oplosmiddel of een andere ontvlambare vloeistof om het apparaat te reinigen. Dampen kunnen ontbranden, waardoor het apparaat kan barsten en men ernstige letsels kan oplopen.
De oplosmiddelen die voor het reinigen van de gereedschapshouder en de behuizing worden gebruikt, kunnen de afdichtingen verzachten. Droog het apparaat grondig af voordat u met de werkzaamheden begint.
Bij een storing aan het apparaat moet het apparaat onmiddellijk van het pneumatische systeem worden losgekoppeld.
Alle onderdelen van het pneumatische systeem moeten tegen verontreiniging zijn beschermd. Verontreinigingen die het pneumatische systeem binnendringen, kunnen het gereedschap en andere onderdelen van het pneumatische systeem beschadigen.

Onderhoud van het gereedschap vóór elk gebruik
Het gereedschap van het pneumatische systeem loskoppelen
Vóór elk gebruik een kleine hoeveelheid conserveringsmiddel (bijv. WD-40) via de luchtinlaat inbrengen.
Het gereedschap op het pneumatische systeem aansluiten en ca. 30 seconden laten draaien. Hierdoor kunt u het conserveringsmiddel door de binnenkant van het apparaat verspreiden en het reinigen.
Het gereedschap van het pneumatische systeem nogmaals loskoppelen
Doe een kleine hoeveelheid SAE 10 olie in het gereedschap via de luchtinlaatopening en de daarvoor bestemde gaten. Het gebruik van SAE 10 wordt aanbevolen voor het onderhoud van pneumatische gereedschappen. Gereedschap aansluiten en kort laten lopen.
Let op! De WD-40 kan niet worden gebruikt als de eigenlijke smeerolie.
Veeg overtollige olie die eventueel via de uitlaatopeningen is ontsnapt, af. Achtergebleven olie kan de afdichtingen van het gereedschap beschadigen.

Overig onderhoud
Controleer vóór elk gebruik van het apparaat of er geen beschadigingen aan het apparaat zijn opgetreden. Houd meenemers, gereedschaphouders en assen schoon.
Laat het apparaat om de 6 maanden of na 100 bedrijfsuren door een gekwalificeerd personeel in een herstelwerkplaats controleren.
Als het apparaat zonder de aanbevolen luchttoevoer is gebruikt, moet het aantal inspecties van het apparaat worden opgedreven.

Probleemoplossing
Stop het gebruik van het apparaat, zodra u een fout opmerkt. Het gebruik van een defect apparaat kan verwondingen tot gevolg hebben. Reparaties of vervangingen van de onderdelen van het gereedschap moeten door gekwalificeerd personeel bij een erkende reparateur worden uitgevoerd.

Defecten	Mogelijke oplossing
Het gereedschap draait te langzaam of start niet op	Doe een kleine hoeveelheid WD-40 in de luchtinlaatopening. Start het apparaat voor enkele seconden. De messen konden aan de rotor blijven kleven. Start het apparaat voor ongeveer 30 seconden. Smeer het apparaat met een kleine hoeveelheid olie. Let op! Overtollige olie kan ertoe leiden dat het apparaat vermogen verliest. Reinig in dit geval de aandrijving.
Het gereedschap start en ontgrendelt daarna.	De compressor zorgt niet voor de juiste luchttoevoer. Het apparaat wordt geactiveerd door de lucht die zich in het compressorreservoir heeft opgehoopt. Bij het leeglopen van de tank houdt de compressor geen gelijke tred met het aanvullen van luchttekorten. Sluit het apparaat aan op een efficiëntere compressor.
Onvoldoende vermogen	Zorg ervoor dat uw slangen minstens de in de tabel in hoofdstuk 3 aangegeven binnendiameter hebben. Controleer de drukinstelling om er zeker van te zijn dat deze op de maximum waarde is ingesteld. Zorg ervoor dat het apparaat goed is gereinigd en gesmeerd. Laat het apparaat repareren als er geen resultaten zijn.

Reserveonderdelen
Een gedetailleerde lijst van de onderdelen van het product vindt u in de rubriek „Downloadbaar”, in de productfiche, op de website van TOYA SA: www.toya.pl.

Na voltooiing van de werkzaamheden moeten de behuizing, de ventilatiegleuven, de schakelaars, de extra handgreep en de afdekkingen worden gereinigd met bijvoorbeeld een luchtstraal (druk niet meer dan 0,3 MPa), een borstel of een droge doek zonder gebruik van chemicaliën of reinigingsvloeistoffen. Reinig gereedschap en handgrepen met een droge, schone doek.

Gebruikte gereedschappen zijn secundaire grondstoffen - ze mogen niet met het huisvuil worden weggegooid, omdat ze stoffen bevatten die gevaarlijk zijn voor de menselijke gezondheid en het milieu! Helpt u ons alstublieft actief bij het spaarzaam omgaan met natuurlijke hulpbronnen en de bescherming van het milieu door gebruikte apparatuur over te maken aan een opslagplaats voor afgedankte apparatuur. Om de hoeveelheid weggegooid afval te verminderen, is het noodzakelijk deze in een andere vorm te hergebruiken, te recycleren of terug te winnen.

ΧΑΡΑΚΤΗΡΙΣΤΙΚΑ ΕΡΓΑΛΕΙΟΥ

Η σέγα αέρος είναι ένα εργαλείο τροφοδοτούμενο με ροή συμπιεσμένου αέρα. Χρησιμοποιώντας την κατάλληλη λεπίδα που συναρμολογείται στη λαβή του εργαλείου δίνεται η δυνατότητα να κόψετε μέταλλα, πλαστικά και ξύλο. Το εργαλείο προορίζεται για εργασία σε εσωτερικούς χώρους και δεν επιτρέπεται η έκθεσή του σε υγρασία και βροχοπτώσεις. Η κατάλληλη, αξιόπιστη και ασφαλής λειτουργία του εργαλείου εξαρτάται από την κατάλληλη χρήση, έτσι:

Πριν αρχίσετε να χρησιμοποιείτε το εργαλείο πρέπει να διαβάσετε όλες τις οδηγίες χρήσης και να τις φυλάξετε.

Για όλες τις βλάβες που προκύπτουν λόγω χρήσης του εργαλείου για σκοπούς άλλους από τον προορισμό του, η μη τήρηση των κανόνων ασφαλείας και των προτάσεων που αναφέρονται στις παρούσες οδηγίες χρήσης ο προμηθευτής δεν φέρει καμία ευθύνη. Το να χρησιμοποιείτε το εργαλείο για σκοπούς διαφορετικούς από τον προορισμό του προκαλεί ακόμη την κατάργηση των δικαιωμάτων του χρήστη που απορρέουν από την εγγύηση καθώς και από τη μη συμμόρφωση με τη σύμβαση.

ΕΞΟΠΛΙΣΜΟΣ

Το εργαλείο είναι εξοπλισμένο με τη σύνδεση που επιτρέπει να το συνδέσετε στο πνευματικό σύστημα, τη λεπίδα και τον οδηγό που περιορίζει τη βαθιά κοπή.

ΤΕΧΝΙΚΑ ΣΤΟΙΧΕΙΑ

Παράμετρος	Μονάδα μέτρησης	Τιμή
Κωδικός καταλόγου		YT-09955
Βάρος	[kg]	0,67
Διάμετρος σύνδεσης αέρα (PT)	[" / mm]	6,3 / 1/4
Διάμετρος του σωλήνα εισαγωγής αέρα (εσωτερική)	[" / mm]	10 / 3/8
Ταχύτητα κοπής	[min^{-1}]	9000
Μήκος κίνησης λεπίδας	[mm]	10
Μέγιστο παχύς κοπής υλικού	[mm]	2
Μέγιστο παχύς κοπής πλαστικών και ξύλου	[mm]	6
Μέγιστη πίεση λειτουργίας	[MPa]	0,63
Απαιτούμενη ροή αέρα (με 0,63 MPa)	[l/min]	170
Ακουστική πίεση (EN 15744)	[dB(A)]	78 ± 3
Ακουστική ισχύς (EN 15744)	[dB(A)]	89 ± 3
Δονήσεις (ISO 28927-8)	[m/s^2]	23 ± 1,5

ΓΕΝΙΚΟΙ ΟΡΟΙ ΑΣΦΑΛΕΙΑΣ

ΠΡΟΕΙΔΟΠΟΙΗΣΗ! κατά την εργασία με το πνευματικό εργαλείο προτείνεται πάντα να ακολουθείτε τους βασικούς κανόνες ασφαλείας εργασίας συμπεριλαμβανομένων των παρακάτω, με σκοπό τη μείωση κινδύνου πυρκαγιάς, ηλεκτροπληξίας και να αποφύγετε τραυματισμούς.

Πριν να αρχίσετε να χρησιμοποιείτε το παρόν εργαλείο πρέπει να διαβάσετε όλες τις οδηγίες χρήσης και να τις διατηρήσετε.

Προσοχή! Διαβάστε προσεκτικά όλες τις παρακάτω οδηγίες χρήσης. Το να μην τις τηρήσετε μπορεί να προκαλέσει ηλεκτροπληξία, πυρκαγιά ή τραυματισμούς σώματος. Η έννοια "πνευματικό εργαλείο" που χρησιμοποιείται στις οδηγίες χρήσης αφορά όλα τα πνευματικά εργαλεία που τροφοδοτούνται με ροή συμπιεσμένου αέρα υπό κατάλληλη πίεση.

ΤΗΡΗΣΤΕ ΤΙΣ ΠΑΡΑΚΑΤΩ ΟΔΗΓΙΕΣ ΧΡΗΣΗΣ

Γενικοί όροι ασφαλείας
Πριν αρχίσετε την εγκατάσταση, την εργασία, την επισκευή, τη συντήρηση και την αντικατάσταση αξεσουάρ, σε περίπτωση εργασίας κοντά στο πνευματικό εργαλείο, λόγω πολλών κινδύνων, πρέπει να διαβάσετε και να καταλάβετε τις οδηγίες χρήσης. Εάν δεν εκτελέσετε τις παραπάνω ενέργειες, ενδέχεται να προκληθεί σοβαρός τραυματισμός. Η εγκατάσταση, η ρύθμιση και η συναρμολόγηση των πνευματικών εργαλείων μπορεί να εκτελεστεί μόνο από εξειδικευμένο και εκπαιδευμένο προσωπικό. Μην τροποποιείτε το πνευματικό εργαλείο. Οι τροποποιήσεις μπορούν να μειώσουν την απόδοση και το επίπεδο ασφαλείας καθώς και να αυξήσουν τον κίνδυνο για τον χειριστή του εργαλείου. Μην απορρίπτετε τις οδηγίες χρήσης, γιατί πρέπει να τις παραδώσετε στον χειριστή του εργαλείου. Μη χρησιμοποιήσετε το πνευματικό εργαλείο, αν είναι χαλασμένο. Πρέπει να εκτελείτε περιοδικές επιθεωρήσεις για ορατότητα των στοιχείων που απαιτούνται από το πρότυπο ISO 11148. Ο εργοδότης / χρήστης πρέπει να επικοινωνήσει με τον κατασκευαστή με σκοπό την αντικατάσταση της ονομαστικής πινακίδας κάθε φορά όποτε είναι απαραίτητο.

Κίνδυνοι σχετικά με τα απορριπτόμενα κομμάτια.
Αποσυνδέστε το εργαλείο από την πηγή παροχής ενέργειας πριν από την αντικατάσταση της διάταξης (συναρμολογούμενη διάταξη) ή του αξεσουάρ. Η ζημιά του υπό κατεργασία αντικειμένου ή του αξεσουάρ ή ακόμη του εργαλείου μπορεί να προκαλέσει την ανάκρουσή του. Πάντα πρέπει να χρησιμοποιείτε προστασία ματιών ανθεκτική στις κρούσεις. Ο βαθμός προστασίας πρέπει να προσαρμοστεί στην εργασία που εκτελείτε. Πρέπει να βεβαιωθείτε ότι το υπό κατεργασία αντικείμενο είναι συναρμολογημένο με ασφάλεια. Πρέπει να βεβαιωθείτε ότι οι σπινθήρες που δημιουργούνται κατά την κοπή μετάλλου κατευθύνονται σε ένα σημείο έτσι ώστε δεν δημιουργούν κανέναν κίνδυνο. Πρέπει να βεβαιωθείτε ότι το εργαλείο κοπής συναρμολογήθηκε κατάλληλα.

Κίνδυνοι σχετικά με εμπλοκή
Ο χαλαρός ρουχισμός, τα κοσμήματα που φοράτε, ρούχα στον αυχένα, τα μαλλιά ή γάντια μπορούν να αποτελέσουν πηγές ασφυξίας, εκδορών και/ή κοπής δέρματος, αν δεν κρατηθούν μακριά από το εργαλείο και τα αξεσουάρ.

Κίνδυνοι σχετικά με την εργασία
Πρέπει αν αποφύγετε την επαφή με τη λεπίδα με σκοπό να αποφύγετε την κοπή χεριών και άλλων μελών του σώματος. Τα προστατευτικά πάντα πρέπει να είναι συναρμολογημένα, να λειτουργούν και να μην είναι χαλασμένα. Χαλασμένα, πτυγμένα ή πολύ φθαρμένα προστατευτικά πρέπει να αντικατασταθούν από προστατευτικά που συνιστώνται από τον κατασκευαστή. Πρέπει να βεβαιωθείτε ότι τα κινητά προστατευτικά επιστρέφουν πλήρως στην κλειστή θέση, αμέσως μόλις απελευθερωθούν από την ανοιχτή θέση τους. Τα κινητά προστατευτικά ποτέ δεν επιτρέπεται να είναι μπλοκαρισμένα ή διασφαλισμένα στην ανοιχτή θέση ή να είναι μπλοκαρισμένα με οποιονδήποτε άλλο τρόπο. Η χρήση του εργαλείου μπορεί να εκθέσει τα χέρια του χειριστή σε κινδύνους όπως: κοπή, τριβή και θερμότητα. Πρέπει να φοράτε κατάλληλα γάντια για την προστασία των χεριών. Ο χειριστής της συσκευής και το προσωπικό συντήρησης πρέπει να είναι φυσικά ικανοί ώστε να καταφέρουν την ποσότητα, το βάρος και την ισχύ του εργαλείου. Κρατήστε το εργαλείο σωστά: πρέπει να είστε έτοιμοι για αντίδραση σε κανονικές ή απρόβλεπτες κινήσεις και να έχετε διαθέσιμα και δύο χέρια σας. Πρέπει να διατηρείτε την ισορροπία σας και να έχετε τα πόδιά σας σε θέση που εξασφαλίζει ασφάλεια. Αποφεύγετε τραυματισμούς που προκαλούνται από κοπή ή αποκοπή: αποφεύγετε επαφή με τη λεπίδα, την ακίδα ή τη λαμέλα κάθε φορά που το πνευματικό εργαλείο είναι συνδεδεμένο στην παροχή ενέργειας. Εφαρμόζετε τα μέσα ατομική προστασία όπως γάντια, ρόμπα και κράνος. Τραυματισμοί μπορεί να προκληθούν από μη ελεγχόμενη κίνηση του εργαλείου: πάντα πρέπει να είστε βέβαιοι ότι οι οδηγοί (που συμπεριλαμβάνονται στον εξοπλισμό) είναι σταθερά συναρμολογημένοι στο υπό κατεργασία αντικείμενο. Η κοπή με αυτό το εργαλείο δημιουργεί αιχμηρές άκρες - εφαρμόζετε γάντια για να προστατέψετε τα χέριά σας.
Απελευθερώστε την πίεση στη διάταξη εκκίνησης και διακοπής σε περίπτωση διακοπής παροχής ενέργειας. Χρησιμοποιήστε μόνο τα λιπαντικά που προτείνονται από τον κατασκευαστή. Πρέπει να εφαρμόζετε τα προστατευτικά γυαλιά, προτείνεται ακόμη χρήση εφαρμοστών γαντιών και προστατευτική ενδυμασία. Να είστε προσεκτικοί γιατί μια περιστρεφόμενη διάταξη μπορεί να κινηθεί ακόμη μετά την ολοκλήρωση της λειτουργίας του κινητήριου εργαλείου.

Κίνδυνοι σχετικά με επαναλαμβανόμενες κινήσεις
Όταν χρησιμοποιείτε το πνευματικό εργαλείο για εργασία που βασίζεται στην επανάληψη κινήσεων, ο χειριστής εκτίθεται στην εμπειρία της δυσφορίας των χεριών, των μπράτσων, των ώμων, του αυχένα και άλλων μελών του σώματος. Σε περίπτωση που χρησιμοποιείτε το πνευματικό εργαλείο, ο χειριστής πρέπει να έχει μια άνετη θέση που του διασφαλίζει υτην κατάλληλη θέση ποδιών των και να αποφεύγει παράξενες θέσεις ή θέσεις που δεν διασφαλίζουν την ισορροπία. Ο χειριστής πρέπει να αλλάζει τη θέση του κατά τη διάρκεια μακροχρόνιας εργασίας, αυτό βοηθάει να αποφύγετε τη δυσφορία και την κόπωση. Αν ο χειριστής νιώθει συμπτώματα όπως: συνεχής ή επαναλαμβανόμενη δυσφορία, πόνο, παλμικό πόνο, μούδιασμα, αιμωδία, αίσθηση καύσου ή δυσκαμψία, δεν επιτρέπεται να τα αμελεί και πρέπει να τα δηλώσει στον εργοδότη και να συμβουλευτεί έναν γιατρό.

Κίνδυνοι σχετικά με τα αξεσουάρ
Αποσυνδέστε το εργαλείο από την πηγή παροχής ενέργειας πριν από την αντικατάσταση της διάταξης (συναρμολογούμενης διάταξης) ή του αξεσουάρ. Εφαρμόστε τα αξεσουάρ και τα αναλωσίμα υλικά μόνο στα μεγέθη και τους τύπους που προτείνονται από τον κατασκευαστή. Μην εφαρμόζετε άλλους τύπους ή μεγέθη των αξεσουάρ και των αναλώσιμων υλικών. Αποφύγετε την άμεση επαφή με το εργαλείο κατά και μετά από τη χρήση, γιατί μπορεί αν είναι ζεστό ή αιμχηρό. Ελέγξτε τη λεπίδα πριν από τη χρήση της. Μη χρησιμοποιείτε λεπίδες που πιθανώς έπεσαν ή που δεν έχουν όλα τα δόντια, είναι σπασμένες ή χαλασμένες με άλλο τρόπο.

Κίνδυνοι σχετικά με τον τόπο εργασίας
Οι ολισθήσεις, τα παραπατήματα και οι πτώσεις αποτελούν τις κύριες αιτίες ατυχημάτων. Αποφύγετε γλιστερές επιφάνειες που προκαλούνται από χρήση του εργαλείου καθώς και τους κινδύνους παραπατήματος που προκύπτουν από την εγκατάσταση του αέρα. Χειριστείτε προσεκτικά σε ένα άγνωστο περιβάλλον. Μπορούν να υπάρξουν κρυφοί κίνδυνοι όπως ηλεκτρική ενέργεια ή άλλοι που προκύπτουν από τη χρήση. Το πνευματικό εργαλείο δεν προορίζεται για χρήση στις ζώνες όπου υπάρχει κίνδυνος έκρηξης και δεν χωρίζεται από την επαφή με την ηλεκτρική ενέργεια. Βεβαιωθείτε ότι δεν υπάρχουν ηλεκτρικά καλώδια, σωλήνες αερίου που μπορεί να αποτελέσουν κίνδυνο σε περίπτωση βλάβης κατά τη χρήση του εργαλείου.

Κίνδυνοι σχετικά με ατμούς και σκόνες
Η σκόνη και οι ατμοί που δημιουργούνται κατά τη χρήση του πνευματικού εργαλείου μπορεί να προκαλέσουν κακή κατάσταση υγείας (παραδείγματος χάρην καρκίνο, γενετικές ανωμαλίες, άσθμα και/η δερματίτιδα), απαιτούνται: αξιολόγηση κινδύνου και

εφαρμογή κατάλληλων μέτρων ελέγχου σχετικά με αυτούς του κινδύνους. Η αξιολόγηση κινδύνου πρέπει να περιέχει την επίδραση της σκόνης που δημιουργείται κατά τη χρήση της συσκευής και τη δυνατότητα διατάραξης της ήδη υπάρχουσας σκόνης. Η είσοδος αέρα πρέπει να κατευθύνεται με τέτοιο τρόπο ώστε να μειωθεί η διατάραξη της σκόνης σε ένα περιβάλλον με σκόνη. Όπου δημιουργούνται ατμοί και σκόνη, η προτεραιότητα είναι ο έλεγχός τους στην πηγή εκπομπής τους. Όλες οι ενσωματωμένες λειτουργίες, ο εξοπλισμός συγκέντρωσης, εξαγωγής ή μείωσης της σκόνης ή καπνού πρέπει να χρησιμοποιούνται κατάλληλα και να συντηρούνται σύμφωνα με τις συστάσεις του κατασκευαστή. Χρησιμοποιείτε τα μέσα αναπνευστικής προστασίας σύμφωνα με τις οδηγίες χρήσης του εργοδότη και σύμφωνα με τις απαιτήσεις της υγιεινής και της ασφαλείας. Ο χειρισμός και η συντήρηση του πνευματικού εργαλείου πρέπει να εκτελούνται σύμφωνα με τις συστάσεις των οδηγιών χρήσης, έτσι μπορείτε να μειώσετε την εκπομπή ατμών και σκόνης. Επιλέξτε, συντηρήστε και αντικαταστήστε τα εργαλεία σύμφωνα με τις συστάσεις των οδηγιών χρήσης, για να προστατευτείτε από την αύξηση ατμών και σκόνης.

Κίνδυνος θορύβου
Η έκθεση σε υψηλό επίπεδο θορύβου μπορεί να προκαλέσει μόνιμη και μη αναστρέψιμη απώλεια ακοής και άλλα προβλήματα όπως εμβοές (κουδούνισμα, βόμβος, σφύριγμα ή βούισμα). Αναγκαία είναι η αξιολόγηση του κινδύνου και η εφαρμογή κατάλληλων μέτρων ελέγχου σχετικά με αυτούς του κινδύνους. Κατάλληλοι έλεγχοι με σκοπό τη μείωση του κινδύνου μπορεί να περιλαμβάνουν ενέργειες όπως: μονωτικά υλικά που προστατεύουν από «ήχους» του αντικειμένου υπό κατεργασία. Χρησιμοποιείτε τα μέσα προστασίας ακοής σύμφωνα με τις οδηγίες χρήσης του εργοδότη και σύμφωνα με τις απαιτήσεις της υγιεινής και της ασφαλείας. Ο χειρισμός και η συντήρηση του πνευματικού εργαλείου πρέπει να εκτελείται σύμφωνα με τις συστάσεις των οδηγιών χρήσης, έτσι μπορείτε να αποφύγετε ανεπιθύμητη αύξηση θορύβου. Επιλέξτε, συντηρήστε και αντικαταστήστε μεταχειρισμένα εργαλεία σύμφωνα με τους κανόνες των οδηγιών χρήσης. Αυτό επιτρέπει να αποφύγετε ανεπιθύμητο θόρυβο. Αν το πνευματικό εργαλείο διαθέτει σιγαστήρα, πάντα πρέπει να είστε βέβαιοι ότι αυτός είναι κατάλληλα συναρμολογημένος κατά τη χρήση του εργαλείου.

Κίνδυνος δονήσεων
Παρά που τα εργαλεία είναι σχεδιασμένα έτσι, ώστε να μειωθεί ο κίνδυνος σχετικά με την εκπομπή δονήσεων, δεν ήταν δυνατόν να ελαχιστοποιηθούν πλήρως οι δονήσεις που παραμένουν ως υπολειπόμενος κίνδυνος. Η ακατάλληλη χρήση του εργαλείου μπορεί να προκαλέσει κίνδυνο σχετικά με την έκθεση στις δονήσεις. Η τιμή δονήσεων που αναφέρεται στις οδηγίες χρήσης μπορεί να αντιπροσωπεύει εσφαλμένα το επίπεδο δονήσεων κατά την προβλεπόμενη χρήση. Η έκθεση στις δονήσεις μπορεί να προκαλέσει μόνιμη βλάβη των νεύρων και της ροής αίματος στα χέρια και τους ώμους. Πρέπει να φοράτε παχύ ρουχισμό κατά την εργασία σε χαμηλές θερμοκρασίες και να διατηρείτε τα χέρια σας ζεστά και στεγνά. Αν εμφανιστεί αιμωδία, μούδιασμα, πόνος ή λεύκανση δέρματος στα δάχτυλα και στα χέρια, σταματήστε να χρησιμοποιείτε το πνευματικό εργαλείο και στη συνέχεια ενημερώστε τον εργοδότη και συμβουλευτείτε έναν γιατρό. Ο χειρισμός και η συντήρηση του πνευματικού εργαλείου πρέπει να εκτελεστούν σύμφωνα με τις συστάσεις των οδηγιών χρήσης, έτσι μπορείτε να αποφύγετε ανεπιθύμητη αύξηση δονήσεων. Επιλέξτε, συντηρήστε και αντικαταστήστε τα αναλώσιμα υλικά / τις διατάξεις σύμφωνα με τις συστάσεις των οδηγιών χρήσης, με σκοπό να προστατευτείτε από ανεπιθύμητη αύξηση του επιπέδου δονήσεων. Υποστηρίζετε το βάρος του εργαλείου με χρήση μιας βάσης, ενός τεντωτήρα ή σταθεροποιητή, αν είναι δυνατό. Κρατήστε το εργαλείο με ελαφρύ, αλλά σίγουρο κράτημα λαμβάνοντας υπόψη τις απαιτούμενες δυνάμεις αντίδρασης, γιατί ο κίνδυνος που προέρχεται από τις δονήσεις είναι κανονικά μεγαλύτερος όταν η ισχύς του κρατήματος είναι μεγαλύτερη. Ακατάλληλη εγκατάσταση της διάταξης μπορεί να προκαλέσει αύξηση του επιπέδου δονήσεων.

Επιπλέον πρόσθετες οδηγίες ασφαλείας που αφορούν τα πνευματικά εργαλεία.
Ο αέρας υπό πίεση μπορεί να προκαλέσει σημαντικούς τραυματισμούς:
- πάτα κόβετε την εισροή αέρα, αδειάστε το σωλήνα από τον αέρα από την πίεση αέρα και αποσυνδέστε το εργαλείο από την παροχή αέρα όταν: δεν το χρησιμοποιείτε, πριν από την αντικατάσταση των αξεσουάρ ή κατά τις επισκευές,
- ποτέ μην κατευθύνετε τον αέρα σε δικούς σας ή σε οποιονδήποτε άλλο.
Η κρούση με τον σωλήνα μπορεί να προκαλέσει σοβαρούς τραυματισμούς. Πάντα πρέπει να διεξάγετε έλεγχο για χαλασμένους και χαλαρούς σωλήνες και συνδέσεις. Πρέπει να κατευθύνετε τον κρύο αέρα μακριά από τα χέρια.
Κάθε φορά που χρησιμοποιείτε συνδέσεις γενικής χρήσης (συνδέσεις τύπου σιαγόνας) πρέπει να χρησιμοποιήσετε πείρους προστασίας και συνδετήρες ασφαλείας με σκοπό την αποφυγή βλάβης σύνδεσης μεταξύ των σωλήνων και μεταξύ του σωλήνα και του εργαλείου. Μην ξεπερνάτε τη μέγιστη πίεση αέρα που αναφέρεται για το εργαλείο.
Ποτέ μη μεταφέρετε το εργαλείο κρατώντας τον σωλήνα του.

ΟΡΟΙ ΕΚΜΕΤΑΛΛΕΥΣΗΣ

Πρέπει να βεβαιωθείτε ότι η πηγή αέρα επιτρέπει τη δημιουργία κατάλληλης πίεσης εργασίας και την εξασφάλιση της απαιτούμενης ροής αέρα. Σε περίπτωση πάρα πολύ υψηλής πίεσης του αέρα τροφοδότησης, πρέπει να χρησιμοποιήσετε έναν μειωτήρα μαζί με τη βαλβίδα ασφαλείας. Το πνευματικό εργαλείο πρέπει να τροφοδοτείται μέσα από το σύστημα φίλτρου και λιπαντικού. Έτσι διασφαλίζετε ταυτόχρονα την καθαρότητα και την ύγρανση του αέρα με το λάδι. Η κατάσταση του φίλτρου και του λιπαντικού πρέπει να ελέγχεται πριν από κάθε χρήση, εναλλακτικά καθαρίστε το φίλτρο ή συμπληρώστε το λάδι στο λιπαντικό. Αυτό θα διασφαλίσει τη σωστή χρήση του εργαλείου και θα επιμηκύνει τη ζωή του.
Σε περίπτωση μεγάλων φορτίων μπορεί να αυξηθεί η δύναμη ανάκρουσης που κατευθύνεται στον χειριστή. Πρέπει να ακολουθήσετε αυτή τη στάση κατά την εργασία, ώστε να αντιδράσετε αποτελεσματικά κατά αυτών των δυνάμεων.
Ανεπιθύμητη κίνηση του εργαλείου ή σπάσιμο του εργαλείου μπορεί να προκαλέσει τραυματισμούς.

Σε περίπτωση χρήσης πρόσθετων λαβών ή τριπόδων υποστήριξης, πρέπει να βεβαιωθείτε ότι το εργαλείο στερεώθηκε κατάλληλα.
Πρέπει να κρατάτε τα μέλη του σώματος και την ενδυμασία μακριά από το εργαλείο που λειτουργεί. Υπάρχει κίνδυνος τραβήγματος ή συμπίεσης τους. Πάντα πρέπει να είστε βέβαιοι ότι όλα τα κλειδιά και τα εργαλεία που χρησιμοποιούνται για τη ρύθμιση και τη συναρμολόγηση άλλων εργαλείων/διατάξεων στο εργαλείου αφαιρέθηκαν, πριν αρχίσετε να εργάζεστε.
Κατά την εργασία μπορεί να δημιουργηθεί σκόνη η οποία μπορεί να είναι βλαβερή για τον χειριστή ανάλογα με το υπό κατεργασία υλικό.
Κατά την κοπή ή κατεδάφιση μπορούν να εκτοξευτούν κομμάτια του υπό κατεργασία υλικού.
Πριν αρχίσετε να κόβετε, πρέπει να βεβαιωθείτε ότι δεν θα κόψετε τα υπό τάση ηλεκτρικά καλώδια. Η επαφή της λεπίδας με το υπό τάση καλώδιο μπορεί να προκαλέσει ηλεκτροπληξία του χειριστή του εργαλείου και έτσι να προκαλέσει σοβαρούς τραυματισμούς ή θάνατο.
Πριν αρχίσετε να κόβετε, πρέπει να βεβαιωθείτε ότι δεν θα κόψετε κάποια εγκατάσταση, π.χ. αερίου ή νερού. Οι σπινθήρες που δημιουργούνται κατά την κοπή μπορούν να προκαλέσουν ανάφλεξη του αερίου που ελευθερώνεται από τη χαλασμένη εγκατάσταση αερίου και αυτό μπορεί να προκαλέσει πυρκαγιά, έκρηξη, σοβαρούς τραυματισμούς ή θάνατο. .
Εφαρμόζετε μόνο τις λεπίδες που προορίζονται για την κοπή συγκεκριμένου τύπου υλικού. Π.Χ. μη χρησιμοποιείτε τις λεπίδες κοπής ξύλου για να κόψετε μέταλλο ή πλαστικό.

ΧΡΗΣΗ ΕΡΓΑΛΕΙΟΥ

Πριν από κάθε χρήση του εργαλείου πρέπει να βεβαιωθείτε ότι κανένα εξάρτημα του συστήματος συμπιεσμένου αέρα (πνευματικού) δεν είναι χαλασμένο. Σε περίπτωση που παρατηρήσετε βλάβη, πρέπει αμέσως να τα αντικαταστήσετε για τα μη χαλασμένα εξαρτήματα του συστήματος.
Πριν από κάθε χρήση του πνευματικού συστήματος, πρέπει να στεγνώνετε τη συσσωρευμένη υγρασία μέσα στο εργαλείο, τον συμπιεστή και τους αγωγούς.

Σύνδεση του εργαλείου στο πνευματικό σύστημα
Η εικόνα παρουσιάζει τον συνιστώμενο τρόπο σύνδεσης του εργαλείου στο πνευματικό σύστημα. Ο τρόπος που παρουσιάζεται διασφαλίζει την πιο αποδοτική χρήση του εργαλείου καθώς και επιμηκύνει τη ζωή του.

Πάρτε κάποιες σταγόνες λαδιού με ιξώδες SAE 10 στην είσοδο αέρα.
Στο σπείρωμα της εισόδου αέρα σταθερά και σίγουρα βιδώστε την κατάλληλη μύτη που επιτρέπει τη σύνδεση του σωλήνα εισαγωγής αέρα (II).
Συναρμολογήστε στην υποδοχή εργαλείου τη διάταξη που προορίζεται για τον σχεδιασμένο τύπο εργασίας. Για εργασία με τα πνευματικά εργαλεία πρέπει να χρησιμοποιήσετε τον εξοπλισμό που προορίζεται για τα κρουστικά εργαλεία.
Συνδέστε το εργαλείο στο πνευματικό σύστημα χρησιμοποιώντας τον σωλήνα με εσωτερική διάμετρο η οποία αναφέρεται στον πίνακα με τα τεχνικά χαρακτηριστικά. Βεβαιωθείτε ότι η ανθεκτικότητα του σωλήνα είναι τουλάχιστον 1,38 MPa. (III)
Ενεργοποιήστε το εργαλείο για κάποια δευτερόλεπτα όντας βέβαιοι ότι δεν υπάρχουν ύποπτοι ήχοι ή δονήσεις.

Συναρμολόγηση εξοπλισμού
Χαλαρώστε τις βίδες στερέωσης του οδηγού, αλλά μην τις ξεβιδώσετε εντελώς (IV).
Τοποθετήστε τον οδηγό στα ανοίγματα συναρμολόγησης, ρυθμίστε τον στο ζητούμενο ύψος και μπλοκάρετε τη θέση, βιδώνοντας τις βίδες (V). Το τυλιγμένο μέρος του οδηγού πρέπει να κατευθύνεται προς το κάλυμμα συναρμολόγησης της λεπίδας. Ελέγξτε αν η συναρμολόγηση είναι κατάλληλη, αν δεν υπάρχει δυνατότητα να αλλάξετε τη θέση της λεπίδας αυτό σημαίνει ότι ο οδηγός είναι κατάλληλα συναρμολογημένος.
Βιδώστε πλήρως τις βίδες του καλύμματος της συναρμολόγησης της λεπίδας και στη συνέχεια ανοίξτε το κάλυμμα (VI).
Χαλαρώστε τις βίδες στερέωσης της λεπίδας, αλλά μην τις ξεβιδώσετε εντελώς (VII).
Τοποθετήστε τη συναρμολόγηση της λεπίδας στη σχισμή της υποδοχής εργαλείου έως την αντίθεση. Η ακίδα της λεπίδας πρέπει να κατευθύνεται προς το κάλυμμα συναρμολόγησης της λεπίδας. Βιδώστε τις βίδες συναρμολόγησης της λεπίδας έως την αντίθεση (IX). Αν προλάβετε να βγάλετε τη λεπίδα από τη συναρμολόγηση, αυτό σημαίνει ότι η συναρμολόγηση είναι κατάλληλη.
Κλείστε το κάλυμμα και συναρμολογήστε το βιδώνοντας τη βίδα.

Ενεργοποίηση και διακοπή του εργαλείου
Προσοχή! Πριν ενεργοποιήσετε το πνευματικό εργαλείο, πρέπει να βεβαιωθείτε ότι συναρμολογημένη διάταξη δεν έρχεται σε επαφή με οποιοδήποτε αντικείμενο ή οποιοδήποτε μέλος του σώματος.
Το εργαλείο ενεργοποιείται με χρήση του μοχλού που ανοίγει τη βαλβίδα αέρος και έτσι διασφαλίζει την εισροή συμπιεσμένου αέρα στον κινητήριο μηχανισμό του εργαλείου. Αν ο μοχλός είναι εξοπλισμένος με το μπλοκάρισμα που προστατεύει από τυχαίο πάτημα του μοχλού, πρέπει να περιστρέψετε το μπλοκάρισμα, ώστε να είναι παράλληλα στο μοχλό και στη συνέχεια να τραβήξετε τον μοχλό προς το περίβλημα του εργαλείου. Αυτό ενεργοποιεί το εργαλείο. Πρέπει να επιτρέψετε στο εργαλείο να φτάσει στις ονομαστικές περιστροφές του και μόνο τότε να αρχίσετε να εργάζεστε.

Η διακοπή λειτουργίας του εργαλείου γίνεται αφού απελευθερώσετε τον μοχλό. Ο μοχλός μόνος του επιστρέφει στη θέση αδράνει-

ας και το μπλοκάρισμα προστατεύει τον μοχλό. Πρέπει να λάβετε υπόψη ότι η διάταξη μπορεί να κινηθεί ακόμη λίγο καιρό μετά. Μη βάζετε το εργαλείο πριν σταματήσει πλήρως η κίνηση της διάταξης.

Εργασία με σέγα
Στερεώστε το υπό κατεργασία αντικείμενο στον τόπο εργασίας π.χ. χρησιμοποιώντας σφιγκτήρες ξυλουργικής, μέγγενη κλπ. Μην κρατήσετε το προς κοπή υλικό με τα χέρια ή με άλλα μέλη του σώματος. Σε περίπτωση κοπής πρέπει να υποστηρίξετε το υλικό στις άκρες του και δίπλα στη γραμμή κοπής. Πρέπει να τοποθετήσετε τα υποστηρίγματα από δύο πλευρές της γραμμής κοπής, ώστε η λεπίδα να μη συνθλιβεί και να μην μπλοκαριστεί κατά την κοπή. Κατά την κοπή, η βάση του οδηγού πρέπει να υποστηριχτεί σε όλο το μήκος της στο προς κοπή υλικό. Έτσι διασφαλίζετε την κατάλληλη γωνία κλίσης της λεπίδας σε σχέση με το προς κοπή υλικό.
Κατά την εργασία, πιέστε το εργαλείο μόνο όταν απαιτείται η συμπίεση για ορισμένη εργασία. Μην πιέζετε υπερβολικά το υπό κατεργασία αντικείμενο γιατί μπορεί να προκαλέσετε σπάσιμο βελόνων και σοβαρούς τραυματισμούς. Πρέπει ακόμη να λάβετε υπόψη τα κομμάτια που μπορεί να εκτοξευτούν κατά την κατεργασία τους. Μην επιτρέπετε να προκαλέσουν αυτά κίνδυνο στον τόπο εργασίας. Κατά την κοπή, οδηγήστε τη σέγα κινώντας την χωρίς βαθμούς και πηδήματα . Μην τραβήξετε ξαφνικά και μην κυλίσετε τη σέγα προς τις πλευρές. Αυτό μπορεί να προκαλέσει σπάσιμο της λεπίδας. Η λεπίδα που περιέχεται στο σετ του εργαλείου, επιτρέπει την κοπή μετάλλου και πολλών πλαστικών, σε ίσια γραμμή και σε τοξοειδή γραμμή.
Όπου απαιτείται να ανανεώστε την κοπή, πρώτα πρέπει να ενεργοποιήσετε τη σέγα, να της επιστρέψετε να φτάσει στην ονομαστική ταχύτητά της και μόνο τότε να ενθέσετε προσεκτικά τη λεπίδα στον μηχανισμό συγκράτησής της.

ΣΥΝΤΗΡΗΣΗ

Ποτέ μη χρησιμοποιήσετε βενζίνη, διαλυτικό ή άλλο εύφλεκτο υγρό για τον καθαρισμό. Οι ατμοί ενδέχεται να αναφλεγούν προκαλώντας έκρηξη του εργαλείου και και σοβαρούς τραυματισμούς.
Τα διαλυτικά που χρησιμοποιούνται για τον καθαρισμό της λαβής εργαλείου/διάταξης και του κορμού μπορούν να μαλακώσουν τις στεγανοποιήσεις. Στεγνώστε με ακρίβεια το εργαλείο πριν από την εργασία.
Σε περίπτωση που παρατηρήσετε οποιαδήποτε ακατάλληλη λειτουργία του εργαλείου, πρέπει να το αποσυνδέσετε αμέσως από το πνευματικό σύστημα
Όλα τα εξαρτήματα του πνευματικού συστήματος πρέπει να προστατευτούν από ακαθαρσία. Ακαθαρσίες που ενδέχεται να εισέλθουν στο πνευματικό σύστημα μπορεί να καταστρέψουν το εργαλείο και άλλα εξαρτήματα του πνευματικού συστήματος.

Συντήρηση εργαλείου πριν από κάθε χρήση του
Αποσυνδέστε το εργαλείο από το πνευματικό σύστημα
Πριν από κάθε χρήση, εισαγάγετε μια μικρή ποσότητα συντηρητικού υγρού (π.χ. WD-40) μέσα από την είσοδο αέρα.
Συνδέστε το εργαλείο στο πνευματικό σύστημα και ενεργοποιήστε το για περίπου 30 δευτερόλεπτα. Έτσι το συντηρητικό υγρό θα διανεμηθεί μέσα στο εργαλείο και θα το καθαρίσει.
Αποσυνδέστε ξανά το εργαλείο από το πνευματικό σύστημα.
Χύστε μια μικρή ποσότητα λαδιού SAE 10 μέσα στο εργαλείο μέσα από το άνοιγμα εισόδου αέρα και τα ανοίγματα που προορίζονται γι' αυτόν τον σκοπό. Συνίσταται η χρήση του λαδιού SAE 10 που προορίζεται για τη συντήρηση των πνευματικών εργαλείων.
Συνδέστε το εργαλείο και ενεργοποιήστε το για λίγο.
Προσοχή! Το WD-40 δεν επιτρέπεται να χρησιμοποιηθεί ως κύριο λάδι λίπανσης.
Σκουπίστε το υπερβολικό λάδι που βγήκε μέσα από τα ανοίγματα εξόδου. Το λάδι που αφήνετε μπορεί να χαλάσει τις στεγανοποιήσεις του εργαλείου.

Άλλες ενέργειες συντήρησης
Πριν από κάθε χρήση πρέπει να ελέγχετε αν στο εργαλείο είναι ορατά κάποια ίχνη βλαβών. Αποκομιστές, λαβές εργαλείου/διάταξης και άτρακτοι πρέπει να είναι καθαροί.
Κάθε 6 μήνες ή μετά από 100 ώρες λειτουργίας πρέπει να παραδίδετε το εργαλείο για επιθεώρηση από εξειδικευμένο προσωπικό σε ένα συνεργείο. Αν το εργαλείο χρησιμοποιήθηκε χωρίς το συνιστώμενο σύστημα εισαγωγής αέρα, πρέπει να αυξήσετε τη συχνότητα των επιθεωρήσεών του.

Εξάλειψη δυσλειτουργιών
Πρέπει να σταματήσετε να χρησιμοποιείτε τη συσκευή αμέσως, αν παρατηρήσετε οποιαδήποτε βλάβη. Εργασία με ένα μη λειτουργικό εργαλείο μπορεί να προκαλέσει τραυματισμούς. Όλες οι επισκευές ή οι αντικαταστάσεις εξαρτημάτων του εργαλείου πρέπει να εκτελεστούν από εξειδικευμένο προσωπικό στο εξειδικευμένο συνεργείο.

Δυσλειτουργία	**Πιθανές λύσεις**
Το εργαλείο έχει πάρα πολύ χαμηλές περιστροφές ή δεν ενεργοποιείται.	Χύστε μια μικρή ποσότητα του WD-40 μέσα από το άνοιγμα εισόδου αέρα. Ενεργοποιήστε το εργαλείο για κάποια δευτερόλεπτα. Τα πτερύγια μπορεί να είναι συγκολλημένα στον πτερωτή. Ενεργοποιήστε το εργαλείο για περίπου 30 δευτερόλεπτα. Λιπάνετε το εργαλείο με μια μικρή ποσότητα λάδι. Προσοχή! Το υπερβολικό λάδι μπορεί να προκαλέσει μείωση της ισχύος του εργαλείου. Σε αυτή την περίπτωση, πρέπει να καθαρίσετε τον κινητήριο μηχανισμό.

Δυσλειτουργία	Πιθανές λύσεις
Το εργαλείο ενεργοποιείται και στη συνέχεια επιβραδύνει.	Ο συμπιεστής δεν διασφαλίζει την κατάλληλη ροή αέρα Το εργαλείο ενεργοποιείται με τον αέρα που συγκεντρώνεται στη δεξαμενή του συμπιεστή. Κατά το άδειασμα της δεξαμενή ο συμπιεστής δεν προλαβαίνει να συμπληρώσει τον αέρα. Πρέπει να συνδέσετε το εργαλείο σε έναν αποδοτικό συμπιεστή.
Ανεπαρκής ισχύς	Βεβαιωθείτε ότι οι σωλήνες που έχετε διαθέτουν την εσωτερική διάμετρο όπως τουλάχιστον αυτή ορίζεται στον πίνακα στο σημείο 3. Ελέγξτε τη ρύθμιση της πίεσης αν είναι προγραμματισμένη στη μέγιστη τιμή. Ελέγξτε αν το εργαλείο είναι με κατάλληλο τρόπο καθαρισμένο και λιπασμένο. Σε περίπτωση που δεν έχετε αποτελέσματα, παραδώστε το εργαλείο για επισκευή.

Ανταλλακτικά
Αναλυτικός κατάλογος ανταλλακτικών του προϊόντος υπάρχει στο τμήμα «Για κατέβασμα» στο δελτίο του προϊόντος στην ιστοσελίδα της TOYA SA: www.toya.pl.

Αφού ολοκληρώσετε την εργασία, πρέπει να καθαρίσετε το περίβλημα, τις σχισμές εξαερισμού, τους διακόπτες, την πρόσθετη λαβή και τα προστατευτικά με π.χ. ροή συμπιεσμένου αέρα με πίεση όχι μεγαλύτερη από 0,3 MPa, με μια βούρτσα ή ένα στεγνό ύφασμα χωρίς χημικά παρασκευάσματα ή απορρυπαντικά. Σκουπίστε το εργαλείο και τη λαβή με ένα στεγνό, καθαρό ύφασμα.

Τα μεταχειρισμένα εργαλεία είναι δευτερογενή υλικά - δεν επιτρέπεται να τα απορρίπτετε στους κάδους για οικιακά απόβλητα γιατί περιέχουν ουσίες επικίνδυνες για την ανθρώπινη υγεία και το περιβάλλον. Παρακαλούμε να συμβάλετε αποτελεσματικά στην αποτελεσματική χρησιμοποίηση των πόρων και την προστασία του φυσικού περιβάλλοντος παραδίδοντας το μεταχειρισμένο εργαλείο στον τόπο διάθεσης μεταχειρισμένων συσκευών. Για να μειώσετε την ποσότητα των απορριμμάτων που διαθέτονται, απαραίτητη είναι η επαναχρησιμοποίηση, η ανακύκλωση ή η ανάκτηση με άλλον τρόπο.

TOYA S.A.
ul. Sołtysowicka 13 - 15
51 - 168 Wrocław
tel.: 071 32 46 200
fax: 071 32 46 373
e-mail: biuro@yato.pl

ODDZIAŁ WARSZAWSKI
Teren ProLogis Park Nadarzyn
al. Kasztanowa 160
05 - 831 Młochów k. Nadarzyna
tel.: 022 73 82 800
fax: 022 73 82 828

TOYA ROMANIA SA
Soseaua Odai 109-123
Sector 1, Bucuresti
www.yato.ro
office@yato.ro
tel: 031 710 8692
fax 0317104008

DEKLARACJA ZGODNOŚCI
DECLARATION OF CONFORMITY
DECLARAȚIE DE CONFORMITATE

0224/YT-09955/EC/2024

Deklarujemy z pełną odpowiedzialnością, że niżej wymienione wyroby:
We declare and guarantee with full responsibility that the following products:
Declarăm și garantăm pe proprie răspundere că produsele următoare:

Wyrzynarka pneumatyczna; 0,63 MPa; 6/2 mm; 9000 min^{-1}; nr kat.: YT-09955
Air body saw; 0,63 MPa; 6/2 mm; 9000 min^{-1}; item no. YT-09955
Fierastrau pneumatic; 0,63 MPa; 6/2 mm; 9000 min^{-1}; cod articol. YT-09955

do których odnosi się niniejsza deklaracja, są zgodne z poniższymi normami:
meet requirements of the following European Standards / Technical Specifications:
satisfac cerințele Standardelor europene / Specificațiilor tehnice următoare:

EN ISO 11148-12:2012

i spełniają wymagania dyrektyw:
and fulfill requirements of the following European Directives:
și satisfac cerințele Directivelor europene următoare:

2006/42/WE Maszyny i urządzenia bezpieczeństwa
2006/42/EC Machinery and safety elements
2006/42/WE Directiva pentru utilaje și dispozitive de siguranță (H.G. nr. 1029/2008)

Numer seryjny: dotyczy wszystkich numerów seryjnych urządzeń wymienionych w deklaracji
Serial number: concern all serials numbers of item(s) mentioned in this declaration
Număr de serie: se referă la toate numere de serie ale articolelor specificate în această declarație
Rok budowy / produkcji: | Year of production: | Anul de fabricație: 2024

Nazwisko i adres osoby upoważnionej do przygotowania dokumentacji technicznej:
The person authorized to compile the technical file:
Persoana autorizată să întocmească dosarul tehnic:
Tomasz Zych
TOYA S.A., ul. Sołtysowicka 13 - 15, 51-168 Wrocław, Polska | Poland | Polonia

TOYA SPÓŁKA AKCYJNA
SPECJALISTA DS. TECHNICZNYCH
TOMASZ ZYCH

Wrocław, 2024.02.01
(miejsce i data wystawienia)

(nazwisko i podpis osoby upoważnionej)