KARTA KATALOGOWA
Listwa zaciskowa w korpusie szara Cu/Al: 16-95mm²



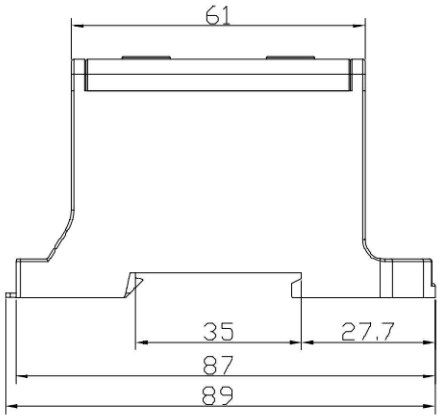

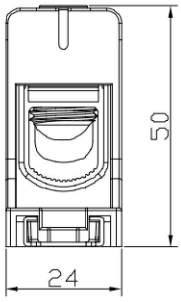

Informacje ogólne	
Symbol	E.4151/SZ
EAN	5908793101438
Certyfikaty i normy	
CE, PN-EN 60947-7-1:2012	
Link do deklaracji	
https://www.pawbol.pl/wp-content/uploads/2024/01/E.04JX-Listwy-zaciskowe-w-korpusie.pdf	
Dane techniczne obudowy	
Kolor	Szary
Dane elektryczne i parametry	
Napięcie znamionowe izolacji	800V
Prąd znamionowy	Al: 220A / Cu: 245A
Liczba biegunów	1
Temperatura pracy	Od -40°C do 85°C
Wymiary	
Wysokość	50mm
Szerokość	24mm
Długość	89mm
Waga	95g
Informacje montażowe	
Sposób montażu	Szyna TH35, płyta montażowa, do podłoża
Typ połączenia	Śrubowy, klucz imbusowy
Przekroje przewodów w mm²	Cu/Al: 16-95mm²
Do przewodów typu drut	TAK
Do przewodów typu linka	TAK
Pakowanie	
Ilość sztuk w opakowaniu	5

Siedziba Spółki:
34-120 Andrychów, ul. Batorego 37a
Oddział:
32-640 Zator, ul. Władysława Grabskiego 29

Sąd Rejonowy dla Krakowa - Śródmieścia w Krakowie
XII Wydział Gospodarczy, KRS 0000221812
NIP 551-23-84-957
REGON 356891977

Tel: +48 (33) 870-12-05
Fax: +48 (33) 300-33-95
E-mail: firma@pawbol.pl
http://www.pawbol.pl