# KARTA KATALOGOWA
## Listwa zaciskowa w korpusie szara Cu/Al: 35-240mm²



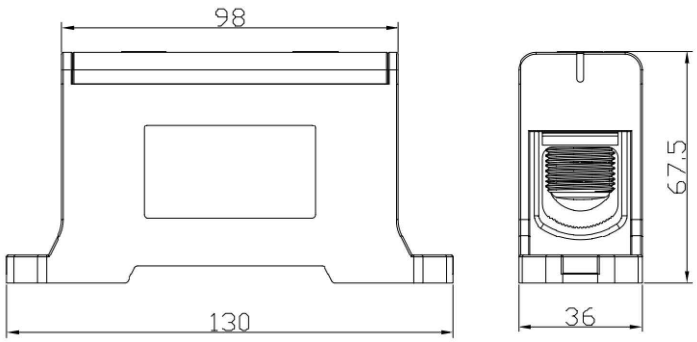


| | |
|---|---|
| **Informacje ogólne** | |
| Symbol | E.4154/SZ |
| EAN | 5908793101520 |
| **Certyfikaty i normy** | |
| CE, PN-EN 60947-7-1:2012 | |
| **Link do deklaracji** | |
| https://www.pawbol.pl/wp-content/uploads/2024/01/E.04JX-Listwy-zaciskowe-w-korpusie.pdf | |
| **Dane techniczne obudowy** | |
| Kolor | Szary |
| **Dane elektryczne i parametry** | |
| Napięcie znamionowe izolacji | 800V |
| Prąd znamionowy | Al: 380A / Cu: 425A |
| Liczba biegunów | 1 |
| Temperatura pracy | Od -40°C do 85°C |
| **Wymiary** | |
| Wysokość | 67,5mm |
| Szerokość | 36mm |
| Długość | 130mm |
| Waga | 300g |
| **Informacje montażowe** | |
| Sposób montażu | Płyta montażowa, do podłoża |
| Typ połączenia | Śrubowy, klucz imbusowy |
| Przekroje przewodów w mm² | Cu/Al: 35-240mm² |
| Do przewodów typu drut | TAK |
| Do przewodów typu linka | TAK |
| **Pakowanie** | |
| Ilość sztuk w opakowaniu | 5 |



Siedziba Spółki:
34-120 Andrychów, ul. Batorego 37a
Oddział:
32-640 Zator, ul. Władysława Grabskiego 29

Sąd Rejonowy dla Krakowa - Śródmieścia w Krakowie
XII Wydział Gospodarczy, KRS 0000221812
NIP 551-23-84-957
REGON 356891977

Tel: +48 (33) 870-12-05
Fax: +48 (33) 300-33-95
E-mail: firma@pawbol.pl
http://www.pawbol.pl