KARTA KATALOGOWA
Rozdzielnica modułowa, natynkowa, S-36, 2x18



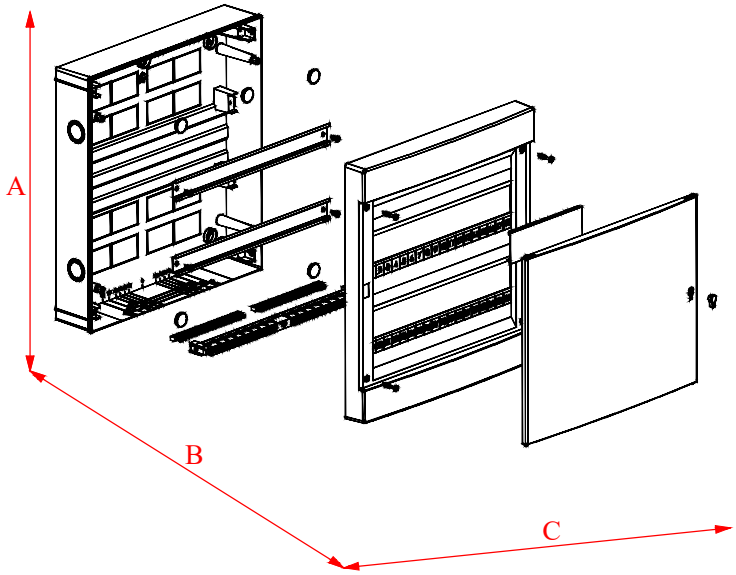

Informacje ogólne	
Symbol	C.1336/2-P
EAN	5901350801611
Certyfikaty i normy	
CE, PN-EN 60670-1:2007/A1:2013-06; PN-EN 60670-24:2013-10; PN-EN IEC 63000:2019-01	
Link do deklaracji	
https://www.pawbol.pl/wp-content/uploads/2024/05/C.06-Rozdzielnica-uniwersalna-C.13XX-NT.pdf	
Dane techniczne obudowy	
Kolor	Biały, drzwi przeźroczyste
Materiał	Obudowa: PS (polistyren); Drzwi: PC (poliwęglan)
Ilość miejsc modułowych na zabezpieczenia	2x18
Dane elektryczne i parametry	
Napięcie znamionowe izolacji	400V
Prąd znamionowy	63A max.
Klasa ochronności	II
Stopień ochrony IP	IP40
Temperatura pracy	Od -15°C do +60°C
Wymiary	
Wysokość (wymiar A)	425mm
Szerokość (wymiar B)	119mm
Długość (wymiar C)	389mm
Waga	2,6kg
Informacje montażowe	
Sposób montażu	Natynkowy n/t
Zamykana na kluczyk	TAK (kluczyk C.15-ZM, możliwość zakupu osobno)
Zawiera szynę TH35 z wkrętami montażowymi	TAK
Zawiera szynę izolacyjną	TAK
Zawiera instrukcję montażu	TAK
Pakowanie	
Ilość sztuk w opakowaniu zbiorczym	1szt. / 1szt.

Siedziba Spółki:
34-120 Andrychów, ul. Batorego 37a
Oddział:
32-640 Zator, ul. Władysława Grabskiego 29

Sąd Rejonowy dla Krakowa - Śródmieścia w Krakowie
XII Wydział Gospodarczy, KRS 0000221812
NIP 551-23-84-957
REGON 356891977

Tel: +48 (33) 870-12-05
Fax: +48 (33) 300-33-95
E-mail: firma@pawbol.pl
http://www.pawbol.pl