28933 ROUNDA V2LED18W-NW-SR

Oprawa typu downlight

5905339289339





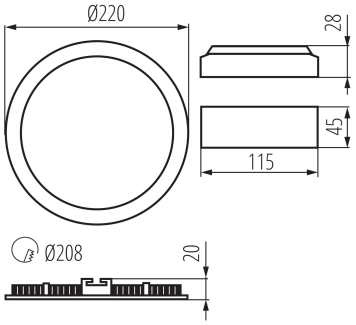

Kanlux ROUNDA V2LED to nowa wersja popularnych okrągłych opraw typu downlight do użytku wewnętrznego. Downlighty te łączą w sobie estetyczne wzornictwo ze światłem uzyskiwanym dzięki technologii LED. Wysoka klasa szczelności IP44 zapobiega wnikaniu wody i kurzu do wnętrza.

DANE OGÓLNE:

Kolor: srebrny
Miejsce montażu: do wbudowania w sufit
Miejsce zastosowania: wewnątrz
Minimalna odległość od oświetlanego obiektu : 0,5m
Możliwość współpracy ze ściemniaczem: nie
Wyrób nie nadający się do okrywania materiałem termoizolacyjnym: tak
Wysokość [mm]: 20
Średnica [mm]: 220
Otwór montażowy [mm] : Ø208
Zintegrowane źródło światła LED: tak

DANE TECHNICZNE:

Napięcie znamionowe [V]: 220-240 AC
Częstotliwość znamionowa [Hz] : 50
Moc maksymalna [W]: 18
Klasa ochronności przed porażeniem elektrycznym : II
Materiał klosza: tworzywo sztuczne
Rodzaj diody: LED SMD
Strumień świetlny [lm]: 1080
Użyteczny strumień świetlny źródła światła Φuse [lm] : 2100
Użyteczny strumień świetlny źródła światła Φuse [lm] : w kuli (360°)
Barwa światła: biała
Skorelowana temperatura barwowa [K] : 4000
Jednolitość barwy w elipsach McAdama : ≤6
Wskaźnik oddawania barw: 80
Trzonek (Źródło światła) : wires
Trwałość [h]: 15000
Ilość cykli wł/wył : ≥20000
Kąt świecenia [°]: 110
Skuteczność świetlna lampy [lm/W] : 60
Zakres temperatury otoczenia, na którą może być narażony wyrób [°C]: 5÷25
Materiał obudowy: stop aluminium
Rodzaj przyłącza: wolne końce przewodów

Dokument utworzono: 21.06.2024, 17:06
Zastrzega się możliwość wprowadzenia zmian technicznych. Dane zawarte w tym katalogu nie są prawnie wiążące.
Fotometria: wyniki uzyskane podczas badania konkretnego egzemplarza.

PL

28933 ROUNDA V2LED18W-NW-SR

Oprawa typu downlight



Długość przewodu [m]: 0.05
Przekrój przewodu [mm²]: 0.75
Czas nagrzewania lampy [s]: ≤1
Czas zapłonu lampy [s]: ≤0,5
Stopień IP: 44/20

DANE LOGISTYCZNE:

Jednostka miary: sztuka
Jak pakowane: 20
Ilość sztuk w opakowaniu pośrednim: 1
Ilość sztuk w opakowaniu zbiorczym: 20
Masa jednostkowa netto [g]: 354
Gramatura [g]: 486
Waga sztuki brutto [g]: 478
Długość opakowania jednostkowego [cm]: 23
Szerokość opakowania jednostkowego [cm]: 3
Wysokość opakowania jednostkowego [cm]: 29
Waga kartonu [kg]: 9.72
Szerokość kartonu [cm]: 34
Wysokość kartonu [cm]: 31.5
Długość kartonu [cm]: 48
Objętość kartonu [m³]: 0.051408

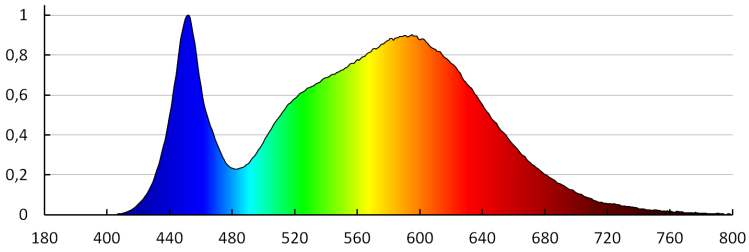

Dokument utworzono: 21.06.2024, 17:06
Zastrzega się możliwość wprowadzenia zmian technicznych. Dane zawarte w tym katalogu nie są prawnie wiążące.
Fotometria: wyniki uzyskane podczas badania konkretnego egzemplarza.

PL

28933 ROUNDA V2LED18W-NW-SR

Oprawa typu downlight

