KARTA KATALOGOWA

Dane podstawowe:

Nazwa:	**GNIAZDO TV-RADIO**
Typ:	**KOŃCOWE**
Producent:	**Panasonic**
Seria:	**LINNERA S**
Nr katalogowy:	**91440021**
Kolor:	**biały**



* Produkt bez ramki

Przeznaczony do: Instalacji RTV analogowych i cyfrowych

Doprowadzenie sygnału: Częstotliwość 5÷862 MHz

Porty wyjściowe zgodne z normą: IEC 60169-2

DANE TECHNICZNE

		5 ÷ 70 RETURN B1	88 ÷ 108 FM	120 ÷ 174 LOW S dolne pasmo specjalne S2÷S8	174 ÷ 230 B III VHF III K06÷K12	230 ÷ 470 HIGH S hyperband górne pasmo specjalne S9÷S38	470 ÷ 862 MHz UHF K21÷K69
Tłumienność sprzężenia	WE→R	-	1,5 dB	-	-	-	-
	WE→TV	1 dB	-	1 dB	1 dB	1 dB	1,5 dB
Tłumienność niedopasowania	R	-	12 dB	-	-	-	-
	TV	13 dB	-	14 dB	14 dB	16 dB	11 dB
	WE	18 dB	15 dB	14 dB	15 dB	15 dB	11 dB
Współczynnik ekranowania		83 dB	83 dB	83 dB	82 dB	82 dB	81 dB
Tłumienność przenikowa R↔TV		≥27,7 dB					
Impedancja falowa WE i WY		75 Ω					

ELPEAK Sp. z o.o.
ul. H. Krupanka 83, 41-100 Siemianowice Śląskie
tel. +48 32 601 23 10
e-mail: zamowienia@elpeak.pl;
www: www.elpeak.eu

CHARAKTERYSTYKI

Tłumienność sprzężenia WE→TV

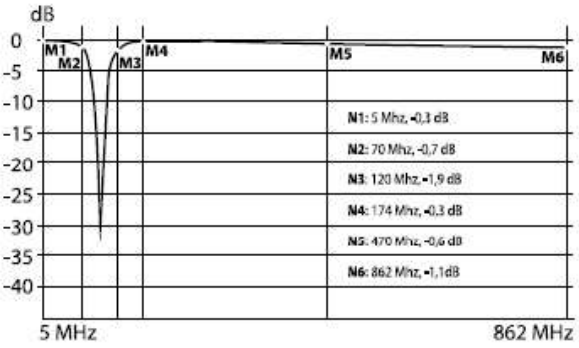

Tłumienność sprzężenia WE→R

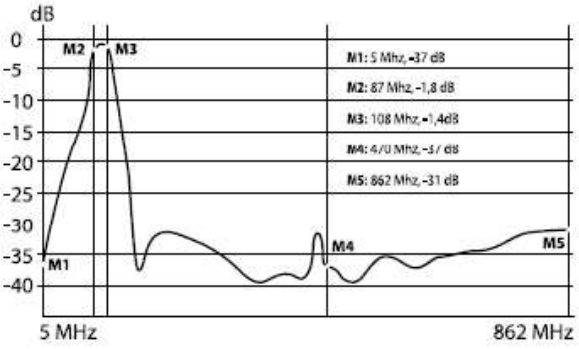

SCHEMAT

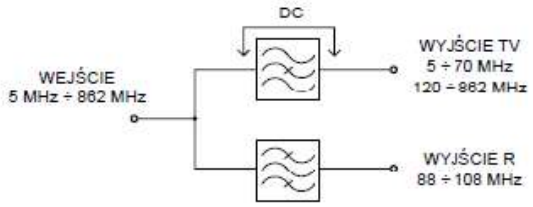

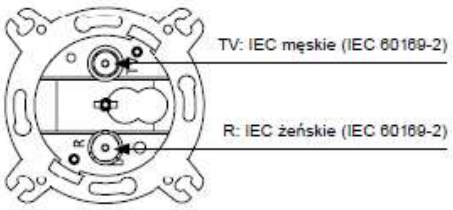

WYMIARY

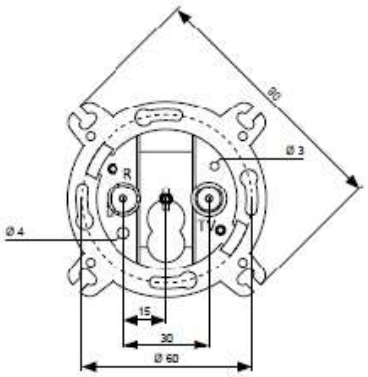

Gniazdo spełnia wymagania zasadnicze zawarte w normach:

PN-EN 50083:2003	Sieci kablowe służące do rozprowadzania sygnałów: telewizyjnych, radiofonicznych i usług interaktywnych. Część 2: Kompatybilność elektromagnetyczna urządzeń. Rozdział: 5.4, Tablica 8, Klasa A;
PN-EN 50083:2002	Sieci kablowe służące do rozprowadzania sygnałów: telewizyjnych, radiofonicznych i usług interaktywnych. Część 4: Pasywne urządzenia szerokopasmowe dla współosiowych sieci kablowych. Rozdział: 5.3
PN-EN 60728-11:2005(U)	Sieci kablowe służące do rozprowadzania sygnałów: telewizyjnych, radiofonicznych i usług multimedialnych. Część 11: Wymagania bezpieczeństwa. Rozdziały: 10.2, 10.3.

ELPEAK Sp. z o.o.
ul. H. Krupanka 83, 41-100 Siemianowice Śląskie
tel. +48 32 601 23 10
e-mail: zamowienia@elpeak.pl;
www: www.elpeak.eu

MONTAŻ

1. Przygotować końcówkę przewodu antenowego do podłączenia tzn. odizolować żyłę przewodu koncentrycznego odcinając na tej samej wysokości izolację zewnętrzną, oplot oraz ośrodek kabla (rys.1).
2. Odkręcić śrubę dociskową w gnieździe antenowym (rys.2).
3. Wprowadzić przewód antenowy tak aby ostrze gniazda weszło pomiędzy oplot a izolację zewnętrzną. Należy sprawdzić poprawność wprowadzenia żyły przewodu do zacisku wejściowego (rys.4).
4. Dokręcić śrubę dociskową w gnieździe antenowym (rys.5).
5. Włożyć gniazdo do puszki instalacyjnej Ø60 mm i w zależności od rodzaju puszki, zamocować łapkami lub wkrętami mocującymi.
6. Nałożyć ramkę wraz z pokrywką na korpus gniazda.

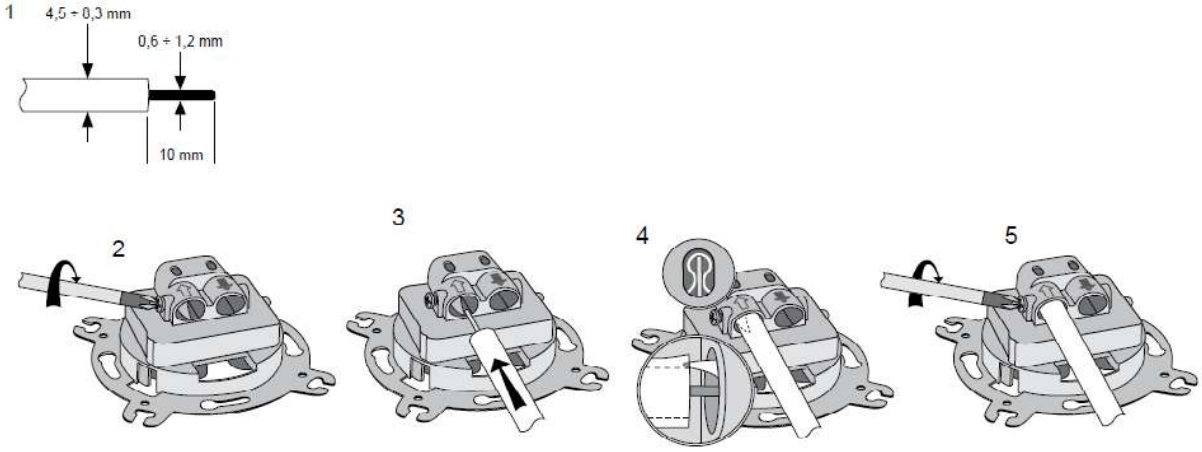

PRZYKŁADOWE ZASTOSOWANIE

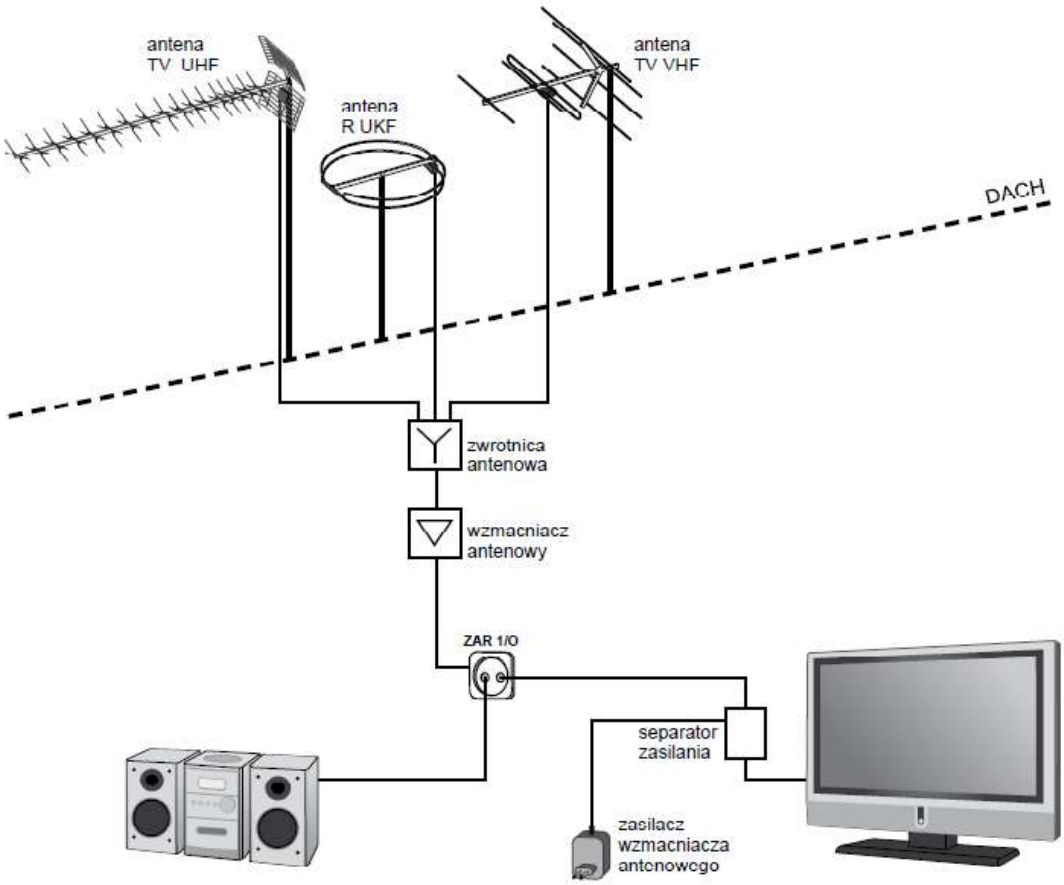

ELPEAK Sp. z o.o.
ul. H. Krupanka 83, 41-100 Siemianowice Śląskie
tel. +48 32 601 23 10
e-mail: zamowienia@elpeak.pl;
www: www.elpeak.eu

ELPEAK Sp. z o.o.
ul. H. Krupanka 83, 41-100 Siemianowice Śląskie
tel. +48 32 601 23 10
e-mail: zamowienia@elpeak.pl;
www: www.elpeak.eu