KEXN2

KLUCZ KĄTOWY DO WYŁĄCZNIKÓW KE



Seria produktu		KEXN2
Charakterystyka ogólna		
Charakterystyka ogólna		
Kształt klucza		Kątowy
Właściwości mechaniczne		
Masa	g	13
Wymiary		

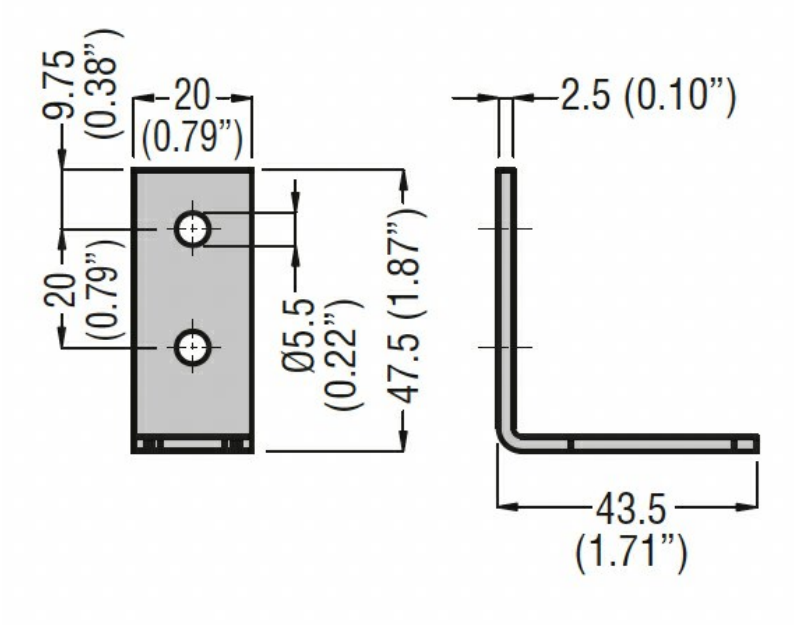

Certyfikaty i zgodność

Zgodność	
	CSA C22.2 n°14
	IEC/EN 60204
	IEC/EN 60947-1
	IEC/EN 60947-5-1
	UL508
	UNI EN ISO 14119
Certyfikaty	
	cULus
	EAC

Klasyfikacja ETIM

ETIM 8,0	EC002498 - Akcesoria/części zamienne do aparatury niskonapięciowej

The characteristics described in this document are subject to updates or modifications at any time. The descriptions, technical and functional information, illustrations and instructions in this brochure are purely illustrative, and are consequently not contractually binding