EXP1001

MODUŁ ROZSZERZEŃ. 4 WYJŚCIA PÓŁPRZEWODNIKOWE



Przeznaczenie produktu			Moduły rozszerzeń do urządzeń tablicowych – wejścia/wyjścia
Seria produktu			EXP1001
Charakterystyka ogólna			
Opis			4 wyjścia półprzewodnikowe, izolowane optycznie
Funkcje			Wejścia i wyjścia
Kompatybilność z produktami LOVATO Electric			
	Mierniki cyfrowe		
		DMG600/601/611	Tak
	Cyfrowe analizatory sieci		
		DMG7000	Tak
		DMG7500	Tak
		DMG8000	Tak
		DMG9000	Tak
	Automatyczne regulatory współczynnika mocy		
		DCRG8	Tak
	Automatyczne przełączniki układów SZR		
		ATL610	Tak
		ATL800/900	Tak
	Sterowniki pomp przeciwpożarowych		
		FFLRA400	Tak
	Sterowniki agregatów prądotwórczych		
		RGK750/RGK8/RGK9	Tak
Wejście i wyjście			
Wyjścia analogowe			
		Liczba wyjść analogowych	Nr. 4
Właściwości mechaniczne			
Masa			g 54
Wymiary			

The characteristics described in this document are subject to updates or modifications at any time. The descriptions, technical and functional information, illustrations and instructions in this brochure are purely illustrative, and are consequently not contractually binding

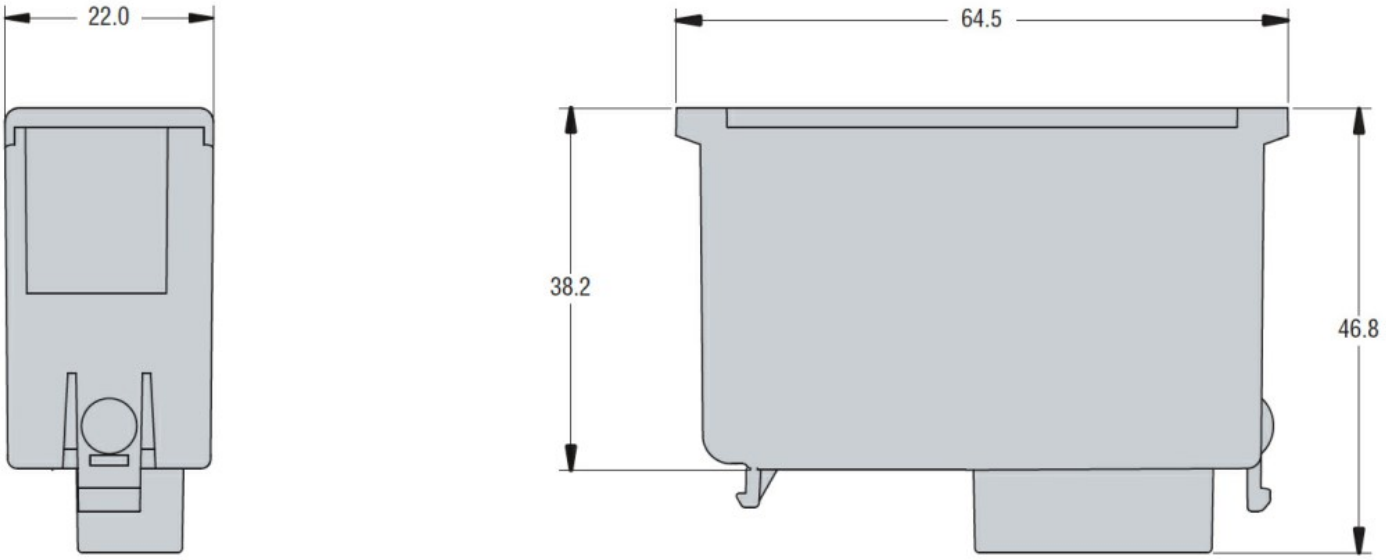

Schemat połączeń elektrycznych

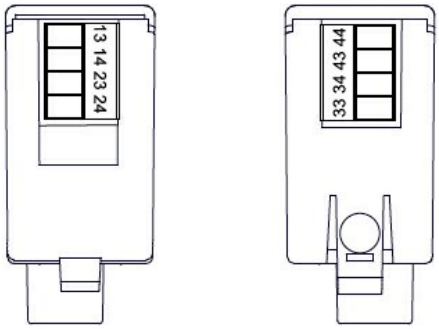

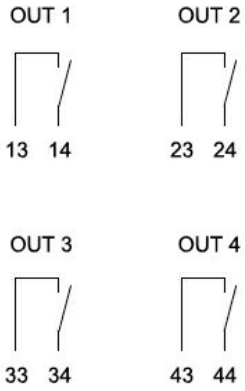

Certyfikaty i zgodność

Zgodność	
	CSA C22.2 n° 14
	IEC/EN 61000-6-2
	IEC/EN 61000-6-3
	IEC/EN 61010-1
	UL508
Certyfikaty	
	cULus
	EAC

Klasyfikacja ETIM

ETIM 8,0	EC002498 - Akcesoria/części zamienne do aparatury niskonapięciowej

The characteristics described in this document are subject to updates or modifications at any time. The descriptions, technical and functional information, illustrations and instructions in this brochure are purely illustrative, and are consequently not contractually binding