karta katalogowa | nr katalogowy: 221-425

złączka instalacyjna z dźwignią; do wszystkich rodzajów przewodów; maks. 4 mm²; 5-przew.; kolor obudowy przezroczysty; temperatura otoczenia maks. 85°C (T85); 4,00 mm²; transparentny

https://www.wago.com/221-425

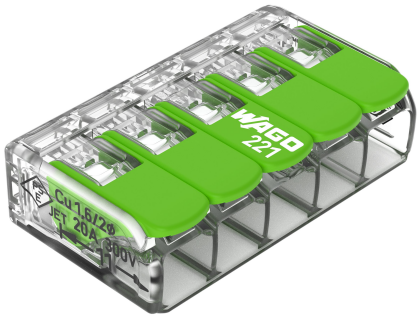

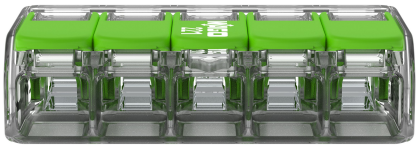

kolor: ☐ przezroczysty

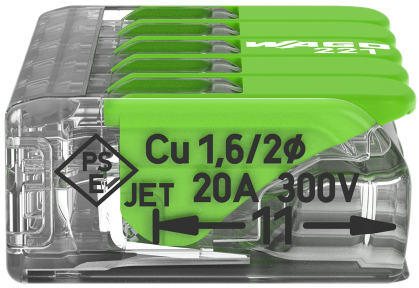





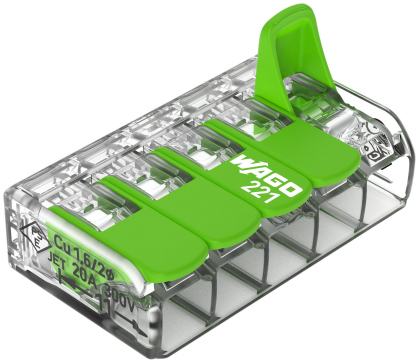

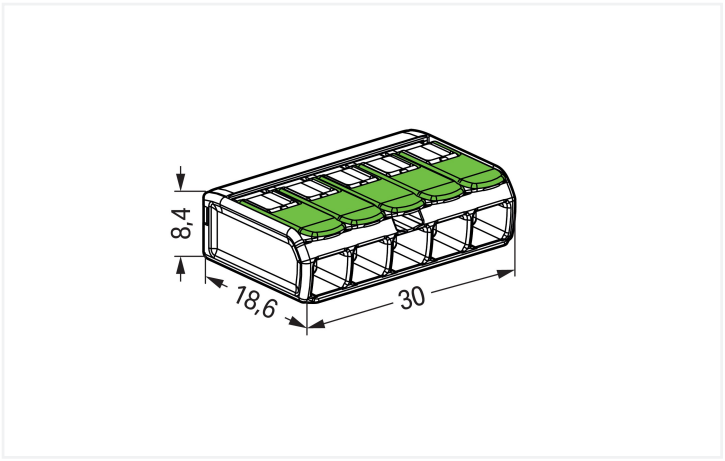
8,4
18,6
30

Korzyści:

- łatwa obsługa: podnieść dźwignię, wsunąć przewód, opuścić dźwignię
- dostępne wersje 2-, 3- i 5-przewodowe
- komfortowy montaż przewodów o przekroju od 0,14 do 4 mm²
- montaż przewodów jedno- i wielodrutowych oraz linkowych
- oszczędność czasu dla monterów i producentów urządzeń
- szybkie podłączanie urządzeń o dużej mocy
- bezpieczeństwo przy instalacji długich przewodów o większych przekrojach
- adapter montażowy do montażu zgodnego z normami
- możliwość mocowania zgodnie z potrzebami klienta

Wskazówki

Wskazówki dotyczące bezpiecznego użytkowania	**Uwaga: należy przestrzegać zasad dotyczących obsługi i bezpieczeństwa!** • **Wyłącznie do użytku wykwalifikowanego elektromontera!** • Nie pracować przy urządzeniach znajdujących się pod napięciem! • Stosować tylko zgodnie z przeznaczeniem! • Przestrzegać krajowych przepisów/norm/dyrektyw! • Uwzględniać dane techniczne wyrobu! • Przestrzegać dopuszczalnej liczby potencjałów na zacisku! • Nie stosować uszkodzonych/zabrudzonych komponentów! • Przestrzegać zalecanych typów przewodów, przekrojów i długości odizolowywania! • Wprowadzać przewód do zacisku aż do oporu! • Stosować wyłącznie oryginalne akcesoria! **Udostępniać dalej tylko z instrukcją obsługi!**
Wskazówka dotyczące bezpieczeństwa	w instalacjach uziemionych

Parametry elektryczne

parametry znamionowe wg		EN 60664	
kategoria przepięć	III	III	II
stopień zanieczyszczenia	3	2	2
napięcie znamionowe	-	-	450 V
znamionowe napięcie udarowe	-	-	4 kV
prąd znamionowy	-	-	32 A

dane aprobacyjne wg		UL 486C	
Use Group	B	C	D
napięcie znamionowe	-	600 V	-
prąd znamionowy	-	20 A	-

Parametry zacisków

zaciski	5
łączna liczba potencjałów	1

Typ połączenia 1

technika podłączania przewodu	CAGE CLAMP®
sposób otwierania zacisku	dźwignia
materiał podłączanego przewodu	miedź
przekrój znamionowy	4 mm² / 12 AWG
przewód jednodrutowy	0,2 … 4 mm² / 24 … 12 AWG
przewód wielodrutowy	0,2 … 4 mm² / 24 … 12 AWG
przewód linkowy	0,14 … 4 mm² / 24 … 12 AWG
długość odizolowania przewodu	11 mm / 0.43 in
kierunek oprzewodowania	oprzewodowanie z boku

Wymiary

szerokość	30 mm / 1.181 in
wysokość	8,4 mm / 0.327 in
głębokość	18,6 mm / 0.732 in

Dane materiałowe

specyfikacja danych materiałowych	patrz tutaj
kolor	przezroczysty
grupa materiału izolacyjnego	IIIa
materiał obudowy	bio-circular PC
materiał izolacyjny	poliwęglan (PC)
materiał izolacyjny elementu otwierającego zacisk	PBT made partially from post-consumer recycled material
klasa palności wg UL 94	V2
obciążenie ogniowe	0,111 MJ
kolor elementu otwierającego zacisk	zielony
masa	4,1 g

Warunki środowiskowe

temperatura otoczenia (praca)	+85°C
długotrwała temperatura pracy	105°C
oznaczenie T wg EN 60998	T85

Dane handlowe

ETIM 9.0	EC000446
ETIM 8.0	EC000446
szt./opak.	250 (25) szt.
rodzaj opakowania	karton
kraj pochodzenia	DE
GTIN	4066966345285
numer taryfy celnej	85369010000

Zgodność z wymaganiami ochrony środowiska

Status zgodności z dyrektywą RoHS	Compliant,No Exemption

Dokonywanie zmian zastrzeżone. Należy stosować się do dokumentacji technicznej produktów.

Aktualne adresy – patrz: www.wago.com