Pushing Performance
Since 1945

DIN-Signal 2C048MS-3,0C1-2

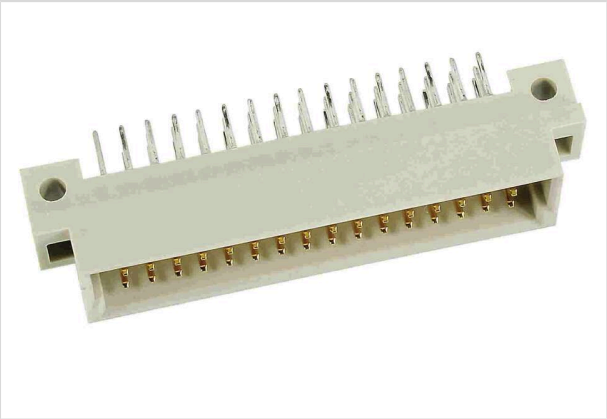

Ilustracje mają charakter wyłącznie poglądowy. Należy zapoznać się z opisem produktu.

Numer części	09 23 148 6922
Specyfikacje	DIN-Signal 2C048MS-3,0C1-2
HARTING eCatalogue	https://b2b.harting.com/09231486922

Identyfikacja

Kategoria	Złącza
Seria	DIN 41612
Identyfikacja	Typ 2C
Element	Złącze męskie
Opis kontaktu	Prosty

Wersja

Metoda przyłączenia	Lutowane na fali
Typ połącznia	Motherboard do daughtercard Mezzanine PCB do przewód
Liczba kontaktów	48
Konfiguracja kontaktów	Rzędy a, b i c, pozycje 1, 2, ... , 15, 16
Długość przyłączenia	3 mm
Kodowanie	Kodowanie ze stratą kontaktu
Mocowanie do PCB	Z kołnierzem mocującym

Charakterystyka techniczna

Rzędy kontaktów	3
Rozstaw kontaktów (strona przyłączeniowa)	2.54 mm
Rozstaw kontaktów (strona łączeniowa)	2.54 mm
Prąd znamionowy	2 A
Prąd znamionowy	Prąd znamionowy mierzony przy temp. 20°C, szczegóły na krzywej charakterystyki
Odstęp izolacyjny	≥1.2 mm

Należy odnosić się do dokumentacji użytkownika aby uzyskać pełne oraz aktualne dane. Równocześnie należy odnotować że użytkownik jest odpowiedzialny za sprawdzenie funkcjonalności, zgodności z wymaganym prawem oraz dyrektywami jak również za zapewnienie bezpieczeństwa pod kątem elektrycznym dla konkretnej aplikacji.
HARTING Electronics GmbH | Marienwerderstraße 3 | 32339 Espelkamp | Germany
Phone +49 5772 47-97200 | electronics@HARTING.com | www.HARTING.com

Pushing Performance
Since 1945

Charakterystyka techniczna

Długość drogi upływu	≥1.2 mm
Rezystancja izolacji	$>10^{12}$ Ω
Rezystancja styku	≤20 mΩ
Ograniczenie temperaturowe	-55 ... +125 °C
Siła łączenia	≤45 N
Siła wycofania	≤30 N
Klasa właściwości	2 zgodnie z IEC 60603-2
Ilość łączeń	≥400
Napięcie testowe $U_{r.m.s.}$	1 kV
Grupa izolacyjna	IIIa (175 ≤ CTI < 400)
Hot plugging	Nie

Właściwości materiału

Materiał (wkładu)	Żywica termoplastyczna, wzmocniona włóknem szklanym
Kolor (wkład)	RAL 7032 (szary żwirowy)
Materiał (kontaktów)	Stop miedzi
Powierzchnia (kontakty)	Au na NiP na Ni Strona łączeniowa Sn na Ni Strona przyłączeniowa
Klasa palności materiału zgodnie z UL 94	V-0
RoHS	zgodny
ELV status	zgodny
China RoHS	e
REACH Aneks XVII substancje	Niezawarte
REACH ANEKS XIV substancje	Niezawarte
REACH SVHC substancje	Niezawarte
Propozycja Kalifornijska 65	Tak
Propozycja Kalifornijska 65	Trójtlenek antymonu Ołów Nikiel
Ochrona przeciwpożarowa w pojazdach szynowych	EN 45545-2 (2020-08)
Zestaw wymagań z poziomami zagrożeń	R26

HARTING Electronics GmbH | Marienwerderstraße 3 | 32339 Espelkamp | Germany
Phone +49 5772 47-97200 | electronics@HARTING.com | www.HARTING.com

Pushing Performance
Since 1945

Specyfikacje i zgodność

Dane techniczne	IEC 60603-2 (komplementarnie)
UL / CSA	UL 1977 ECBT2.E102079 CSA-C22.2 No. 182.3 ECBT8.E102079
Klasyfikacja zastosowań w kolejnictwie	F4/I3 zgodnie z NFF 16-101/102

Informacje handlowe

Rozmiar opakowania	20
Waga netto	5 g
Kraj pochodzenia	Niemcy
Numer europejskiej taryfy celnej	85366990
GTIN	5713140041684
ETIM	EC002637

Krzywa obciążalności prądowej

Obciążalność prądowa złączy jest ograniczona przez obciążalność termiczną materiału kontaktów łącznie z połączeniami oraz komponentami izolacyjnymi. Krzywa obowiązuje dla ciągłego obciążenia prądowego (bez występowania przerw w obciążeniu) jednorodnych dla każdego elementu styku, bez przekraczania maksymalnej wartości dopuszczalnej temperatury.
Techniki pomiarowe i badawcze zgodnie z IEC 60512-5-2

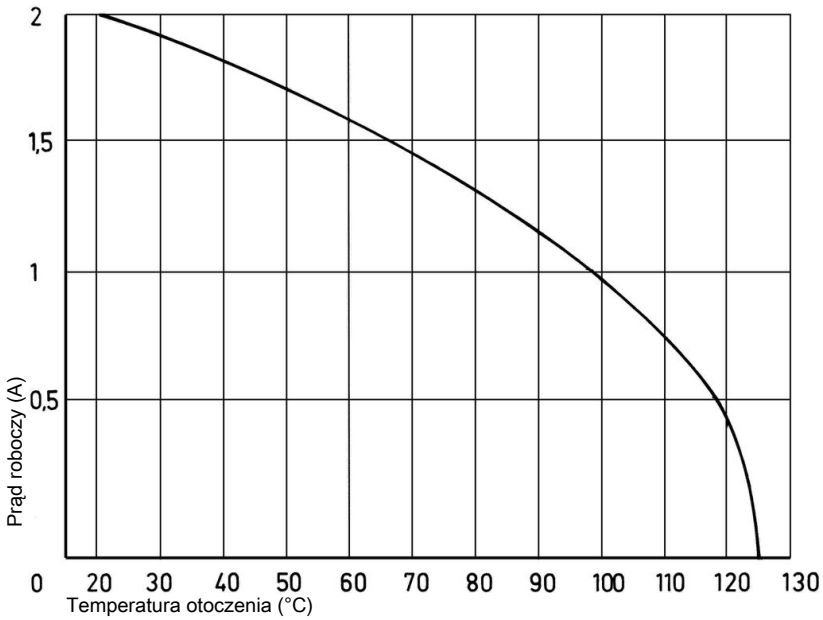

Kodowanie ze stratą kontaktu
Aby uniknąć błędnego połączenia sąsiednich złączy, wymagany jest system kodowania.
Kodowanie jest realizowane przy pomocy pinu kodującego, który jest wprowadzany do wybranej komory złącza żeńskiego (do otworu na kontakt musi zostać wprowadzony kontakt żeński!).
Przeciwległy kontakt męski musi zostać usunięty przy pomocy specjalnego narzędzia. Zaleca się używać liczby pinów kodujących w stosunku do ogólnej liczby kontaktów na złącze: 3 piny kodujące dla 64 kontaktów, 7 pinów dla 160 kontaktów.
Pin kodujący 09 02 000 9901
Narzędzie do demontażu kontaktów męskich 09 99 000 0133

Należy odnosić się do dokumentacji użytkownika aby uzyskać pełne oraz aktualne dane. Równocześnie należy odnotować że użytkownik jest odpowiedzialny za sprawdzenie funkcjonalności, zgodności z wymaganym prawem oraz dyrektywami jak również za zapewnienie bezpieczeństwa pod kątem elektrycznym dla konkretnej aplikacji.
HARTING Electronics GmbH | Marienwerderstraße 3 | 32339 Espelkamp | Germany
Phone +49 5772 47-97200 | electronics@HARTING.com | www.HARTING.com

Pushing Performance
Since 1945

Przekrój poprzeczny przyłącza lutowanego

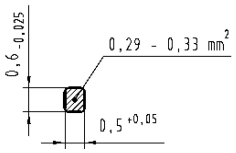

Instrukcje lutowania

Złącza powinny być chronione w trakcie lutowania. W przeciwnym razie mogą zostać zanieczyszczone w wyniku lutowania lub zdeformowane w wyniku przegrzania.
1) W przypadku prototypów i krótkich serii należy chronić złącza za pomocą przemysłowej taśmy klejącej, np. Tesaband 4331 (www.tesa.de). Należy przykryć spodnią część profilu złącza i przylegające do niego elementy płytki PCB oraz otwarte boki złącza. Zapobiegnie to uszkodzeniu złącza przez ciepło i gazy pochodzące z urządzenia do lutowania. Przewidywana ilość taśmy do zastosowania około 140 + 5 mm.
2) W przypadku dużych serii zaleca się stosowanie przyrządu obróbkowego. Jego ochronna osłona z szybko działającymi mechanicznym układem blokującym zabezpiecza złącza przed gazem i ciepłem generowanymi przez urządzenie lutujące. Jako dodatkową osłonę można zastosować folię zakrywającą części, które nie powinny być lutowane.

Warunki łączenia

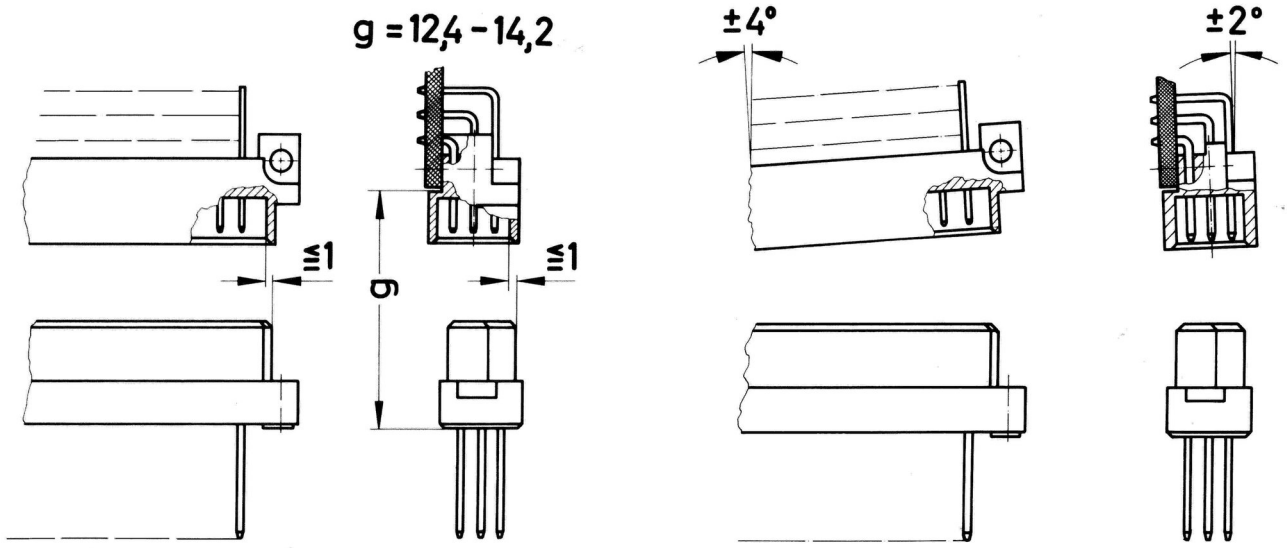

Aby zapewnić niezawodne połączenia i zapobiec uszkodzeniom, prosimy zapoznać się ze schematami aplikacji.
Te wymagania zostały określone w IEC 60603-2.
Złącza nie powinny być łączone/rozłączane pod obciążeniem.

Należy odnosić się do dokumentacji użytkownika aby uzyskać pełne oraz aktualne dane. Równocześnie należy odnotować że użytkownik jest odpowiedzialny za sprawdzenie funkcjonalności, zgodności z wymaganym prawem oraz dyrektywami jak również za zapewnienie bezpieczeństwa pod kątem elektrycznym dla konkretnej aplikacji.
HARTING Electronics GmbH | Marienwerderstraße 3 | 32339 Espelkamp | Germany
Phone +49 5772 47-97200 | electronics@HARTING.com | www.HARTING.com