Arkusz danych produktu

Specyfikacje



Harmony XB6 Kompletny przycisk, Czerwony, Płaski, 1 NC, Złącze Faston, 16 mm, Plastikowy

XB6AA42B

Parametry podstawowe

Gama produktów	Harmony XB6
Typ produktu lub komponentu	Kompletny przycisk
skrócona nazwa urządzenia	XB6
Materiał maskownicy	Plastik
Średnica montażowa	16 mm
Sprzedaż zgodnie z niepodzielną liczbą	1
Kształt główki elementu sygnalizacyjnego	Okrągły
typ elementu napędowego	Samoczynny powrót
Rodzaj elementu napędowego	Czerwony kryty, Nieoznakowana
typ i konfiguracja styków	1 NC
Działanie styków	Działanie wolne
przyłącza - zaciski	Złącza typu Faston 2.8 x 0.5 mm

Parametry uzupełniające

CAD szerokość całkowita	18 mm
CAD wysokość całkowita	18 mm
CAD głębokość całkowita	57 mm
Opis zacisków ISO zgodnie z n°1	(21-22)NC
Masa produktu	0,019 kg
Położenie pracy	W każdym położeniu
Skuteczne otwarcie	Z zgodnie z IEC 60947-5-1 dodatek K
Droga ruchu napędu	2 mm (NC zmiana stanu elektrycznego) 3,5 mm (Łączna długość drogi)
Siła napędowa	4,5 N NC zmiana stanu elektrycznego
trwałość mechaniczna	2000000 cykl
Materiał styków	Stop srebra (Ag/Ni)
Zabezpieczenie przeciwzwarciowe	6 A kaseta bezpiecznika typ gG
Znamionowe napięcie izolacji [Ui]	250 V (stopień zanieczyszczenia 3) zgodnie z IEC 60947-1
znamionowe napięcie udarowe wytrzymywane [Uimp]	4 kV zgodnie z IEC 60947-1
Znamionowy prąd łączeniowy [Ie]	3 A w 120 V, AC-15, B300 zgodnie z IEC 60947-5-1 1,5 A w 240 V, AC-15, B300 zgodnie z IEC 60947-5-1 0,1 A w 250 V, DC-13, R300 zgodnie z IEC 60947-5-1 0,22 A w 125 V, DC-13, R300 zgodnie z IEC 60947-5-1

Wyłączenie odpowiedzialności: Niniejsza dokumentacja nie pełni funkcji zastępczej i nie powinna być wykorzystywana do określenia niezawodności lub przydatności opisanych w niej produktów do konkretnych zastosowań użytkownika

trwałość elektryczna	1000000 cykl, AC-15 w 230 V, prędkość robocza <3600 cykl/h, współczynnik obciążenia: 0,5 zgodnie z IEC 60947-5-1 Załącznik C 1000000 cykl, DC-13 w 230 V, prędkość robocza <3600 cykl/h, współczynnik obciążenia: 0,5 zgodnie z IEC 60947-5-1 Załącznik C
Niezawodność elektryczna wg IEC 60947-5-4	Λ = 10exp(-8) w 5 V oraz 1 mA z poziomem ufności 90 % zgodnie z IEC 60947-5-4

Środowisko pracy

Pokrycie ochronne	TC
Temepratura otoczenia dla przechowywania	-40…70 °C
Temperatura otoczenia dla pracy urządzenia	-25…70 °C
Klasa ochrony przez porażeniem prądem elektryczny	Klasa ii zgodnie z IEC 61140
stopień ochrony IP	IP65 zgodnie z IEC 60529
stopień ochrony NEMA	NEMA 13 zgodnie z UL 50 NEMA 4 zgodnie z UL 50 NEMA 4X zgodnie z UL 50 NEMA 13 zgodnie z CSA C22.2 Nr 94 NEMA 4 zgodnie z CSA C22.2 Nr 94 NEMA 4X zgodnie z CSA C22.2 Nr 94
Normy	UL 508 IEC 60947-5-5 JIS C 852 IEC 60947-5-1 CSA C22.2 Nr 14 JIS C 4520 IEC 60947-1
Certyfikaty produktu	UL CCC GOST CSA
Odporność na wibracje	+/- 3 mm (f= 2…500 Hz) zgodnie z IEC 60068-2-6 5 gn (f= 2…500 Hz) zgodnie z IEC 60068-2-6
Odporność na wstrząsy	30 gn (czas trwania = 18 ms) dla przyspieszenie półfali sinusoidy zgodnie z IEC 60068-2-27 50 gn (czas trwania = 11 ms) dla przyspieszenie półfali sinusoidy zgodnie z IEC 60068-2-27

Jednostka opakowania

Jednostka miary opakowania 1	PCE
Ilość jednostek w opakowaniu 1	1
Wysokość opakowania 1	2,0 cm
Szerokość opakowania 1	6,0 cm
Długość opakowania 1	6,0 cm
Waga opakowania 1	11,0 g
Jednostka miary opakowania 2	S01
Ilość jednostek w opakowaniu 2	60
Wysokość opakowania 2	15,0 cm
Szerokość opakowania 2	15,0 cm
Długość opakowania 2	40,0 cm
Waga opakowania 2	872,0 g

Warunki gwarancji

Gwarancja	18 miesięcy

Dimensions Drawings

Circular Head Pushbutton

Dimensions

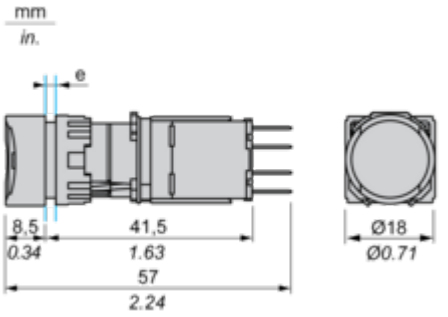

e panel thickness 1 to 6 mm/0.03 to 0.23 in.

Mounting and Clearance

Panel Cut-out

For Square or Circular Head

