RSP-T2T3-AC/...

1,2,3,4-biegunowe ograniczniki warystorowo-iskiernikowe, I_{max} = 20 kA/biegun

RSP-T2T3-AC/2P



- Kategoria IEC / EN / VDE: Klasa II+III / Typ 2+3 / C+D
- Miejsce zastosowania: główne tablice rozdzielcze (MB)
- Sieci energetyczne: TN
- Sposoby ochrony: L-N, N-PE
- Elementy zabezpieczające: MOV, MOV+GDT
- Obudowa: modułowa (wymienny moduł)
- Mechaniczny wskaźnik stanu: flaga zielona/czerwona
- Zgodne z normami: IEC 61643-11:2011, ISO 9001, CE, RoHS

Typ ogranicznika		RSP-T2T3 -AC/1P	RSP-T2T3 -AC/2P	RSP-T2T3 -AC/3P	RSP-T2T3 -AC/4P	RSP-T2T3 -AC/1+NPE	RSP-T2T3 -AC/3+NPE
Parametry elektryczne							
Liczba biegunów		1	2	3	4	2	4
Maks. napięcie trwałej pracy	U_c	275 V AC					
Znam. prąd wyładowczy (8/20 µs)	I_n	10 kA					
Maks. prąd wyładowczy (8/20 µs)	I_{max}	20 kA					
Poziom ochrony	U_p	≤ 1,3 kV					
Czas zadziałania	t_A	≤ 25 ns					
Maks. dobezpieczenie		125 A gL/gG					
Pozostałe dane							
Temperatura otoczenia (pracy)	T_a	-40...+80 °C					
Przekrój przewodów przyłączanych do zacisków		1,5...25 mm² (jednożyłowy) / 35 mm² (linka)					
Moment dokręcenia zacisku		maks. 4,5 Nm					
Montaż		bezpośrednio na szynie 35 mm (PN-EN 60715)					
Stopień ochrony obudowy		IP 20 (PN-EN 60529)					
Materiał obudowy		termoplastyczny; samogasnący klasy V-0					
Wymiary (a x b x h) [mm]		90 x 18 x 67	90 x 36 x 67	90 x 54 x 67	90 x 72 x 67	90 x 36 x 67	90 x 72 x 67
Masa		120 g	203 g	295 g	381 g	211 g	392 g

Wymiary

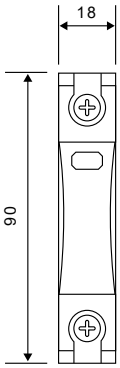

RSP-T2T3-AC/1P

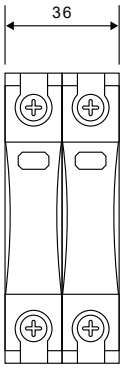

RSP-T2T3-AC/2P
RSP-T2T3-AC/1+NPE

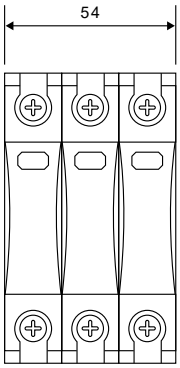

RSP-T2T3-AC/3P

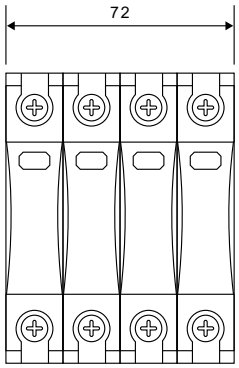

RSP-T2T3-AC/4P
RSP-T2T3-AC/3+NPE

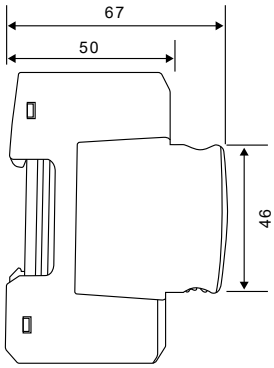

03.01.2024

Biuro Obsługi Klienta tel. +48 68 47 90 822, 850 • e-mail: sprzedaz@relpol.com.pl

Schematy połączeń

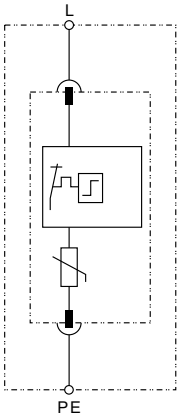

RSP-T2T3-AC/1P

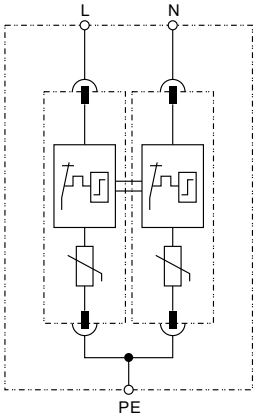

RSP-T2T3-AC/2P

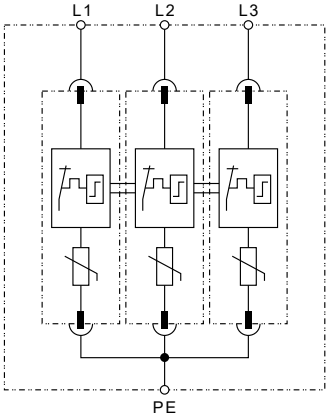

RSP-T2T3-AC/3P

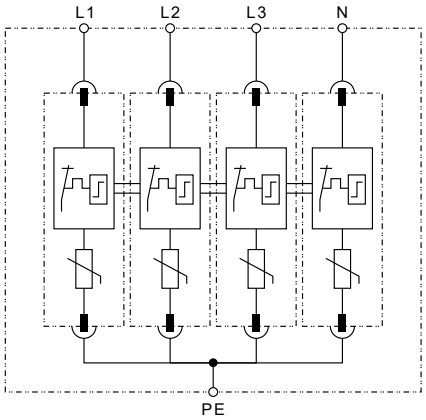

RSP-T2T3-AC/4P

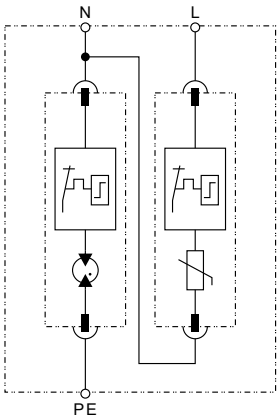

RSP-T2T3-AC/1+NPE

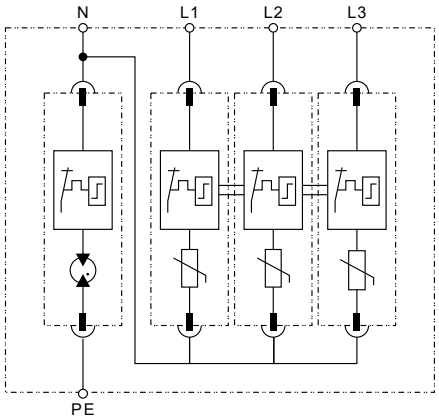

RSP-T2T3-AC/3+NPE

Aplikacje:
- do ochrony urządzeń niskiego napięcia przed wyładowaniami atmosferycznymi i przepięciami,
- do instalacji zgodnie z koncepcją stref ochrony odgromowej w LPZ 0-1,
- zaprojektowane zgodnie z normą IEC 61643-11:2011.

Cechy:
- SPD klasy II+III przyjęły hermetyczną technologię GDT, wysoką zdolność gaszenia prądu błądzącego,
- bardzo niski poziom ochrony napięciowej,
- podwójne zaciski do połączenia równoległego lub szeregowego (w kształcie litery V),
- wielofunkcyjne połączenie dla przewodów i szyn zbiorczych.

Opis serii:
- **RSP-T2T3-AC/...** to SPD klasy II+III dla systemów zasilania niskiego napięcia,
- instalowana głównie w głównej szafie rozdzielczej,
- może zmniejszać potencjał piorunowy, nie ma iskry zewnętrznej dzięki uszczelnionej technologii iskiernika,
- ma silną zdolność gaszenia prądu błądzącego, przy 2 kA 255 V bezpiecznik 32 A nie zostanie wyzwolony,
- uwaga: wszystkie SPD używane w systemie zasilania powinny być wyposażane w bezpiecznik lub wyłącznik CCT.

Przykładowe typy:
- **RSP-.../1P**: połączony SPD dla jednofazowych systemów TN-C i systemów TN-C-S (jeśli połączenie PEN jest ustanowione w odległości 0,5 m),
- **RSP-.../2P**: połączony SPD dla jednofazowych systemów TN-S,
- **RSP-.../3P**: połączony SPD dla trójfazowych systemów TN-C i systemów TN-C-S (jeśli połączenie PEN jest ustanowione w odległości 0,5 m),
- **RSP-.../4P**: połączony SPD dla trójfazowych systemów TN-S,
- **RSP-.../1+NPE**: połączony SPD dla jednofazowych systemów TT,
- **RSP-.../3+NPE**: połączony SPD dla trójfazowych systemów TT.

System TN-C

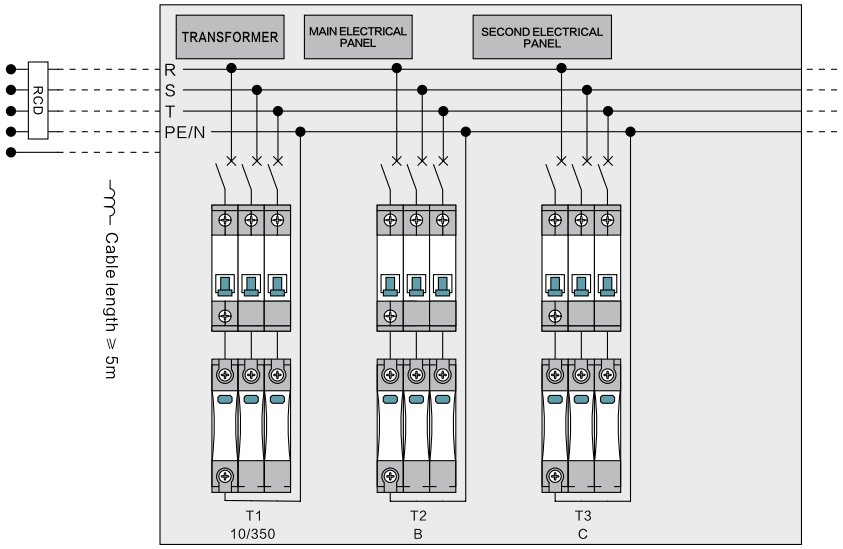

RSP-.../3P **RSP-.../3P** **RSP-.../3P**

System TN-S

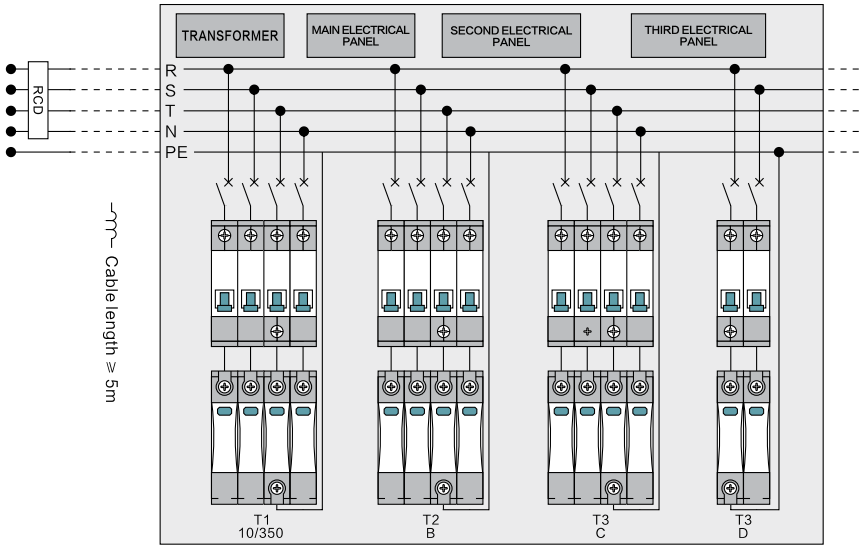

RSP-.../4P **RSP-.../4P** **RSP-.../4P** **RSP-.../2P**

System TT

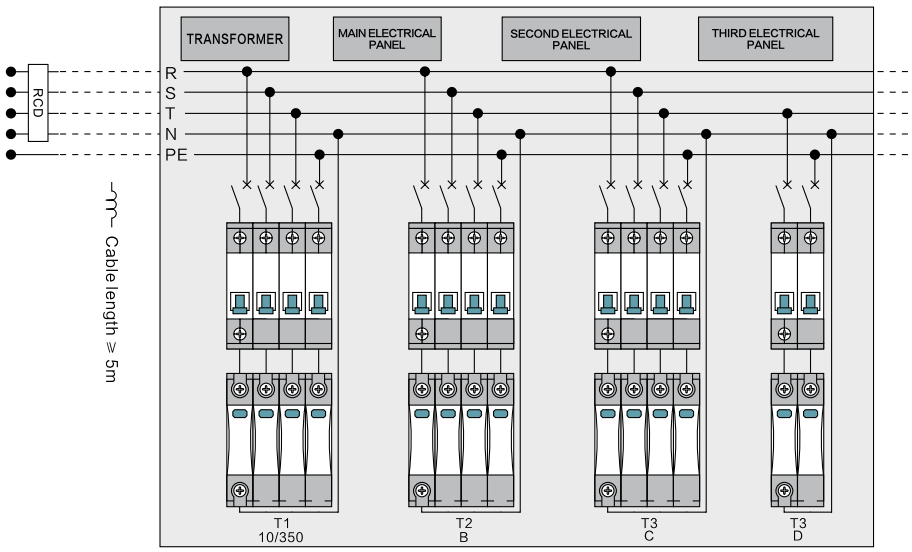

RSP-.../3+NPE **RSP-.../3+NPE** **RSP-.../3+NPE** **RSP-.../1+NPE**