karta katalogowa | nr katalogowy: 2106-5201

złączka przelotowa 2-przewodowa; z dźwignią i przyciskami; 6 mm²; z otworem pomiarowym; opis z boku i na środku; na szynę TS 35 x 15 i 35 x 7,5; Push-in CAGE CLAMP®; 6,00 mm²; szary

https://www.wago.com/2106-5201

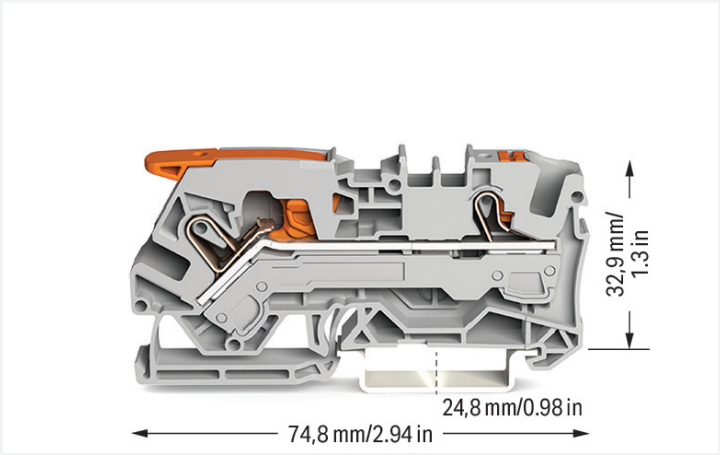

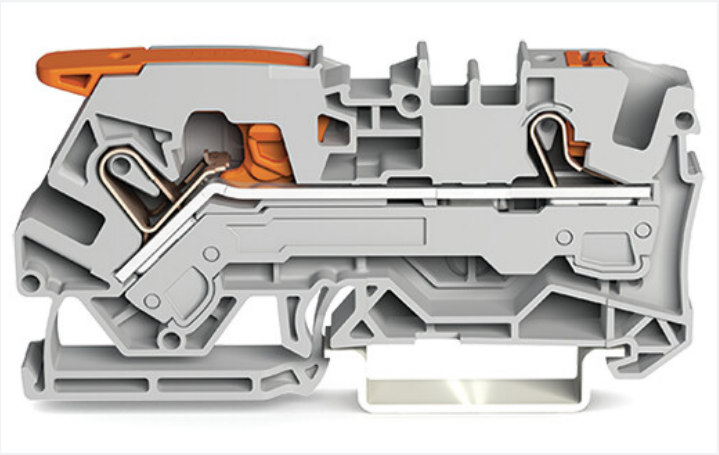

kolor: szary

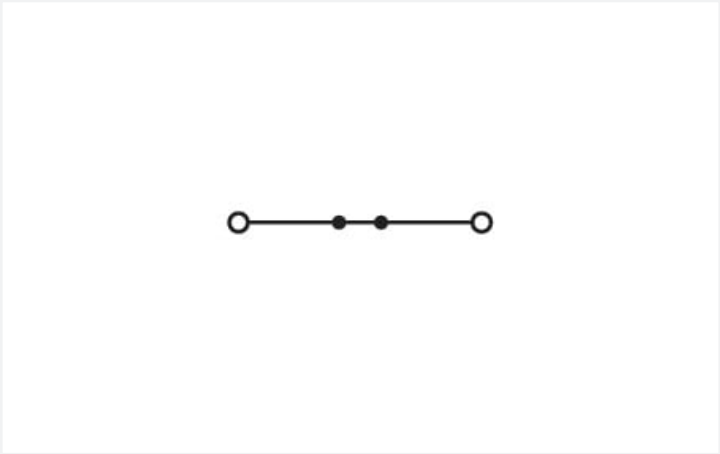

ilustracja podobnego produktu

Parametry elektryczne

parametry znamionowe wg	IEC/EN 60947-7-1		
kategoria przepięć	III	III	II
stopień zanieczyszczenia	3	2	2
napięcie znamionowe	800 V	-	-
znamionowe napięcie udarowe	8 kV	-	-
prąd znamionowy	41 A	-	-
Current at conductor cross-section (max.) mm²	55 A	-	-

dane aprobacyjne wg	UL 1059		
Use Group	B	C	D
napięcie znamionowe	600 V	600 V	600 V
prąd znamionowy	50 A	50 A	5 A

dane aprobacyjne wg	CSA 22.2 No 158		
Use Group	B	C	D
napięcie znamionowe	600 V	600 V	-
prąd znamionowy	45 A	45 A	-

Parametry Ex	
do stref zagrożonych wybuchem	Patrz: „Pliki do pobrania" – „Dokumentacja" – Inne informacje: „Objaśnienia techniczne"
parametry znamionowe wg	ATEX: PTB 18 ATEX 1011 U / IECEx: PTB 18.0018U (Ex eb IIC Gb)
napięcie znamionowe EN (Ex e II)	550 V
prąd znamionowy (Ex e II)	41 A
prąd znamionowy (Ex e II) z mostkami	33 A

moc strat

moc strat, na biegun (potencjał)	1.3112 W
prąd znamionowy I_N dla wskaźnika mocy strat	41 A
wartość rezystancji dla współczynnika strat mocy zależnych od prądu	0.00078 Ω

Parametry zacisków

zaciski	2
łączna liczba potencjałów	1
liczba poziomów	1
liczba miejsc na mostek	2

Typ połączenia 1

technika podłączania przewodu	Push-in CAGE CLAMP®
sposób otwierania zacisku	dźwignia
materiał podłączanego przewodu	miedź
przekrój znamionowy	6 mm²
przewód jednodrutowy	0,5 … 10 mm² / 20 … 8 AWG
przewód jednodrutowy, montaż wtykowy bez narzędzi	1 … 10 mm² / 14 … 8 AWG
przewód linkowy	0,5 … 10 mm² / 20 … 8 AWG
przewód linkowy, z tulejką, z kołnierzem z tworzywa	0,5 … 6 mm² / 20 … 10 AWG
przewód linkowy, z tulejką, montaż wtykowy bez narzędzi	2,5 … 6 mm² / 16 … 10 AWG
wskazówka (przekrój przewodu)	W zależności od rodzaju przewodu wtykowo można montować także przewody o mniejszym przekroju.
długość odizolowania przewodu	13 … 15 mm / 0.51 … 0.59 in
kierunek oprzewodowania	oprzewodowanie od czoła

Typ połączenia 2

sposób otwierania zacisku 2	przycisk

Wymiary

szerokość	7,5 mm / 0.295 in
wysokość	74,8 mm / 2.945 in
głębokość od górnej krawędzi szyny	32,9 mm / 1.295 in
głębokość	39,5 mm / 1.555 in

Dane mechaniczne

sposób montażu	szyna montażowa TS 35
płaszczyzna opisu	opis na środku/z boku

Dane materiałowe

specyfikacja danych materiałowych	patrz tutaj
kolor	szary
grupa materiału izolacyjnego	I
materiał izolacyjny	poliamid (PA66)
klasa palności wg UL 94	V0
obciążenie ogniowe	0,132 MJ
kolor elementu otwierającego zacisk	pomarańczowy
masa	14,2 g

Warunki środowiskowe

temperatura montażu	-35 … +85°C
długotrwała temperatura pracy	-60 … +105°C

Dane handlowe

eCl@ss 10.0	27-14-11-20
eCl@ss 9.0	27-14-11-20
ETIM 9.0	EC000897
ETIM 8.0	EC000897
szt./opak.	25 szt.
rodzaj opakowania	karton
kraj pochodzenia	DE
GTIN	4055143742450
numer taryfy celnej	85369010000

Zgodność z wymaganiami ochrony środowiska

Status zgodności z dyrektywą RoHS	Compliant,No Exemption

Dokonywanie zmian zastrzeżone. Należy stosować się do dokumentacji technicznej produktów.

Aktualne adresy – patrz: www.wago.com