ZUBI LED

Źródło światła LED







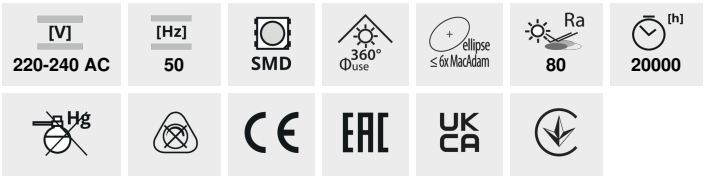







ZUBI LED 4W G9-CW

		PON [W]	[W]	[lm] Φuse	Tc [K]	[°]			Ei
ZUBI LED 4W G9-CW	**24519**	4	42	520	6500	320	G9	≥15000	E
ZUBI LED 4W G9-WW	**24526**	4	42	520	3000	320	G9	≥15000	E
ZUBI LED 4W G9-NW	**24527**	4	42	520	4000	320	G9	≥15000	E
ZUBI LED 4W E14-WW	**24528**	4	42	520	3000	320	E14	≥15000	E
ZUBI LED 4W E14-NW	**24529**	4	42	520	4000	320	E14	≥15000	E

Kanlux ZUBI LED to **energooszczędne źródła światła LED**. Wysoki strumień świetlny i niewielkie rozmiary pozwalają użyć tego źródła w bardzo wielu oprawach. Konstrukcja źródeł Kanlux ZUBI **gwarantuje szeroki kąt świecenia**, dzięki temu idealnie nadaje się do zastosowania również we wszelkich otwartych oprawach i żyrandolach.

- Materiał: tworzywo sztuczne

Zastrzega się możliwość wprowadzenia zmian technicznych. Dane zawarte w tym katalogu nie są prawnie wiążące.

PL

ZUBI LED

Źródło światła LED





ZUBI LED 4W G9-CW



ZUBI LED 4W G9-WW



ZUBI LED 4W G9-NW



ZUBI LED 4W E14-WW



ZUBI LED 4W E14-NW

Zastrzega się możliwość wprowadzenia zmian technicznych. Dane zawarte w tym katalogu nie są prawnie wiążące.

PL

ZUBI LED

Źródło światła LED

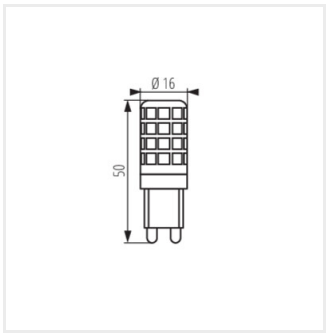

ZUBI LED 4W G9

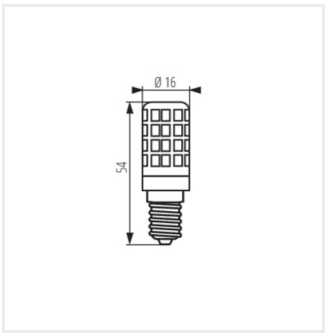

ZUBI LED 4W E14

Zastrzega się możliwość wprowadzenia zmian technicznych. Dane zawarte w tym katalogu nie są prawnie wiążące.

PL