TOMIv2 LED

Źródło światła LED











TOMIv2 1,2W GU10

		PON [W]	[W]	[lm]	[lm] Φuse	Tc [K]	[°]		Ei
TOMIv2 1,2W GU10-CW	**34960**	1,2	15	120	105	6500	100	GU10	F
TOMIv2 1,2W GU10-NW	**34961**	1,2	15	120	105	4000	100	GU10	F
TOMIv2 1,2W GU10-WW	**34962**	1,2	15	120	105	3000	100	GU10	F
TOMIv2 2,9W GU10-CW	**34963**	2,9	28	295	240	6500	100	GU10	F
TOMIv2 2,9W GU10-NW	**34964**	2,9	28	295	240	4000	100	GU10	F
TOMIv2 2,9W GU10-WW	**34965**	2,9	28	295	240	3000	100	GU10	F
TOMIv2 4,9W GU10-CW	**34966**	4,9	42	490	400	6500	100	GU10	F
TOMIv2 4,9W GU10-NW	**34967**	4,9	42	490	400	4000	100	GU10	F
TOMIv2 4,9W GU10-WW	**34968**	4,9	42	490	400	3000	100	GU10	F
TOMIv2 6,5W GU10-CW	**34969**	6,5	61	650	530	6500	100	GU10	F
TOMIv2 6,5W GU10-NW	**34970**	6,5	61	650	530	4000	100	GU10	F
TOMIv2 6,5W GU10-WW	**34971**	6,5	61	650	530	3000	100	GU10	F

Kanlux TOMI v2 to nowa, jeszcze bardziej wydajna konstrukcja zapewniająca wysokie parametry świetlne. Dzięki zastosowaniu matowej przesłony światło w tych źródłach jest rozprowadzane równomiernie. Ponadto źródła te charakteryzują się wysoką skutecznością świetlną.

- Materiał: tworzywo sztuczne
- Materiał klosza: tworzywo sztuczne

Dokument utworzono: 11.09.2024, 14:47
Zastrzega się możliwość wprowadzenia zmian technicznych. Dane zawarte w tym katalogu nie są prawnie wiążące.

PL

TOMIv2 LED

Źródło światła LED





TOMIv2 1,2W GU10



TOMIv2 2,9W GU10



TOMIv2 4,9W GU10



TOMIv2 6,5W GU10

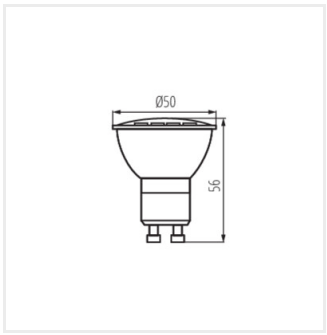

TOMIv2 GU10

Zastrzega się możliwość wprowadzenia zmian technicznych. Dane zawarte w tym katalogu nie są prawnie wiążące.

PL