# GU10 LED

## Źródło światła LED






GU10 4W-WW LED

| | | P ON [W] | [W] | [lm] | [lm] Φuse | Tc [K] | [°] | | Ei |
|---|---|---|---|---|---|---|---|---|---|
| GU10 4W-WW LED | **31230** | 4 | 35 | 380 | 320 | 3000 | 100 | GU10 | F |
| GU10 4W-NW LED | **31231** | 4 | 35 | 380 | 320 | 4000 | 100 | GU10 | F |
| GU10 4W-CW LED | **31232** | 4 | 35 | 380 | 320 | 5000 | 100 | GU10 | F |
| GU10 6W-WW LED | **31233** | 6 | 45 | 520 | 430 | 3000 | 100 | GU10 | G |
| GU10 6W-NW LED | **31234** | 6 | 45 | 520 | 430 | 4000 | 100 | GU10 | G |
| GU10 6W-CW LED | **31235** | 6 | 45 | 520 | 430 | 5000 | 100 | GU10 | G |
| GU10 8W-WW LED | **31236** | 8 | 57 | 690 | 560 | 3000 | 100 | GU10 | G |
| GU10 8W-NW LED | **31237** | 8 | 57 | 690 | 560 | 4000 | 100 | GU10 | G |
| GU10 8W-CW LED | **31238** | 8 | 57 | 690 | 560 | 5000 | 100 | GU10 | G |

- Materiał klosza: tworzywo sztuczne


Zastrzega się możliwość wprowadzenia zmian technicznych. Dane zawarte w tym katalogu nie są prawnie wiążące.

PL

# GU10 LED

## Źródło światła LED





GU10 4W-WW LED



GU10 4W-NW LED



GU10 4W-CW LED



GU10 6W-WW LED



GU10 6W-NW LED



GU10 6W-CW LED



GU10 8W-WW LED



GU10 8W-NW LED



GU10 8W-CW LED

Dokument utworzono: 11.09.2024, 14:45

Zastrzega się możliwość wprowadzenia zmian technicznych. Dane zawarte w tym katalogu nie są prawnie wiążące.

PL

# GU10 LED

## Źródło światła LED

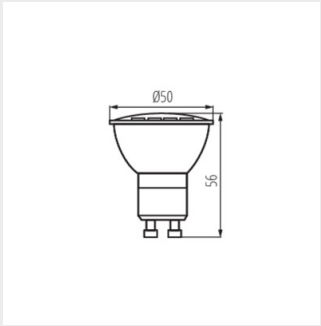


GU10 4W LED

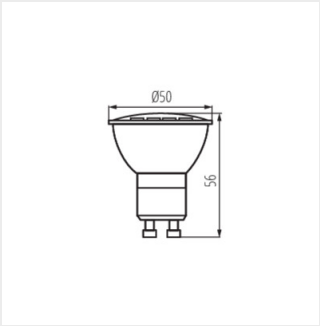


GU10 6W LED

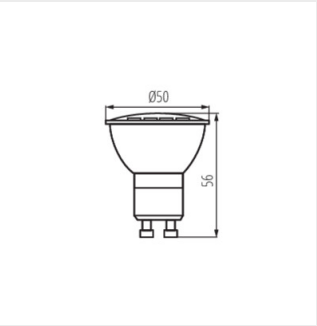


GU10 8W LED


Zastrzega się możliwość wprowadzenia zmian technicznych. Dane zawarte w tym katalogu nie są prawnie wiążące.

PL