VIDI

Oprawa sufitowa punktowa



VIDI CTC-5515-W

		[W]			[°]
VIDI CTC-5515-W	**02780**	max 10	biały	w jednej osi	15
VIDI CTC-5515-C/M	**02783**	max 10	chrom mat	w jednej osi	15
VIDI CTC-5514-W	**02790**	max 10	biały	brak	
VIDI CTC-5514-C	**02791**	max 10	chrom	brak	
VIDI CTC-5514-C/M	**02793**	max 10	chrom mat	brak	
VIDI CTC-5514-B	**25995**	max 10	czarny mat	brak	
VIDI CTC-5515-B	**25996**	max 10	czarny mat	w jednej osi	15

Kanlux VIDI to rodzina prostych w swojej formie, różnorodnych opraw punktowych. Możemy komponować z nich różnorodne zestawy oświetleniowe wybierając wśród wielu kolorów tych aluminiowych opraw.

- Materiał obudowy: stop aluminium

Zastrzega się możliwość wprowadzenia zmian technicznych. Dane zawarte w tym katalogu nie są prawnie wiążące.

PL

VIDI

Oprawa sufitowa punktowa





VIDI CTC-5515-W



VIDI CTC-5515-C/M



VIDI CTC-5514-W



VIDI CTC-5514-C



VIDI CTC-5514-C/M



VIDI CTC-5514-B



VIDI CTC-5515-B

Zastrzega się możliwość wprowadzenia zmian technicznych. Dane zawarte w tym katalogu nie są prawnie wiążące.

PL

VIDI

Oprawa sufitowa punktowa

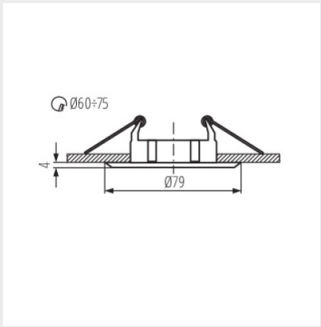

VIDI CTC-5514

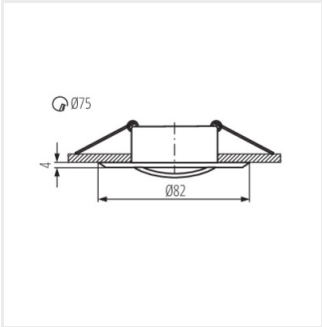

VIDI CTC-5515

Zastrzega się możliwość wprowadzenia zmian technicznych. Dane zawarte w tym katalogu nie są prawnie wiążące.

PL