SM1X1311

ZESTYKI SYGNALIZACYJNE 1NO+1NC, MONTAŻ Z BOKU, DO SM1



Przeznaczenie produktu	Zestyki pomocnicze
Seria produktu	SM1X
Opis	Zestyki pomocnicze do sygnalizacji zadziałania wyzwalacza zwarciowego i przeciążeniowego
Accessories for	SM1P..., SM1R…

Właściwości styków pomocniczych

Rodzaj zestyku			1NO+1NC
Znamionowe napięcie izolacji Ui IEC/EN		V	690
Znamionowe napięcie udarowe Uimp		kV	4
Oznaczenie UL/CSA i PN-EN 60947-5-1			A600 - Q600
Min. conductivity			5V 10mA
Prąd roboczy AC15			
	24 V	A	10
	48 V	A	10
	60V	A	10
	110V	A	6
	230 V	A	3
	400 V	A	1.9
	500 V	A	1.4
	690 V	A	1.2
Prąd roboczy DC13			
	24 V	A	2.5
	48 V	A	2.5
	60 V	A	2.5
	110 V	A	0.55
	125 V	A	0.55
	220 V	A	0.27
	600 V	A	0.1

Właściwości mechaniczne

Moment obrotowy dokręcania zacisków			
	min.	Nm	1
	maks.	Nm	1
	min.	lbin	9
	maks.	lbin	9
Przekrój przewodu			
AWG/Kcmil			
	min.		18
	maks.		14
Przekrój przewodu elastycznego bez końcówki			
	min.	mm²	0.75

The characteristics described in this document are subject to updates or modifications at any time. The descriptions, technical and functional information, illustrations and instructions in this brochure are purely illustrative, and are consequently not contractually binding

		maks.	mm²	2.5
	Przekrój przewodu elastycznego z końcówką			
		min.	mm²	0.75
		maks.	mm²	2.5
Pozycja montażowa				
		normalna		Pionowa
		dozwolona		Dowolna
Zaciski				
		Typ zacisków		Śruba
		Zacisk śrubowy		M3.5
		Szerokość zacisków	mm	7.2
		Narzędzie do zacisków		Ph2
Masa			g	36
Trwałość				
mechaniczna			cycles	100000
Warunki otoczenia				
Temperatura				
	Temperatura pracy			
		min.	°C	-20
		maks.	°C	+60
	Temperatura składowania			
		min.	°C	-50
		maks.	°C	+80
Maks. wysokość			m	3000
Stopień ochrony według IEC				IP20

Wymiary

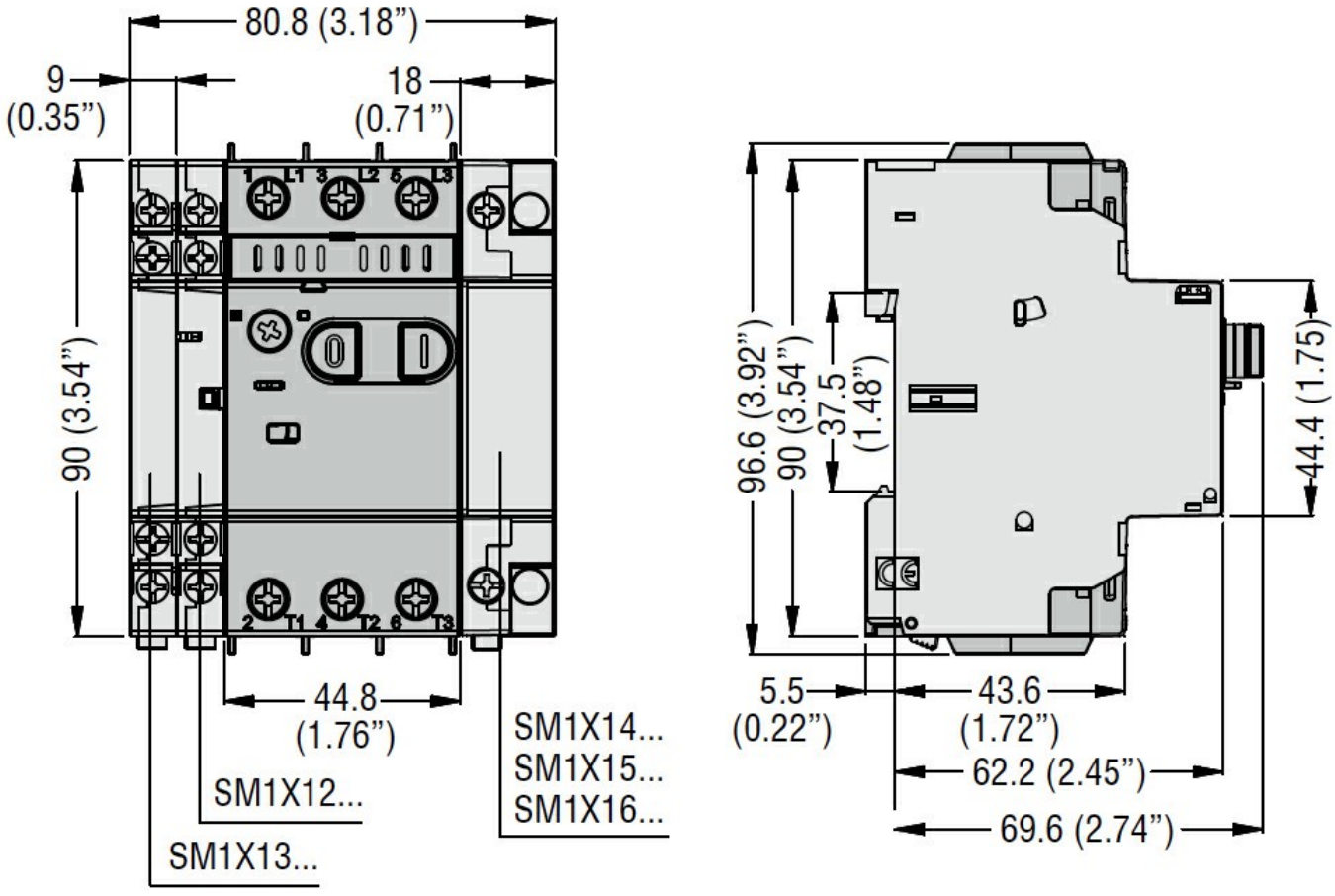

Schemat połączeń elektrycznych

The characteristics described in this document are subject to updates or modifications at any time. The descriptions, technical and functional information, illustrations and instructions in this brochure are purely illustrative, and are consequently not contractually binding

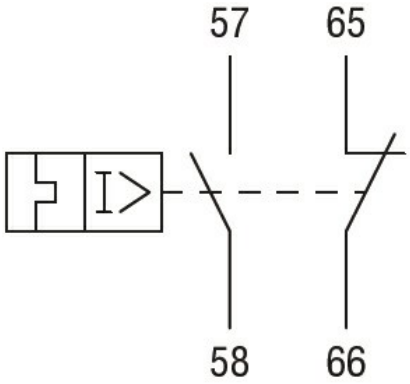

Certyfikaty i zgodność

Zgodność

CSA C22.2 n° 14
IEC/EN 60947-1
IEC/EN 60947-5-1
UL508

Certyfikaty

cULus
EAC

Klasyfikacja ETIM

The characteristics described in this document are subject to updates or modifications at any time. The descriptions, technical and functional information, illustrations and instructions in this brochure are purely illustrative, and are consequently not contractually binding