PSL1M03312

ZASILACZ JEDNOFAZOWY, WYJŚCIE: 12VDC, 2.75A, 33W



Przeznaczenie produktu				Modułowe zasilacze impulsowe
Seria produktu				PSL1M
Właściwości wejść				
Typ wejścia				Jednofazowy
Znamionowe napięcie zasilania AC			VAC	Wielonapięciowy 100...240
Zakres pracy				
	AC			
		Zakres pry min.	VAC	90
		Zakres pry maks.	VAC	264
	DC			
		min.	VDC	120
		maks.	VDC	375
Częstotliwość znamionowa			Hz	50/60
Częstotliwość robocza				
		min.	Hz	47
		maks.	Hz	63
Maksymalny pobór prądu			mA	900
Poprawa współczynnika mocy				No
Napięcie izolacji (wejście/wyjście)				
		AC	VAC	3000
		DC	VAC	4242
Bezpiecznik wewnętrzny (250 V AC)				T2A 250VAC
Charakterystyka wyjść				
Znamionowe napięcie wyjściowe DC			VDC	12
Zakres regulacji napięcia (potencjometr) DC				
		min.	VDC	12
		maks.	VDC	14
Znamionowy prąd wyjściowy			A	2.75
Znamionowa moc wyjściowa			W	33
Współczynnik temperaturowy			%/°C	±0.03
Regulacja zasilania			%	±1
Regulacja obciążenia			%	±1
Sprawność			%	83
Zabezpieczenie przed przeciążeniem				110…150%
Ochrona przed zwarciem				Fold forward
Tętnienie i zakłócenia			mV	50
Połączenie równoległe			Nr.	No
Wskaźniki				
Wskaźnik LED włączonego zasilania				Yes
Wskaźnik LED niskiego napięcia				Yes
Podłączenia				
Typ zacisków				Śruba

The characteristics described in this document are subject to updates or modifications at any time. The descriptions, technical and functional information, illustrations and instructions in this brochure are purely illustrative, and are consequently not contractually binding

PSL1M03312

ZASILACZ JEDNOFAZOWY, WYJŚCIE: 12VDC, 2.75A, 33W

Warunki otoczenia

Temperatura				
	Temperatura pracy			
		min.	°C	-40
		maks.	°C	+71
	Temperatura składowania			
		min.	°C	-40
		maks.	°C	+85
Obniżenie wartości			%/°C	2,5%/°C powyżej 56°C

Obudowa

Wykonanie (liczba modułów)		3
Materiał obudowy		Tworzywo sztuczne
Stopień ochrony według IEC		IP20
Wymiary (szer. x dł. x gł.)	mm	53 x 96 x 56.2
Masa	g	248

Montaż

Na szynie DIN 35 mm

Wymiary

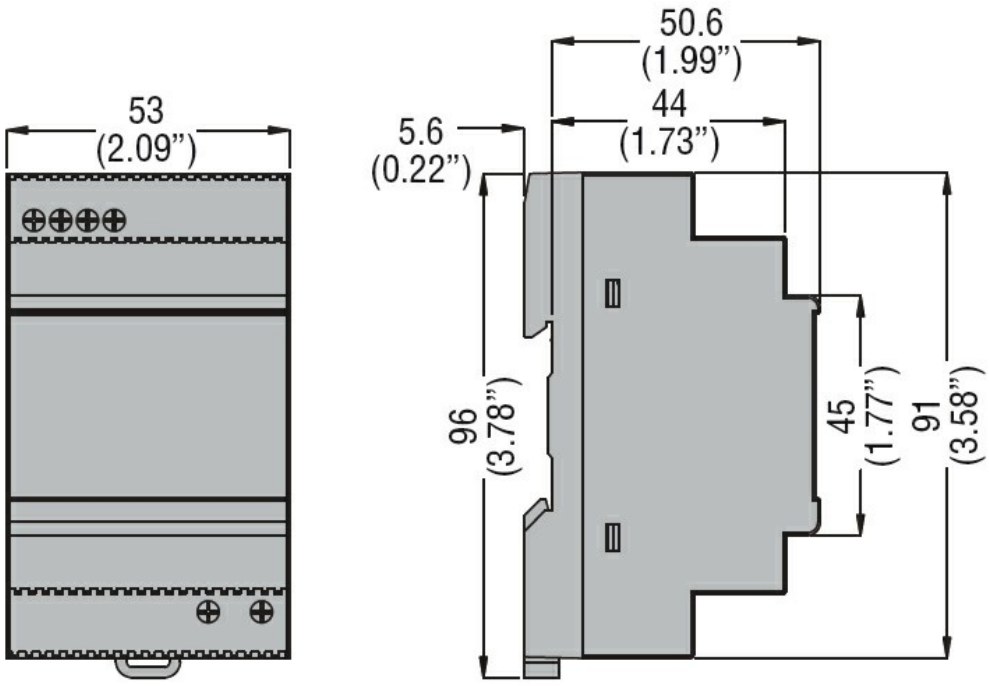

Schemat połączeń elektrycznych

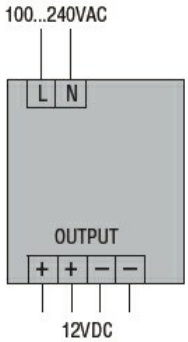

Certyfikaty i zgodność

The characteristics described in this document are subject to updates or modifications at any time. The descriptions, technical and functional information, illustrations and instructions in this brochure are purely illustrative, and are consequently not contractually binding

Zgodność

CSA C22.2 n°14
IEC/EN/BS 61000-6-2
IEC/EN/BS 61000-6-3
IEC/EN/BS 62368-1
UL 508

Certyfikaty

cULus
EAC
RCM

Klasyfikacja ETIM

ETIM 8,0	EC002540 - Zasilacz DC

The characteristics described in this document are subject to updates or modifications at any time. The descriptions, technical and functional information, illustrations and instructions in this brochure are purely illustrative, and are consequently not contractually binding