SIEMENS

Karta informacyjna 3SE5122-0PH01



Łącznik drogowy Obudowa metalowa o szerokości 56 mm przyłącze 3x (M20x 1,5) 2NO/1NC zestyki pełzające napęd obrotowy z prawej/lewej regulowany, z metalową dźwignią o długości 27 mm i rolką z tworzywa sztucznego 19 mm

Nazwa markowa produktu	SIRIUS
oznaczenie produktu	Mechaniczne łączniki drogowe
oznaczenie typu produktu	3SE5
● numer artykułu producenta dostarczonego wyłącznika podstawowego	3SE5122-0PA00
● nr artykułu producenta załączonej głowicy napędowej do przełącznika pozycyjnego	3SE5000-0AH00
● numer artykułu producenta dostarczonej dźwigni roboczej	3SE5000-0AA01
● numer artykułu producenta dostarczonych styków łączeniowych	3SE5000-0PA00
● numer artykułu producenta dostarczonej pustej obudowy z pokrywą	3SE5122-0AA00
możliwość zastosowania wyłącznik bezpieczeństwa	Tak
Ogólne dane techniczne	
funkcja produktu wymuszone otwarcie	Tak
napięcie izolacji wartość znamionowa	250 V
stopień zanieczyszczenia	Klasa 3
wytrzymałość na napięcie udarowe wartość znamionowa	4 kV
Stopień ochrony IP	IP66/IP67
odporność na wstrząsy	
● **zgodnie z IEC 60068-2-27**	30 g / 11 ms
żywotność mechaniczna (liczba cykli łączeniowych) typowy	15 000 000
żywotność elektryczna (cykle łączeniowe) przy AC-15 przy 230 V typowa	100 000
prąd termiczny	10 A
materiał obudowy głowicy przełączającej	Tworzywo
oznaczenie środków roboczych zgodnie z IEC 81346-2:2009	B
prąd ciągły charakterystyki C wyłącznika silnikowego	1 A; Dla prądu zwarciowego poniżej 400 A
prąd ciągły szybkiego bezpiecznika DIAZED	10 A; Do prądów zwarciowych mniejszych niż 400 A
Prąd ciągły wkładki bezpiecznikowej DIAZED gG	6 A
zasada działania	Mechaniczne
Dokładność powtórzeń	0,05 mm
Dyrektywa RoHS (data)	07/01/2006
SVHC substance name	Imidazolidine-2-thione (2-imidazoline-2-thiol) - 96-45-7
Waga	0,427 kg
Minimalny moment obrotowy zadziałania w kierunku aktywacji	0,25 N·m
Długość czujnika	127,5 mm
Szerokość czujnika	56 mm
Warunki środowiska	
temperatura otoczenia	

Zmiany zastrzeone
© Copyright Siemens

● podczas pracy	-25 ... +85 °C
● podczas magazynowania	-40 ... +90 °C
Kategoria ochrony przeciwwybuchowej dla pyłu	Brak
wykonanie styku łączeniowego	Mechaniczny
częstotliwość robocza wartość znamionowa	50 ... 60 Hz
liczba zestyków rozwiernych dla styków pomocniczych	1
liczba zestyków zwiernych dla styków pomocniczych	2
prąd roboczy przy AC-15	
● przy 24 V wartość znamionowa	6 A
● przy 125 V wartość znamionowa	6 A
● przy 240 V wartość znamionowa	6 A
● przy 400 V wartość znamionowa	4 A
prąd roboczy przy DC-13	
● przy 24 V wartość znamionowa	3 A
● przy 125 V wartość znamionowa	0,55 A
● przy 250 V wartość znamionowa	0,27 A
● przy 400 V wartość znamionowa	0,12 A
Obudowa	
Wykonanie obudowy	Blok, szeroki
materiał obudowy	Metal
Pokrycie obudowy	Katodowe lakierowanie zanurzeniowe
Wykonanie obudowy zgodnie z normą	Nie
Głowica napędowa	
konstrukcja mechanizmu napędowego	Dźwignia uchylna, dźwignia metalowa, długość 27 mm, stopień 9 mm, rolka z tworzywa sztucznego 19 mm
Główka elementu wykonawczego zgodna z normą	EN 50041, wykonanie A
kształt głowicy przełączającej	Rolka
wykonanie funkcji łączeniowych	Rozwierny z wymuszonym otwarciem
zasada łączenia	Styki pełzające
Liczba styków łączeniowych dla zadań bezpieczeństwa	1
wykonanie przepustu kablowego	3x (M20 x 1,5)
Instalacja/ Mocowanie/ Wymiary	
pozycja montażowa	Dowolny
rodzaj montażu	mocowanie śrubowe
Przyłącza/ Zaciski	
wykonanie przyłącza elektrycznego	Przyłącze śrubowe
rodzaj przekrojów poprzecznych możliwych do podłączenia przewodów	
● jednożyłowy	1x (0,5 ... 1,5 mm²), 2x (0,5 ... 0,75 mm²)
● typu linka z tulejką kablową	1x (0,5 ... 1,5 mm²), 2x (0,5 ... 0,75 mm²)
● przy przewodach AWG jednożyłowy	1x (20 ... 16), 2x (20 ... 18)
● przy przewodach AWG wielożyłowy	1x (20 ... 16), 2x (20 ... 18)
wykonanie złącza do komunikacji związanej z bezpieczeństwem	Brak
Komunikacja/ Protokół	
wykonanie złącza	Brak
Zezwolenia Certyfikaty	
General Product Approval	

Confirmation

Functional Saftey	Test Certificates	other	Environment
	Type Test Certific-ates/Test Report	Confirmation	Environmental Con-firmations

Zmiany zastrzeone
© Copyright Siemens

Więcej informacji

Informacje dotyczące opakowania
Informacje dotyczące opakowania
Information- and Downloadcenter
https://www.siemens.com/ic10
Industry Mall (System zamawiania online)
https://mall.industry.siemens.com/mall/pl/pl/Catalog/product?mlfb=3SE5122-0PH01
CAx-Online-Generator
http://support.automation.siemens.com/WW/CAXorder/default.aspx?lang=en&mlfb=3SE5122-0PH01
Service&Support
https://support.industry.siemens.com/cs/ww/en/ps/3SE5122-0PH01
Image database (product images, 2D dimension drawings, 3D models, device circuit diagrams, EPLAN macros, ...)
http://www.automation.siemens.com/bilddb/cax_de.aspx?mlfb=3SE5122-0PH01&lang=en

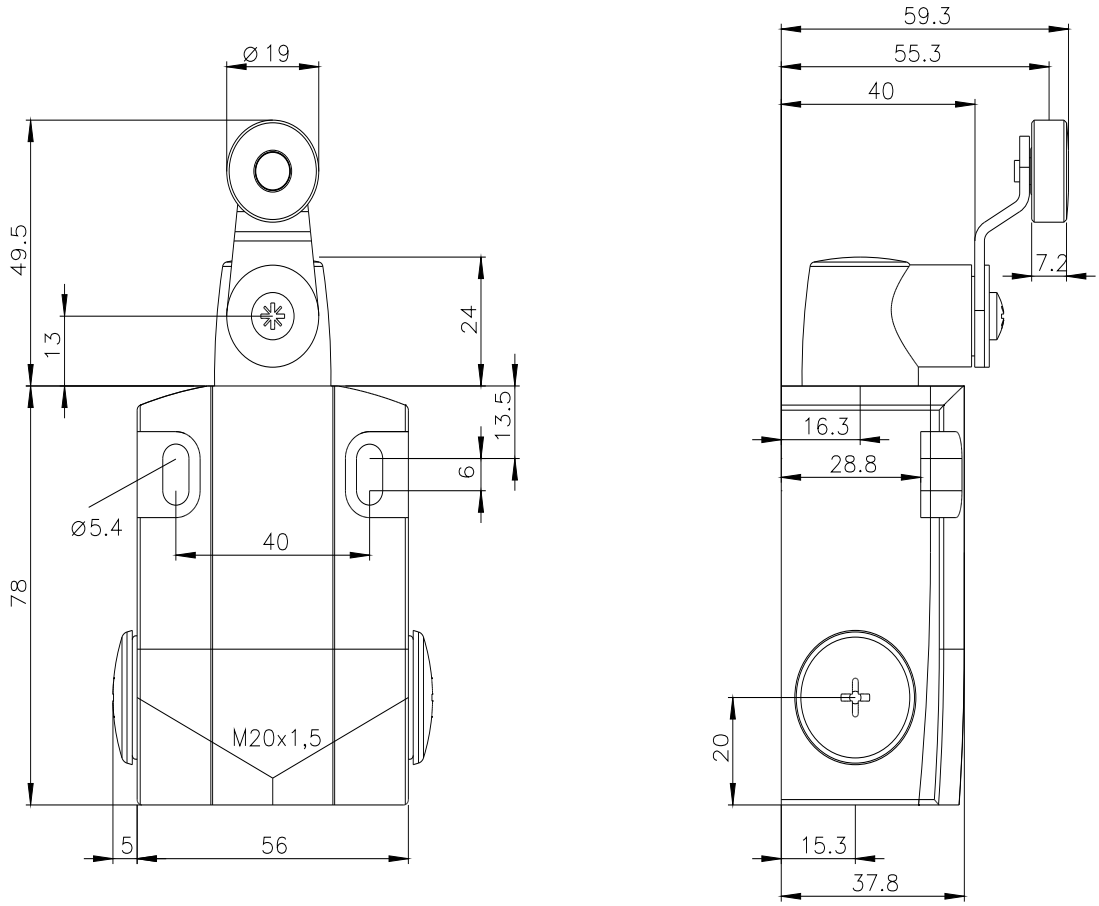

Zmiany zastrzeone
© Copyright Siemens

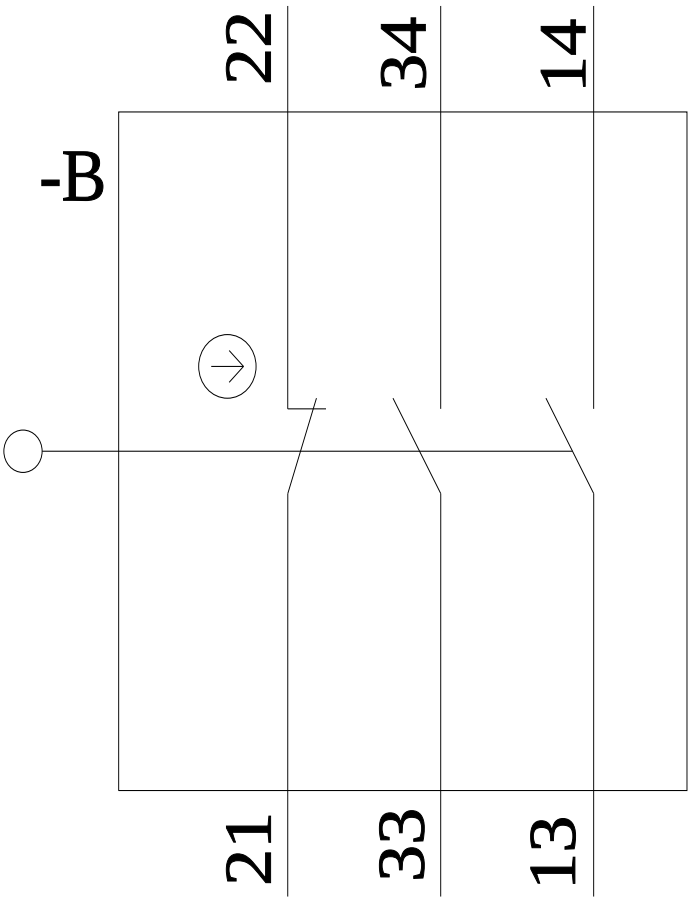

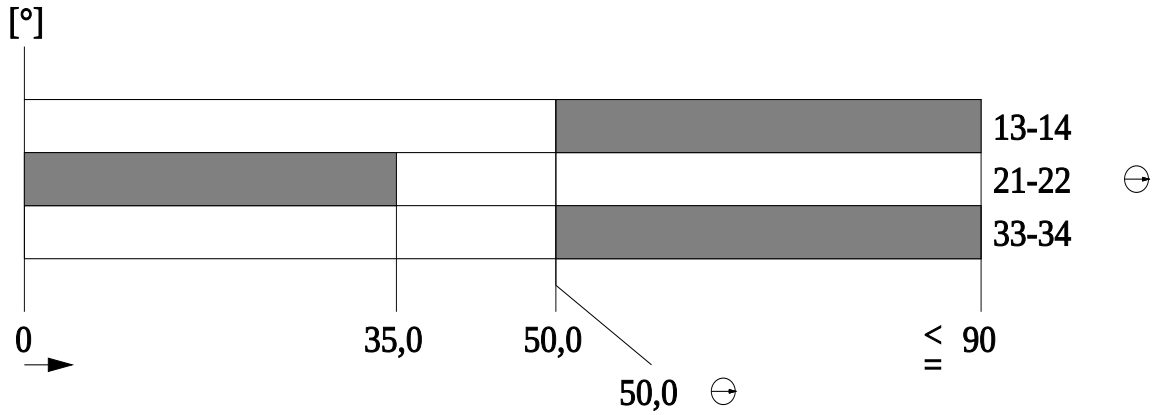

Ostatnia zmiana: 11.03.2024

Zmiany zastrzeone
© Copyright Siemens