DS-1280ZJ-DM8

Puszka łączeniowa do kamer kopułowych



Cechy

- Wykonany z odlewu aluminiowego lakierowanego natryskowo
- Wodoodporny
- Posiada otwór na okablowanie

Wymiary

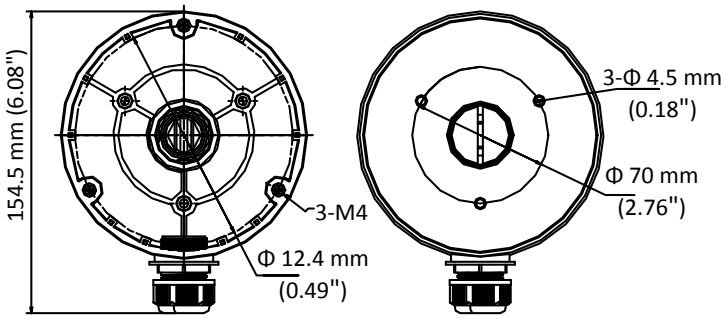

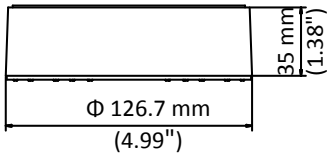

Dostępne modele

DS-1280ZJ-DM8

Parametry

Model / Parametry	DS-1280ZJ-DM8
	Puszka łączeniowa do kamer kopułowych
Kolor	Hikvision Biały
Materiał	Stop aluminium
Wymiary	Φ126.7 mm × 35 mm (4.99" × 1.38")
Waga	W przybliżeniu: 210 g (0.46 lb.)

Uwagi

- Puszkę łaczeniową instaluje się na płaskich powierzchniach ścian
- W przypadku montażu na zewnątrz należy zastosować wodoszczelną nakładkę
- Ściana powinna utrzymać potrójną wartość calkowitej wagi uchwytu oraz kamery
- Maksymalne dopuszczalne obciążenie uchwytu wynosi 1 Kg (2.2 lb.).