DM1TP0150

PRZEKŁADNIK PRĄDOWY 150/5A, KLASA 0,5S, NA PRZEWÓD 28MM, DO SZYNY: 30X10MM, 25X15MM, 20X20MM



Przeznaczenie produktu			Przekładniki prądowe
Seria produktu			DM1TP0150
Typ przekładnika prądowego			Rdzeń stały
Wejścia prądowe			
Prąd pierwotny Ipn (/5)		A	150
Częstotliwość robocza			
	min.	Hz	50
	maks.	Hz	60
Prąd strony wtórnej		A	5
Przeciążenie wytrzymywane Ipn		%	120
Obciążenie			
	Kl. obciążenia 0,5s	VA	2.5
	Kl. obciążenia 0,5	VA	3.75
Izolacja			
Znamionowe napięcie izolacji Ui IEC/EN		V	720
Znamionowy prąd termiczny krótkotrwały Ith wg IEC		Ith for s	40…60
Znamionowy prąd dynamiczny Idyn wg IEC		Ith for s	2.5
Typ suchej izolacji			Klasa E
Właściwości mechaniczne			
Typ zacisków			Śruba
Montaż			Na szynie DIN lub śrubami
Masa		g	480
Warunki otoczenia			
Temperatura			
Temperatura pracy			
	min.	°C	-25
	maks.	°C	+50
Temperatura składowania			
	min.	°C	-40
	maks.	°C	+80
Wilgotność względna		%	90
Stopień ochrony			IP30
Wymiary			

The characteristics described in this document are subject to updates or modifications at any time. The descriptions, technical and functional information, illustrations and instructions in this brochure are purely illustrative, and are consequently not contractually binding

DM1TP0150

PRZEKŁADNIK PRĄDOWY 150/5A, KLASA 0,5S, NA PRZEWÓD 28MM, DO SZYNY: 30X10MM, 25X15MM, 20X20MM

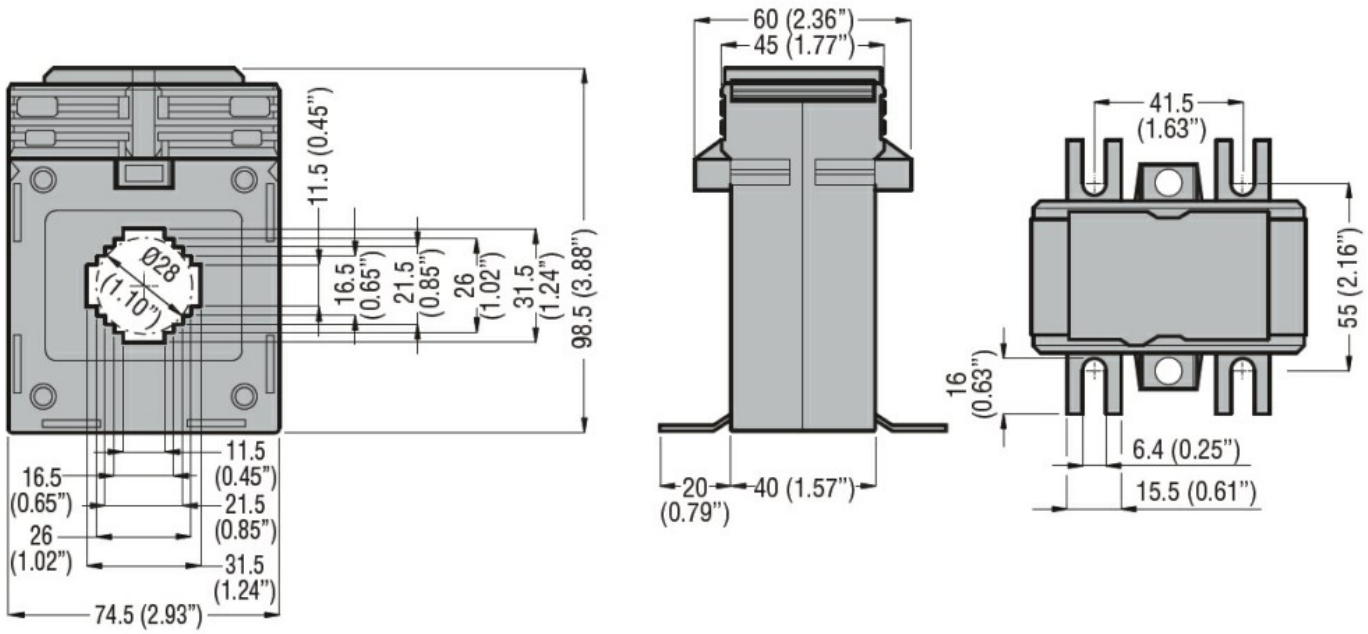

Certyfikaty i zgodność

Certyfikaty

	IEC/EN/BS 61869-1
	IEC/EN/BS 61869-2

Zgodność

EAC

Klasyfikacja ETIM

EC000066 - Stycznik mocy, przełączanie AC

The characteristics described in this document are subject to updates or modifications at any time. The descriptions, technical and functional information, illustrations and instructions in this brochure are purely illustrative, and are consequently not contractually binding