DS-2CD2T45G0P-I
Kamera typu Bullet 4MP IR





- Przetwornik 1/2.7" Progressive Scan CMOS
- 2688 × 1520 @ 25fps
- Stałoogniskowy obiektyw 1.68 mm
- 120dB WDR
- H.265+, H.265, H.264+, H.264
- Wbudowany slot na kartę micro SD/SDHC/SDXC, do 256 GB
- IP67

DORI

Odległości DORI (wykrywanie, obserwacja, rozpoznawanie, identyfikacja) określają zdolność kamery do rozróżniania obiektów czy osób znajdujących się w zasięgu pola widzenia kamery.
Odległość ta jest obliczana na podstawie specyfikacji kamery, kryteria zostały podane w normie EN 62676-4: 2015

DORI	Detekcja	Obserwacja	Rozpoznanie	Identyfikacja
Odległość	3.6 m	1.4 m	0.8 m	0.4 m

Specyfikacja

Kamera	
Przetwornik obrazu	1/2.7" Progressive Scan CMOS
Min. Oświetlenie	0.028 Lux @ (F2.0, AGC ON), 0 Lux z IR
Migawka	1/3 s do 1/100,000 s
Wolna migawka	Tak
Dzień i noc	ICR Cut
WDR	120 dB
Ustalenie położenia	Obrót: 0° do 360°, pochylenie: 0° do 90°, rotacja: 0° do 360°
Obiektyw	
Typ obiektywu	1.68 mm
Focus	Stały
Apertura	F2.0
FOV	Horizontal: 180°, vertical: 101°, diagonal: 180°
Mocowanie obiektywu	M12
Oświetlenie	
Zasięg IR	20 m
Długość fali	850 nm
Dodatkowy oświetlacz SMART	Tak
Video	
Max. Rozdzielczość	2688 × 1520
Główny strumień	50Hz: 25fps (2688 × 1520, 2304 × 1296, 1920 × 1080, 1280 × 720) 60Hz: 24fps (2688 × 1520), 30fps (2304 × 1296, 1920 × 1080, 1280 × 720)
Podstrumień	50Hz: 25fps (640 × 480, 640 × 360, 320 × 240) 60Hz: 30fps (640 × 480, 640 × 360, 320 × 240)
Kompresja obrazu	Główny strumień: H.265+/H.265/H.264+/H.264 Podstrumień: H.265/H.264 /MJPEG
H.264 Type	Main Profile/High Profile
H.265 Type	Main Profile
Video Bit Rate	32 Kbps do 16 Mbps
Bit Rate Control	CBR/VBR
Typ strumienia	Główny strumień, podstrumień
Scalable Video Coding (SVC)	H.264 and H.265
Funkcje SMART	
Zdarzenia SMART	Detekcja przekroczenia linii, detekcja intruza, detekcja pozostawionego przedmiotu, detekcja usunięcia przedmiotu, detekcja twarzy, detekcja nagłej zmiany sceny

Powiązania	Prześlij do FTP/NAS/kartę pamięci, Powiadom Centrum Nadzoru, wyślij email, wyjście alarmowe, wyzwalacz nagrywania, wyzwalacz przechwytywania. Wyzwalanie nagrań: na kartę pamięci, pamięć sieciową, pre-record i post-record. Wysyłanie przechwyconych zdjęć: FTP, SFTP, HTTP, NAS, Email. Wyzwalanie powiadomień: HTTP, ISAPI, wyjście alarmowe, Email
Region of Interest (ROI)	1 obszar dla strumienia głównego i podstrumienia
Obraz	
Poprawa obrazu	BLC, HLC, EIS, korekcja dystorcji,3D DNR
Ustawienia obrazu	Saturacja, jasność, kontrast, ostrość, tryb korytarzowy, balans bieli, AGC
Przełączanie Dzień/ Noc	Dzień/ noc/ automatyczne/ harmonogram
SNR	≥ 50 dB
Maski prywatności	4 regiony
Sieć	
Pamięć	Slot na kartę microSD/SDHC/SDXC 256 GB), lokalna pamięć, NAS (NFS, SMB/CIFS), audio network replenishment (ANR)
Protokoły	TCP/IP, ICMP, HTTP, HTTPS, FTP, DHCP, DNS, DDNS, RTP, RTSP, PPPoE, NTP, UPnP, SMTP, SNMP, IGMP, 802.1X, QoS, IPv6, UDP, Bonjour, SSL/TLS
API	ONVIF (PROFILE S, PROFILE G), ISAPI, SDK
Security	Ochrona hasłem, skomplikowane hasło, szyfrowanie HTTPS, uwierzytelnianie 802.1X (EAP-TLS, EAP-LEAP, EAP-MD5), znak wodny, filtrowanie adresów IP, basic & digest uwierzytelnianie dla HTTP/HTTPS, WSSE & digest uwierzytelnianie dla ONVIF, TLS1.2
Jednoczesny podgląd na żywo	Do 20 kanałów
Użytkownik/host	Do 32 użytkowników. 3 poziomy użytkowników: administrator, operator i użytkownik
Oprogramowanie klienckie	iVMS-4200, Hik-Connect, Hik-Central
Przeglądarka internetowa	Obsługa podglądu na żywo z wtyczką: Chrome 45.0+, Firefox 52.0+ Obsługa bez wtyczkowa podglądu na żywo: Chrome 41.0+, Firefox 30.0+
Interfejs	
Interfejs komunikacyjny	1 RJ45 10M/100M self-adaptive Ethernet port
Slot na kartę	Wbudowany slot na kartę micro SD/SDHC/SDXC, do 256 GB
Hardware Reset	Tak
Ogólne	
Język web klienta	32 języki Angielski, rosyjski, estoński, bułgarski, węgierski, grecki, niemiecki, włoski, czeski, słowacki, francuski, polski, holenderski, portugalski, hiszpański, rumuński, duński, szwedzki, norweski, fiński, chorwacki, słoweński, serbski, turecki, koreański, Tradycyjny chiński, tajski, wietnamski, japoński, łotewski, litewski, portugalski (Brazylia)
Ogólne funkcje	Maski prywatności, hearbeat, odbicie lustrzane, flash log, reset hasła przez e-mail, licznik pikseli
Warunki uruchomienia i eksploatacji	-30 °C do 60 °C (-22 °F do 140 °F), wilgotność 95% lub mniej (bez kondensacji)
Warunki przechowywania	-30 °C do 60 °C (-22 °F do 140 °F), wilgotność 95% lub mniej (bez kondensacji)
Zasilanie	12 VDC ± 25%; PoE (802.3at, class 4)

Pobór mocy i natężenia	12 VDC, 0.6 A, max. 7.2W PoE: (802.3af, 36 V-57 V), 0.3 A to 0.2 A, max. 8.7W
Interfejs zasilający	Φ5.5 mm coaxial power plug
Materiał	Metal
Wymiary	Kamera: Φ105 × 278 mm (Φ4.1" × 10.9") Z opakowaniem: 386 × 156 × 155 mm (15.20" × 6.14" × 6.10")
Waga	Kamera: 570 g (1.26 lb.) Z opakowaniem: 760 g (1.68 lb.)
Regulacje	
Klasa	Class B
Ochrona	IP67
EMC	FCC (47 CFR Part 15, Subpart B); CE-EMC (EN 55032: 2015, EN 61000-3-2: 2014, EN 61000-3-3: 2013, EN 50130-4: 2011 +A1: 2014); RCM (AS/NZS CISPR 32: 2015); IC (ICES-003: Issue 6, 2016); KC (KN 32: 2015, KN 35: 2015)
Zabezpieczenia	UL (UL 60950-1); CB (IEC 60950-1:2005 + Am 1:2009 + Am 2:2013); CE-LVD (EN 60950-1:2005 + Am 1:2009 + Am 2:2013); BIS (IS 13252(Part 1):2010+A1:2013+A2:2015); LOA (IEC/EN 60950-1)
Środowisko	CE-RoHS (2011/65/EU); WEEE (2012/19/EU); Reach (Regulation (EC) No 1907/2006)

** Rozdzielczości zawarte w karcie katalogowej są opcjonalne. Wszystkie strumienie mogą nie pracować w tym samym czasie (jednocześnie) z maksymalna rozdzielczością*.

Dostępne modele

DS-2CD2T45G0P-I(1.68 mm)

Wymiary

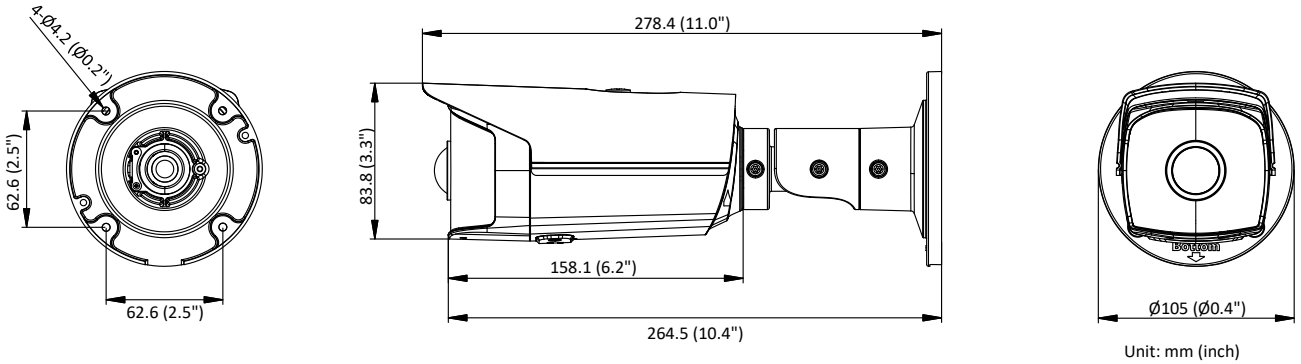

Unit: mm (inch)

Akcesoria



DS-1275ZJ-SUS
Mocowanie słupowe

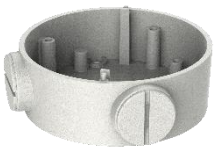

DS-1260ZJ
Puszka przyłączeniowa



DS-1276ZJ-SUS
Mocowanie narożne



DS-1280ZJ-S
Puszka przyłączeniowa

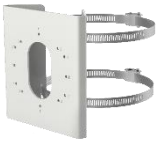

DS-1275ZJ-S-SUS
Mocowanie słupowe

Distributed by

Headquarters
No.555 Qianmo Road, Binjiang District,
Hangzhou 310051, China
T +86-571-8807-5998
overseasbusiness@hikvision.com

Hikvision USA
T +1-909-895-0400
sales.usa@hikvision.com

Hikvision Europe
T +31-23-5542770
sales.eu@hikvision.com

Hikvision UK & Ireland
T +01628-902140
sales.uk@hikvision.com

Hikvision UAE
T +971-4-4432090
salesme@hikvision.com

Hikvision Russia
T +7-495-669-67-99
saleru@hikvision.com

Hikvision Australia
T +61-2-8599-4233
salesau@hikvision.com

Hikvision Italy
T +39-0438-6902
info.it@hikvision.com

Hikvision South Africa
Tel: +27 (10) 0351172
sale.africa@hikvision.com

Hikvision Singapore
T +65-6684-4718
sg@hikvision.com

Hikvision Korea
T +82-(0)31-731-8817
sales.korea@hikvision.com

Hikvision India
T +91-22-28469900
sales@pramahikvision.com

Hikvision Brazil
T +55 11 3318-0050
Latam.support@hikvision.com

Hikvision France
T +33(0)1-85-330-450
info.fr@hikvision.com

Hikvision Spain
T +34-91-737-16-55
info.es@hikvision.com

Hikvision Poland
T +48-22-460-01-50
info.pl@hikvision.com

Hikvision Canada
T +1-866-200-6690
sales.canada@hikvision.com

Hikvision Turkey
T +90 (216)521 7070- 7074
sales.tr@hikvision.com

Hikvision Kazakhstan
T +7-727-9730667
nikia.panfilov@hikvision.ru

Hikvision Tashkent
T +99-87-1238-9438
uzb@hikvision.ru

Hikvision Indonesia
T +62-21-2933759
Sales.Indonesia@hikvision.com

Hikvision Thailand
T +662-275-9949
sales.thailand@hikvision.com

Hikvision Malaysia
T +601-7652-2413
sales.my@hikvision.com

Hikvision Vietnam
T +84-974270888
sales.vt@hikvision.com

Hikvision Hong Kong
T +852-2151-1761
info.hk@hikvision.com

Hikvision Colombia
sales.colombia@hikvision.com

© Hikvision Digital Technology Co., Ltd. 2019 | Data subject to change without notice |