Arkusz danych produktu

Specyfikacje



Przycisk z etykietą i podświetleniem (12V Ac), Sedna Design & Elements, srebrne aluminium

SDD113143L

Parametry podstawowe

gama produktów	Sedna
Typ produktu lub komponentu	Przycisk
prezentacja urządzenia	Mechanizm z ramką montażową
zastosowanie urządzenia	Push-button
liczba przycisków	1
funkcja łącznika	Jednobiegunowy, pojedynczy
prąd znamionowy	10 A
Znamionowe napięcie pracy [Ue]	12 V
odcień kolory	Aluminium (RAL 7047)

Parametry uzupełniające

rodzaj technologii	Elektromechaniczny
sposób montaż urządzenia	Podtynkowy
sterowanie przez	Przycisk
wykończenie powierzchni	Matowy
materiał	Tworzywo termoplastyczne ABS o zwiększonej odporności na promieniowanie UV
kind of terminals	Zaciski bezśrubowe
obróbka powierzchni	Painted
sygnalizacja lokalna	Niebieski podświetlenie
zakres mocy	120 W
przekrój kabla	1,5…2,5 mm²
wire structure	Sztywny Linka Elastyczny
długość izolacji zdejmowanej z kabla	13 mm
stopień ochrony IK	IK02
sposób mocowania	Pazury, zakres pracy pazurów: 46…60 mm Śruby, zakres pracy pazurów:
Wysokość	73 mm
Szerokość	73 mm
Głębokość	37 mm
depth of visual part	24 mm

Wyłączenie odpowiedzialności: Niniejsza dokumentacja nie pełni funkcji zastępczej i nie powinna być wykorzystywana do określenia niezawodności lub przydatności opisanych w niej produktów do konkretnych zastosowań użytkownika

Masa produktu	0,061 kg
Targeted channel	Professional Do it yourself

Środowisko pracy

Stopień ochrony IP	IP20
conformity mark	CE
Certyfikaty produktu	EAC
Normy	IEC 60669-1

Jednostka opakowania

Jednostka miary opakowania 1	PCE
Ilość jednostek w opakowaniu 1	1
Wysokość opakowania 1	4,500 cm
Szerokość opakowania 1	8,000 cm
Długość opakowania 1	8,000 cm
Waga opakowania 1	61,000 g
Jednostka miary opakowania 2	BB1
Ilość jednostek w opakowaniu 2	10
Wysokość opakowania 2	9,500 cm
Szerokość opakowania 2	18,500 cm
Długość opakowania 2	27,500 cm
Waga opakowania 2	700,000 g
Jednostka miary opakowania 3	S04
Ilość jednostek w opakowaniu 3	120
Wysokość opakowania 3	30,000 cm
Szerokość opakowania 3	40,000 cm
Długość opakowania 3	60,000 cm
Waga opakowania 3	9,041 kg

Warunki gwarancji

Gwarancja	18 miesięcy

Zrównoważony rozwój

Etykieta **Green Premium™** to zobowiązanie firmy Schneider Electric do dostarczania produktów o najlepszych w swojej klasie parametrach środowiskowych. Green Premium obiecuje zgodność z najnowszymi przepisami, przejrzystość w zakresie wpływu na środowisko, a także produkty o obiegu zamkniętym i niskiej emisji CO_2.

Przewodnik po ocenie zrównoważonego rozwoju produktu to opracowanie, które wyjaśnia globalne normy oznakowania ekologicznego i sposób interpretacji deklaracji środowiskowych.

Więcej informacji o produktach Green Premium >

Poradnik dotyczący oceny zrównoważonego rozwoju produktu >

Zrównoważone opakowania | Przejrzystość | RoHS/REACh

Wydajność zasobów

- Sustainable Packaging

Dobre samopoczucie

- Reach Free Of Svhc
- Toxic Heavy Metal Free
- Mercury Free
- Rohs Exemption Information: Tak

Certyfikaty i standardy

Rozporządzenie Reach	Deklaracja REACh
Europejska Dyrektywa Rohs	Zgodny Europejska deklaracja RoHS
Norma Rohs Chiny	Dyrektywa RoHS Chiny Pro-aktywna dyrektywa RoHS Chiny (poza zakresem prawnym RoHS Chiny)
Ujawnienie Informacji O Wpływie Na Środowisko	Środowiskowy profil produktu
Kulistość – Profil	Nie są wymagane żadne specjalne operacje związane z recyklingiem

Technical Illustration

Wiring diagram

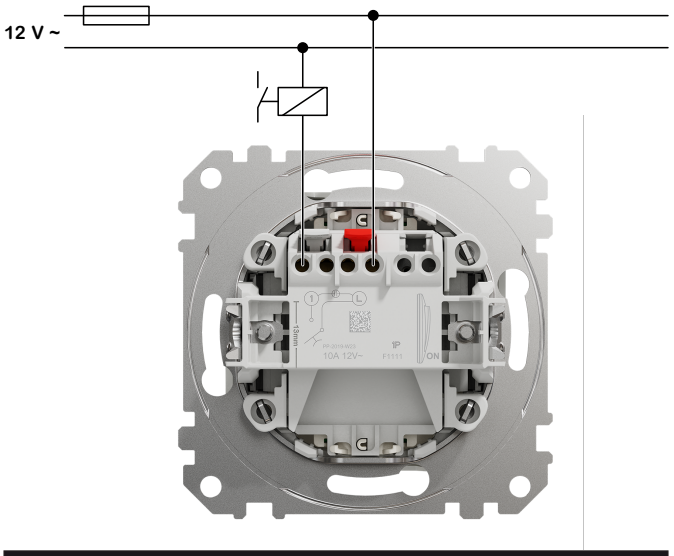

⚠ ⚠ DANGER

HAZARD OF ELECTRIC SHOCK, EXPLOSION, OR ARC FLASH

The product must be installed and connected by a qualified electrician.
A qualified electrician must demonstrate an in-depth knowledge of:

- Construction of electrical installations in buildings in accordance with IEC 60364
- Additional safety standards, local connection rules, and building regulations
- Standardized tools and measuring equipment

Failure to follow these instructions will result in death or serious injury.

Image of product / Alternate images

Alternative

