Arkusz danych produktu

Specyfikacje



PanelSeT Puszka stalowa SBM IP66 200x 300x 120mm

NSYSBM203012

Parametry podstawowe

gama produktów	PanelSeT
Nazwa produktu	PanelSeT SBM
zastosowanie urządzenia	Wielozadaniowy
Kategoria	Puszka przemysłowa
skrócona nazwa urządzenia	SBM
typ obudowy	Skrzynka z płaskim frontem
wysokość obudowy	200 mm
nominalna szerokość obudowy	300 mm
nominalna głębokość obudowy	120 mm
montaż obudowy	Montowane na ścianie
elementy składowe urządzenia	4 śruba pokrywy 1 pokrywa 1 korpus
typ korpusu	Korpus jednoczęściowy gięty i spawany
rodzaj osłony czołowej	Drzwi pełne
mocowanie pokrywy	Śruby metalowe z półobrotem
typ blokady	Śruba niewypadająca PZ2 zewnętrzna przestrzeń zabezpieczeona
części wyjmowalne	Pokrywa śrubami niewypadającymi

Parametry uzupełniające

materiał	Blacha stalowa
wykończenie powierzchni	Proszek poliestrowy
kolor	Szary (RAL 7035)
Normy	IEC 62208
Certyfikaty produktu	DNV-GL UL BV
Stopień ochrony IP	IP66 zgodnie z IEC 60529
stopień ochrony IK	IK10 conforming to IEC 62262
Temepratura otoczenia dla przechowywania	-35…60 °C
Operating temperature	-35…80 °C
Masa produktu	2,512 kg

Wyłączenie odpowiedzialności: Niniejsza dokumentacja nie pełni funkcji zastępczej i nie powinna być wykorzystywana do określenia niezawodności lub przydatności opisanych w niej produktów do konkretnych zastosowań użytkownika

Jednostka opakowania

Jednostka miary opakowania 1	PCE
Ilość jednostek w opakowaniu 1	1
Wysokość opakowania 1	14,000 cm
Szerokość opakowania 1	22,000 cm
Długość opakowania 1	31,500 cm
Waga opakowania 1	2,512 kg
Jednostka miary opakowania 2	P12
Ilość jednostek w opakowaniu 2	140
Wysokość opakowania 2	160,000 cm
Szerokość opakowania 2	80,000 cm
Długość opakowania 2	120,000 cm
Waga opakowania 2	275,000 kg

Warunki gwarancji

Gwarancja	18 months

Zrównoważony rozwój

Etykieta **Green Premium™** to zobowiązanie firmy Schneider Electric do dostarczania produktów o najlepszych w swojej klasie parametrach środowiskowych. Green Premium obiecuje zgodność z najnowszymi przepisami, przejrzystość w zakresie wpływu na środowisko, a także produkty o obiegu zamkniętym i niskiej emisji CO_2.

Przewodnik po ocenie zrównoważonego rozwoju produktu to opracowanie, które wyjaśnia globalne normy oznakowania ekologicznego i sposób interpretacji deklaracji środowiskowych.

Więcej informacji o produktach Green Premium >

Poradnik dotyczący oceny zrównoważonego rozwoju produktu >



Przejrzystość



RoHS/REACh

Dobre samopoczucie

Reach Free Of Svhc	
Toxic Heavy Metal Free	
Mercury Free	
Rohs Exemption Information	Tak

Certyfikaty i standardy

Rozporządzenie Reach	Deklaracja REACh
Europejska Dyrektywa Rohs	Zgodność z pro-active (produkt poza zakresem obowiązywania dyrektywy UE RoHS) Europejska deklaracja RoHS
Norma Rohs Chiny	Dyrektywa RoHS Chiny Pro-aktywna dyrektywa RoHS Chiny (poza zakresem prawnym RoHS Chiny)
Ujawnienie Informacji O Wpływie Na Środowisko	Środowiskowy profil produktu
Kulistość – Profil	Nie są wymagane żadne specjalne operacje związane z recyklingiem

Technical Illustration

Dimensions

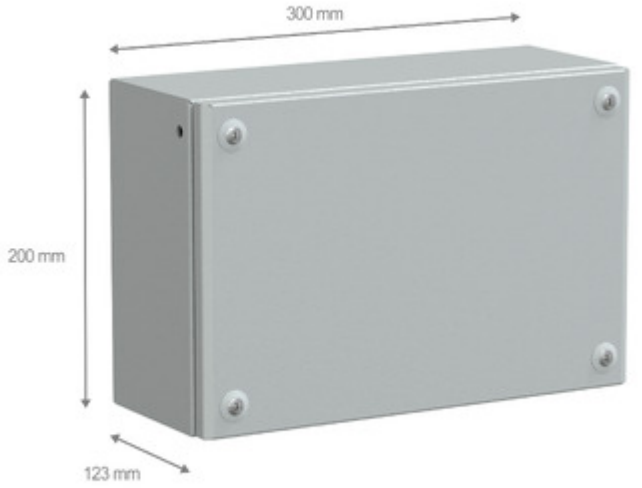

Offer Marketing Illustration

Product benefits / Features

