SIEMENS

Karta informacyjna 5SV3612-3



Figure similar

wyłącznik ochronny różnicowy, 2-bieg., typ F, krótkozwłoczny, In: 25 A, 300 mA, Un AC: 230 V

Wersja	
Nazwa markowa produktu	SENTRON
oznaczenie produktu	Wyłącznik różnicowo-prądowy
wykonanie produktu	Krótkozwłoczny
oznaczenie typu produktu	5SV3
Ogólne dane techniczne	
liczba biegunów	2
wielkość urządzeń do wmontowania w instalacji zgodnie z DIN 43880	1
żywotność mechaniczna (liczba cykli łączeniowych) typowy	10 000
prąd zwarciowy zabezpieczenia wstępnego maksymalny dopuszczalny	80 A
obciążalność cieplna w przypadku zwarcia	10 kA
funkcja łączeniowa krótkozwłoczny	Tak
kategoria przepięciowa	III
poziom izolacji (Ui) wartość znamionowa	2 000 V
prąd różnicowy wyzwalania wartość znamionowa	300 mA
prąd ograniczony dopuszczalny	5 200 A
wartość I2t dopuszczalna	58 000 A²·s
Napięcie zasilania	
napięcie zasilające dla urządzenia testowego minimalny	100 V
zakres wartości częstotliwości napięcia zasilania	50 Hz
zakres wartości częstotliwości roboczej	50/60 Hz
zakres wartości napięcia zasilania przy AC	230/400 V
Klasa ochrony	
Stopień ochrony IP	IP20, w przypadku montażu w rozdzielnicy z podłączonymi przewodami
Zdolność przełączania	
● zdolność załączania prąd według IEC 61008-1 wartość znamionowa	0,5 kA
odstęp kratki	60 mm
Rozpraszanie	
Strata mocy [W]	
● w przypadku wartości znamionowej prądu w przypadku AC w stanie rozgrzanym na biegun	0,5 W
● maksymalna	1 W
Szczegóły produktu	
właściwość produktu nie zawiera silikonu	Tak
rozszerzenie produktu możliwość instalacji wyposażenie dodatkowe	Tak

Zmiany zastrzeone
© Copyright Siemens

Połączenia	
przekrój możliwego do podłączenia przewodu jednożyłowy	
● minimalny	0,75 mm²
● maksymalny	35 mm²
przekrój możliwego do podłączenia przewodu wielożyłowy	
● minimalny	0,75 mm²
● maksymalny	35 mm²
● moment dokręcenia przy zacisku śrubowym minimalny	2,5 N·m
● moment dokręcania w przypadku przyłącza śrubowego maksymalny	3 N·m
pozycja kabla przyłączeniowego zasilania	Górny lub dolny
Konstrukcja mechaniczna	
wysokość	90 mm
szerokość	36 mm
głębokość	70 mm
głębokość montażowa	70 mm
liczba jednostek podziału szerokości	2
rodzaj montażu	Szyna DIN (REG)
pozycja montażowa	Dowolny
masa netto	204 g
Warunki środowiskowe	
temperatura otoczenia podczas pracy	
● minimalny	-25 °C
● maksymalny	45 °C
temperatura otoczenia podczas magazynowania minimalny	-40 °C
liczba cykli testowych dla oddziaływania na środowisko zgodnie z IEC 60068-2-30	28

Zezwolenia Certyfikaty

General Product Approval				other	
CE EG-Konf.	Confirmation	UKCA	Miscellaneous	EAC	Confirmation

other	Environment	
Miscellaneous	Environmental Confirmations	Environmental Confirmations

Więcej informacji

Informacje dotyczące opakowania
Informacje dotyczące opakowania
Information- and Downloadcenter (Catalogs, Brochures,…)
http://www.siemens.com/lowvoltage/catalogs
Industry Mall (Online ordering system)
https://mall.industry.siemens.com/mall/en/en/Catalog/product?mlfb=5SV3612-3
Service&Support (Manuals, Certificates, Characteristics, FAQs,...)
https://support.industry.siemens.com/cs/ww/pl/ps/5SV3612-3
Image database (product images, 2D dimension drawings, 3D models, device circuit diagrams, ...)
http://www.automation.siemens.com/bilddb/cax_en.aspx?mlfb=5SV3612-3
CAx-Online-Generator
http://www.siemens.com/cax
Tender specifications
http://www.siemens.com/specifications

Zmiany zastrzeone
© Copyright Siemens

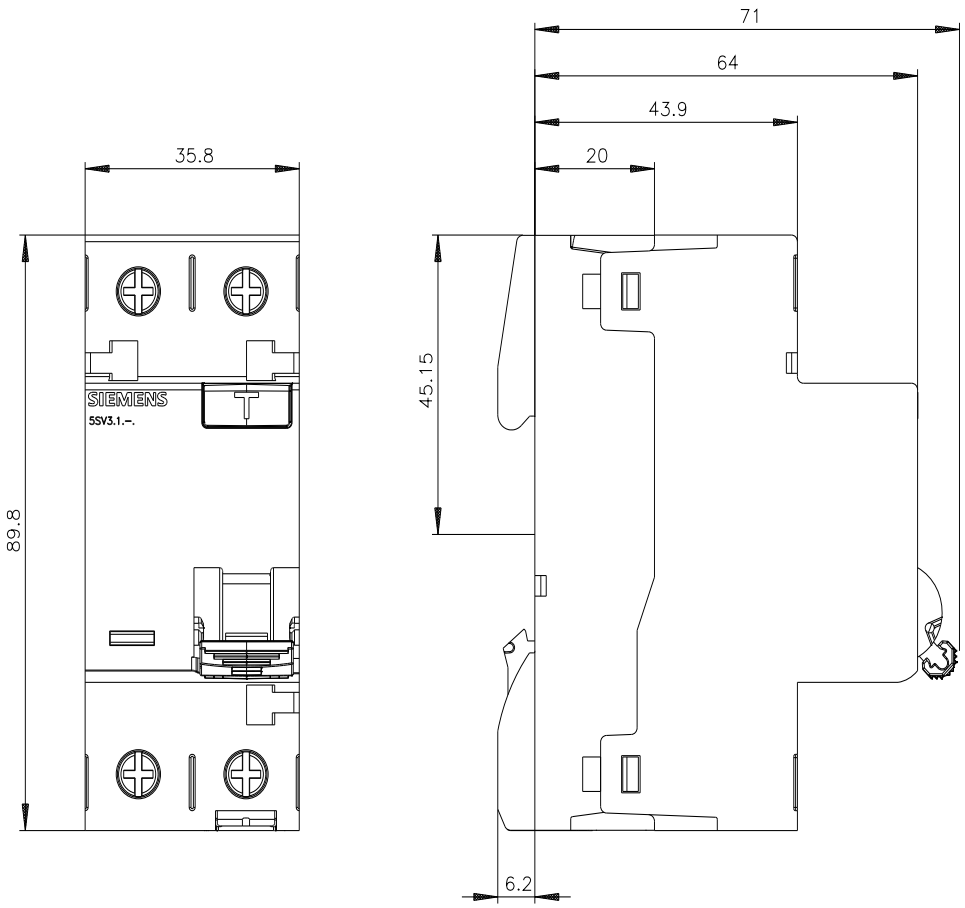

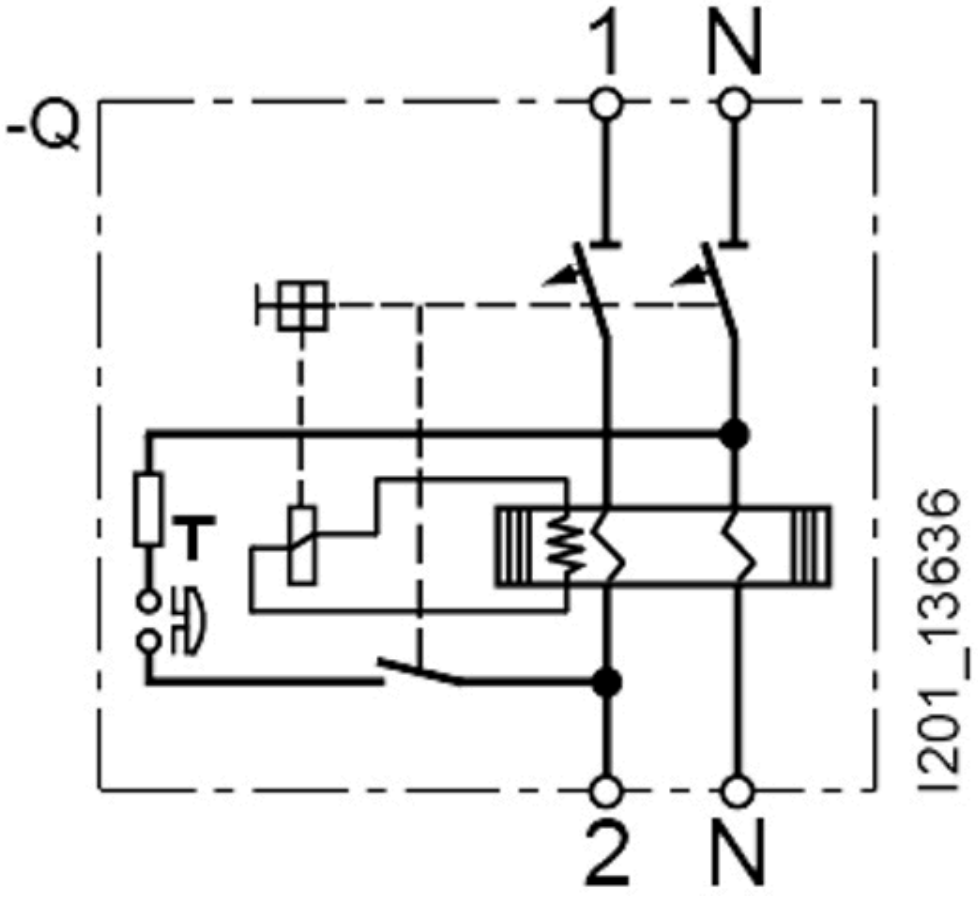

Zmiany zastrzeone
© Copyright Siemens

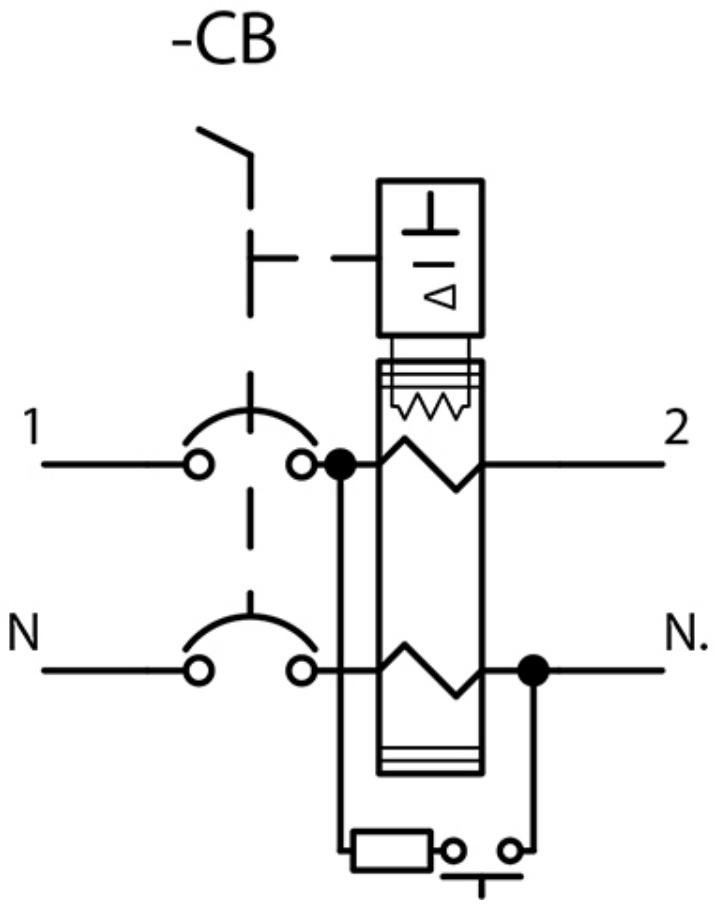

Ostatnia zmiana: 5.07.2024

Zmiany zastrzeone
© Copyright Siemens

Zmiany zastrzeone
© Copyright Siemens