DS-2DE4425IW-DE (E)
Kamera szybkoobrotowa 4 MP 25 × IR





Kamera szybkoobrotowa Hikvision DS-2DE4425IW-DE 4 MP 25 × posiada przetwornik 1/2.8" progressive scan CMOS chip. Model ten oferuje 25-krotny zoom optyczny, który zapewnia idealną ostrość obiektów blisko kamery jak i będących w oddali. Ta seria kamer może być stosowana w wielu miejscach gdzie wymagana jest wysoka rozdzielczość obrazu m.in. obserwowanie ruchu ulicznego, kolejowego, parków, lotnisk.

Cechy

- 1/2.8" progressive scan CMOS
- Rozdzielczość 2560 × 1440@30kl/s
- Technologia powered-by-DarkFighter
- 25 × optyczny zoom, 16 × cyfrowy zoom
- WDR, HLC, BLC, 3D DNR, Defog, EIS, obszar ekspozycji, obszar ostrości
- Zasięg IR do 100 m
- 12 VDC & PoE (802.3 at, class 4)
- Kompresja wideo H.265+/H.265

Specyfikacja

Kamera	
Przetwornik obrazu	1/2.8" progressive scan CMOS
Min. oświetlenie	Kolor: 0.005 Lux @(F1.6, AGC ON) Cz/b: 0.001Lux @(F1.6, AGC ON) 0 Lux dla IR
Balans bieli	Auto/Manual/ATW (Auto-tracking White Balance)/Indoor/Outdoor/Fluorescent Lamp/Sodium Lamp
Wzmocnienie	Auto/Manual
Migawka	50Hz: 1/1 s do 1/30,000 s 60Hz: 1/1 s do 1/30,000 s
Dzień & Noc	ICR
Cyfrowy zoom	16×
Maski prywatności	24 programowalne maski prywatności, konfigurowalne kolory masek
Tryb ostrości	Auto/Semi-automatic/Manual
WDR	120 dB WDR (nie obsługiwany przy pełnej liczbie klatek na sekundę)
Obiektyw	
Ogniskowa	4.8 mm do 120 mm, 25 × optyczny zoom
Prędkość przybliżania	W przybliżeniu 3.6 s (optical lens, wide-tele)
FOV	HFOV: 55° do 2.4° (Wide-Tele) VFOV: 33° do 1.4° (Wide-Tele) DFOV: 61.5 do 2.8° (Wide-Tele)
Zakres pracy	100 mm do 1500 mm (wide-tele)
Zakres apertury	F1.6 do F3.5
IR	
Zasięg IR	100 m
Smart IR	Tak
PTZ	
Zakres ruchu (Pan)	360° bez punktu krańcowego
Szybkość obrotu	Konfigurowalne, od 0.1°/s do 80°/s, Szybkość presetu: 80°/s
Zakres odchylenia	Od -15° do 90° (auto-flip)
Szybkość odchylenia	Konfigurowalne, od 0.1°/s to 80°/s Szybkość presetu: 80°/s
Proporcjonalne powiększenia	Tak
Presety	300
Patrole	8 patroli, do 32 presetów dla każdego patrolu
Trasy	4 trasy, każda o czasie trwania do co najmniej 10 minut
Wznawianie pracy po utracie zasilania	Tak
Funkcje parkowania	Preset/Pattern Scan/Patrol Scan/Auto Scan/Tilt Scan/Random Scan/Frame Scan/Panorama Scan

Pozycjonowanie 3D	Tak
Wyświetlanie pozycji PTZ	Tak
Zamrożenie presetu	Tak
Funkcje wyzwalania harmonogramem	Preset/Pattern Scan/Patrol Scan/Auto Scan/Tilt Scan/Random Scan/Frame Scan/Panorama Scan/Dome Reboot/Dome Adjust/Aux Output
Standard kompresji	
Kompresja wideo	Główny strumień: H.265+/H.265/H.264+/H.264 Podstrumień: H.265/H.264/MJPEG Trzeci strumień: H.265/H.264/MJPEG
H.264 Type	Baseline Profile/Main Profile/High Profile
H.264+	tak
H.265 Type	Baseline Profile/Main Profile/High Profile
H.265+	Tak
Video Bitrate	32 Kbps do 16384 Kbps
Kompresja audio	G.711alaw/G.711ulaw/G.722.1/G.726/MP2L2/PCM
Audio Bitrate	G.711alaw/G.711ulaw: 64 Kbps G.722.1/G.726: 16 Kbps MP212/PCM: 32 Kbps/64 Kbps/128 Kbps
SVC	Tak
Funkcje SAMRT	
Zdarzenia podstawowe	Detekcja ruchu, detekcja sabotażu, detekcja wyjątków
Zdarzenia SMART	Detekcja intruza, detekcja przekroczenia linii, detekcja wejścia/wyjścia z obszaru, detekcja usunięcia/ pozostawienia przedmiotu, detekcja wyjątków audio
Inteligentne nagrywanie	ANR (Automatic Network Replenishment), Dual-VCA
ROI	Główny strumień, podstrumień i trzeci strumień wspierają odpowiednio cztery stałe obszary..
Obraz	
Max. Rozdzielczość	2560 × 1440
Główny Strumień	50Hz: 25fps (2560 × 1440, 2048 × 1536, 1920 × 1080, 1280 × 960, 1280 × 720) 50fps (1920 × 1080, 1280 × 960, 1280 × 720) 60Hz: 30fps (2560 × 1440, 2048 × 1536, 1920 × 1080, 1280 × 960, 1280 × 720) 60fps (1920 × 1080, 1280 × 960, 1280 × 720)
Podstrumień	50Hz: 25fps (704 × 576, 640 × 480, 352 × 288) 60Hz: 30fps (704 × 480, 640 × 480, 352 × 240)
Trzeci strumień	50Hz: 25fps (1920 × 1080, 1280 × 960, 1280 × 720, 704 × 576, 640 × 480, 352 × 288) 60Hz: 30fps (1920 × 1080, 1280 × 960, 1280 × 720, 704 × 480, 640 × 480, 352 × 240)
Poprawa obrazu	HLC/BLC/3D DNR/Defog/EIS/obszar ekspozycji/ obszar ostrości
Sieć	
Pamięć masowa	Wbudowany slot na kartę pamięci Micro SD/SDHC/SDXC, do 256 GB; NAS (NFS, SMB/ CIFS), ANR
Protokoły	IPv4/IPv6, HTTP, HTTPS, 802.1x, Qos, FTP, SMTP, UPnP, SNMP, DNS, DDNS, NTP, RTSP, RTCP, RTP, TCP/IP, UDP, IGMP, ICMP, DHCP, PPPoE, Bonjour

API	ONVIF (Profile S, Profile G, Profile T), ISAPI, SDK
Jednoczesny podgląd na żywo	Do 20 kanałów
Użytkownik/Host	Do 32 użytkowników 3 poziomy: Administrator, Operator oraz użytkownik
Zabezpieczenia	Uwierzytelnianie użytkowników (ID i PW), uwierzytelnianie hosta (adres MAC); szyfrowanie HTTPS; kontrola dostępu do sieci w oparciu o port IEEE 802.1x; filtrowanie adresów IP.
Oprogramowanie klienckie	iVMS-4200, Hik-Connect
Przeglądarka internetowa	IE 8 do 11, Chrome 31.0+, Firefox 30.0+
Interfejs	
Interfejs audio	1-ch wejście audio 1-ch wyjście audio
Interfejs sieciowy	1 RJ45 10 M/100 M Ethernet, PoE (802.3 at, class4)
Ogólne	
Język (przeglądarka internetowa)	32 języki. Angielski, rosyjski, estoński, bułgarski, węgierski, grecki, niemiecki, włoski, czeski, słowacki, francuski, polski, holenderski, portugalski, hiszpański, rumuński, duński, szwedzki, norweski, fiński, chorwacki, słoweński, serbski, turecki, koreański, tradycyjny chiński, tajski, wietnamski, japoński, łotewski, litewski, portugalski (Brazylia).
Zasilanie	12 VDC, 2.0 A and PoE (802.3 at), 42.5 do 57 VDC, 0.6 A, class4 Max.: 18 W, w tym max. 7W dla IR
Temperatura pracy	-30°C to 65°C (-22°F to 149°F)
Wilgotność	≤ 90%
Stopień ochrony	IP66 Standard, 4000V Ochrona odgromowa, przeciwprzepięciowa
Materiał	ADC 12, PC+10% GF
Wymiary	Φ 164.5 mm × 290 mm (Φ 6.48" × 11.42")
Waga w przybliżeniu	2 kg (4.41 lb)

DORI

Odległości DORI (wykrywanie, obserwacja, rozpoznawanie, identyfikacja) określają zdolność kamery do rozróżniania osób czy obiektów znajdujących się w polu widzenia kamery.

Odległość jest oblicza na podstawie specyfikacji danej kamery. Kryteria zostały podane w normie EN 62676-4: 2015.

DORI	Detekcja	Obserwacja	Rozpoznanie	Identyfikacja
Liczba px/m	25 px/m	63 px/m	125 px/m	250 px/m
Odległość (Tele)	2400.0 m (7874.0 ft)	952.4 m (3124.7 ft)	480.0 m (1574.8 ft)	240.0 m (787.4 ft)

Dostępne modele

DS-2DE4425IW-DE (E) 12 VDC & PoE (802.3 at, class 4)

Wymiary

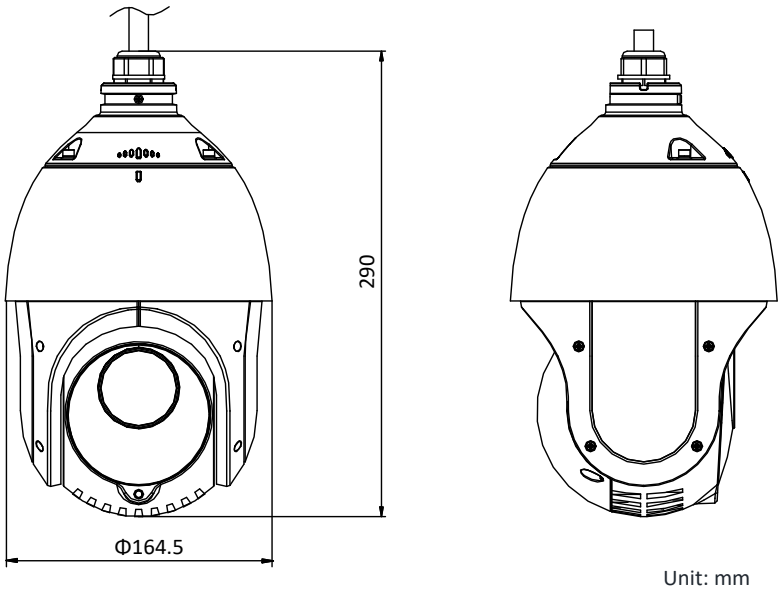

Unit: mm

Akcesoria

W tym:



ASW0081-1220002W

Zasilacz



DS-1618ZJ

Mocowanie ścienne

Opcjonalnie:



DS-1673ZJ
Mocowanie słupowe



DS-1602ZJ
Mocowanie ścienne



DS-1604ZJ-box
Mocowanie ścienne z puszka przyłączeniową



DS-1604ZJ
Mocowanie ścienne z puszką przyłączeniową



DS-1604ZJ-BOX-CORNER
Mocowanie narożne z puszką przyłączeniową



DS-1604ZJ-pole
Mocowanie słupowe



DS-1604ZJ-BOX-POLE
Mocowanie słupowe z puszką przyłączeniową



DS-1604ZJ-corner
Mocowanie narożne



DS-1661ZJ
Mocowanie sufitowe



DS-1662ZJ
Mocowanie sufitowe



DS-1671ZJ-SDM9
Mocowanie w suficie



DS-1663ZJ
Mocowanie sufitowe



DS-1681ZJ
Adapter



DS-1619ZJ
Mocowanie typu “Gęsia szyja”



DS-1660ZJ
Wysięgnik mocowany na ścianie



DS-1667ZJ
Wysuwany maszt do uchwytu wiszącego



DS-1682ZJ
Wysuwany maszt do uchwytu wiszącego



DS-1100KI
Klawiatura



LAS60-57CN-RJ45
Hi-PoE midspan



DS-1005KI
USB Joy-stick

**DS-1673ZJ powinien być używany z DS-1661ZJ lub DS-1602ZJ.*

Distributed by

Headquarters
No.555 Qianmo Road, Binjiang District,
Hangzhou 310051, China
T +86-571-8807-5998
overseasbusiness@hikvision.com

Hikvision USA
T +1-909-895-0400
sales.usa@hikvision.com

Hikvision Europe
T +31-23-5542770
sales.eu@hikvision.com

Hikvision UK & Ireland
T +01628-902140
sales.uk@hikvision.com

Hikvision UAE
T +971-4-4432090
salesme@hikvision.com

Hikvision Russia
T +7-495-669-67-99
saleru@hikvision.com

Hikvision Australia
T +61-2-8599-4233
salesau@hikvision.com

Hikvision Italy
T +39-0438-6902
info.it@hikvision.com

Hikvision South Africa
Tel: +27 (10) 0351172
sale.africa@hikvision.com

Hikvision Singapore
T +65-6684-4718
sg@hikvision.com

Hikvision Korea
T +82-(0)31-731-8817
sales.korea@hikvision.com

Hikvision India
T +91-22-28469900
sales@pramahikvision.com

Hikvision Brazil
T +55 11 3318-0050
Latam.support@hikvision.com

Hikvision France
T +33(0)1-85-330-450
info.fr@hikvision.com

Hikvision Spain
T +34-91-737-16-55
info.es@hikvision.com

Hikvision Poland
T +48-22-460-01-50
info.pl@hikvision.com

Hikvision Canada
T +1-866-200-6690
sales.canada@hikvision.com

Hikvision Turkey
T +90 (216)521 7070- 7074
sales.tr@hikvision.com

Hikvision Kazakhstan
T +7-727-9730667
nikia.panfilov@hikvision.ru

Hikvision Tashkent
T +99-87-1238-9438
uzb@hikvision.ru

Hikvision Indonesia
T +62-21-2933759
Sales.Indonesia@hikvision.com

Hikvision Thailand
T +662-275-9949
sales.thailand@hikvision.com

Hikvision Malaysia
T +601-7652-2413
sales.my@hikvision.com

Hikvision Vietnam
T +84-974270888
sales.vt@hikvision.com

Hikvision Hong Kong
T +852-2151-1761
info.hk@hikvision.com

Hikvision Colombia
sales.colombia@hikvision.com

© Hikvision Digital Technology Co., Ltd. 2020 | Data subject to change without notice | 05061420200908