KARTA KATALOGOWA PRODUKTU
FL 100 P 69W 10KLM 865 PS SY100 BK

FLOODLIGHT 100 | Uniwersalny naświetlacz o strumieniu świetlnym do 10000 lm



Obszary zastosowań

- Zamiennik naświetlaczy do żarówek halogenowych
- Zastosowania zewnętrzne (IP66)
- Konstrukcja zgodna z normą EN 60598-2-24 dotyczącą zagrożenia pożarowego, np. poprzez nagromadzenie pyłów
- Strefy publiczne
- Elewacje budynków
- Tereny budowy
- Parking

Zalety produktu

- Zawór odpowietrzający optymalizujący wymianę powietrza, bez uszczerbku dla stopnia ochrony IP
- Wysoka wszechstronność dzięki wybieranym stopniom mocy (Multi Lumen) na obudowie
- Solidna dławnica kablowa ze zintegrowaną funkcją bariery wodnej
- Bezpieczne i bardzo równomierne oświetlenie dzięki wykonanemu ze szkła hartowanego matowemu kloszowi
- Jasna, odporna i trwała
- Oszczędność energii aż do 90% (w porównaniu z naświetlaczami z lampami halogenowymi)
- Brak górnego współczynnika rozsyłu światła (ULOR 0%) w przypadku zamontowania pod kątem 0°

Cechy produktu

- Wysoka skuteczność świetlna: do 150 lm/W
- Stopień ochrony: IP66
- Fabrycznie zainstalowany, elastyczny przewód o długości 1 m (H05RN-F), 3 x 1,0 mm^2
- Odbłyśnik, symetryczny rozsył światła z kątem rozsyłu 100° x 100°
- Zaciski montażowe z kątem 30° i szerokim obszarem obrotu

© 2024, LEDVANCE GmbH. Wszelkie prawa zastrzeżone.

DANE TECHNICZNE

DANE ELEKTRYCZNE

Moc nominalna	69 W / 53 W
Napięcie znamionowe	220…240 V
Częstotliwość sieciowa	50…60 Hz
Prąd znamionowy	310/260 mA
Początkowy prąd rozruchowy	18.8 A
Prąd rozruchowy, czas T	86.2 µs
Maks. liczba opraw w jednym obwodz B16 A	40
Maks. liczba opraw w jednym obwodz C10 A	25
Maks. liczba opraw na wyłącznik nadprądowy C16	25
Współczynnik mocy λ	> 0,90
Całkowite zniekształcenie harmoniczne	< 20 %
Klasa ochronności	I
Odporność na napięcie udarowe (L-N)	4 kV
Odporność na nap. udarowe (L/N-uziom)	6 kV
Tryb pracy	Integrated LED driver

Dane fotometryczne

Strumień świetlny	10000 lm / 8000 lm
Skuteczność świetlna	145 lm/W
Temperatura barwowa	6500 K
Barwa światła (oznaczenie)	Cool Daylight
Ogólny wskaźnik oddawania barw Ra	80
Standardowe odchylenie dopasowania barw	5 sdcm
Wartość efektu stroboskopowego SVM	≤0.9
Grupa zagrożenia fotobiologiczne EN62778	RG1
Grupa zagrożenia fotobiologiczne EN62471	RG1
Kąt rozsyłu światła	100 ° x 100 °

© 2024, LEDVANCE GmbH. Wszelkie prawa zastrzeżone.

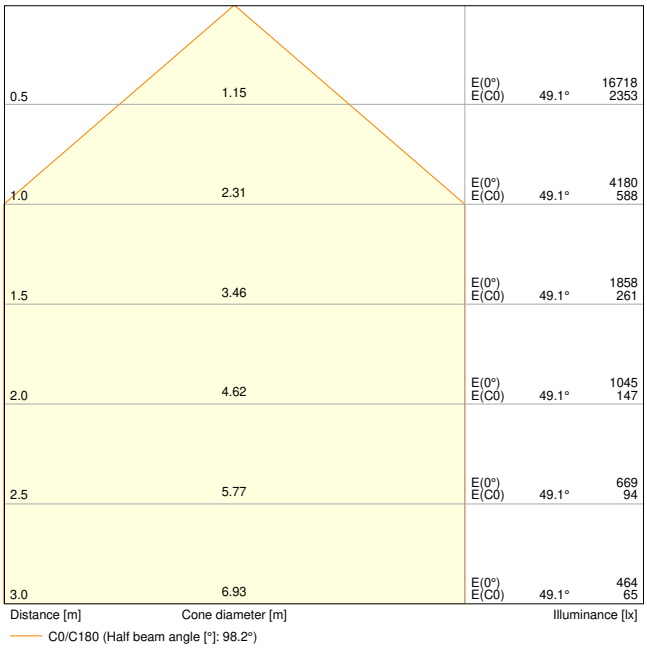

FL 100 P 69W 10KLM 865 PS SY100 BK

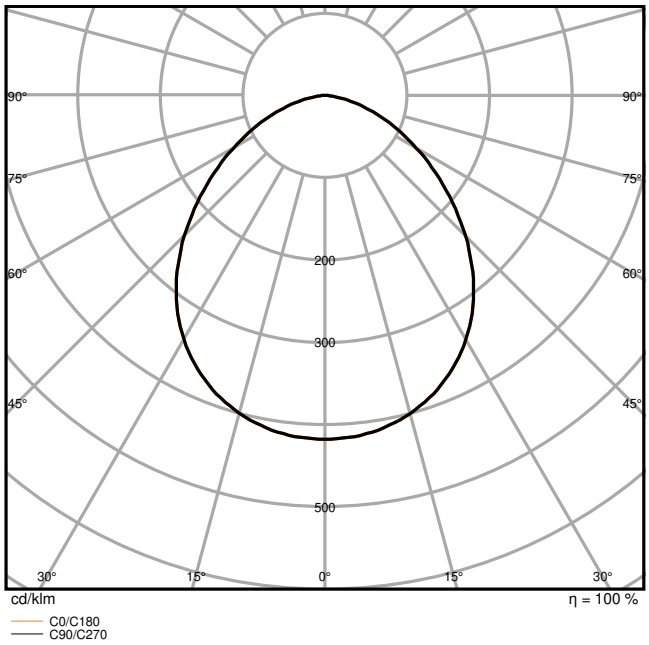

FL 100 P 69W 10KLM 865 PS SY100 BK

WYMIARY I WAGA

Długość	236,00 mm
Szerokość	52,00 mm
Wysokość	236,00 mm
Masa produktu	1712,00 g
Długość przewodów	1000 mm

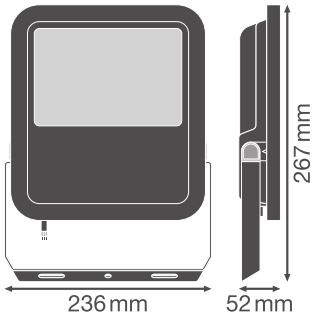

FL 100P SY100

MATERIAŁY I KOLORY

Kolor produktu	Czarny
Kolor obudowy	Czarny

© 2024, LEDVANCE GmbH. Wszelkie prawa zastrzeżone.

Materiał	Aluminum
Materiał osłony	Szkło
Materiał powierzchni emitującej światło	Szkło
Próba palności zgodnie z IEC 60695-2-12	650 °C
Zawartość rtęci	0.0 mg

ZASTOSOWANIE I MONTAŻ

Zakres temperatury otoczenia	-30…+50 °C
Zakres temperatury magazynowania	-40…+70 °C
Typ połączeń	Cable, 3-pole
Typ zabezpieczenia	IP66
Klasa IK (odporność na uderzenia) [PIM]	IK08
Corrosion resistance class acc. to EN 12944	C4
Ściemnialna	Nie
Rodzaj montażu	Surface
Miejsce montażu	Ściana / Słupek / Podłoga / Sufit
Obszar zastosowania	Na zewnątrz
Regulowany	Tak
Wymienny modułu LED	Niewymienialny
Ze źródłem światła	Tak

Trwałość

Trwałość L70/B50 @ 25 °C	100000 h [1)]
Trwałość L80/B10 @ 25 °C	75000 h [1)]
Trwałość L90/B10 @ 25 °C	35000 h

1) t[h]: L70 / B50 @ 25°C (Ta), t[h]: L80 / B10 @ 25°C (Ta), t[h]: L90 / B10 @ 25°C (Ta)

UKŁAD ZASILAJĄCY

Prąd wyjściowy	550 mA
ECG (SE) - wartość tętnienia prądu	< 20 %

CERTYFIKATY I NORMY

Normy	CE / CB / ENEC / EAC / UKCA
Ograniczona temperatura powierzchni	Tak
Zebezpieczenie przed uderzeniami piłki	Nie

INFORMACJE DODATKOWE

Uwaga dotycząca produktu	Dostępne od września 2024 r
Dodatkowe funkcje	MULTI SELECT

© 2024, LEDVANCE GmbH. Wszelkie prawa zastrzeżone.

Porady dotyczące bezpieczeństwa

– Maks. powierzchnia obciążenia wiatrem 0,045 m^2

MATERIAŁY DO POBRANIA

	Dokumenty i certyfikaty	Nazwa dokumentu
PDF	User Instruction / Safety Instructions	G11193710_UI_Floodlight_65W-200W
PDF	Legal information	LI_JQ_L2D1_T_G11195895
PDF	Legal information	Insert_LSI_Floodlight_69W-167W_G11195968
PDF	Legal information	Informationstext 18 Abs 4 ElektroG
PDF	Declarations of conformity	FLOODLIGHT GEN4
PDF	Declarations Of Conformity UKCA	FLOODLIGHT GEN4

	Pliki i dane fotometryczne	Nazwa dokumentu
IES	IES file (IES)	FL 100 P 69W 10KLM 865 PS SY100 BK
LDT	LDT file (Eulumdat)	FL 100 P 69W 10KLM 865 PS SY100 BK
	UGR file (UGR table)	FL 100 P 69W 10KLM 865 PS SY100 BK
	LDC typ cone	FL 100 P 69W 10KLM 865 PS SY100 BK
	LDC typ polar	FL 100 P 69W 10KLM 865 PS SY100 BK

	Pliki CAD/BIM	Nazwa dokumentu
RFA	BIM_Revit_3D	Floodlight G4
STEP	CAD_STEP_3D	FL G4 69W

DANE LOGISTYCZNE

Kod produktu	Sposób wysyłki (opakowanie / liczba produktów)	Wymiary (długość x szerokość x wysokość)	Masa brutto	Objętość
4099854306204	Składane pudełko 1	78 mm x 255 mm x 237 mm	1868.00 g	4.71 dm^3
4099854306211	Karton wysyłkowy 4	332 mm x 271 mm x 264 mm	7976.00 g	23.75 dm^3

© 2024, LEDVANCE GmbH. Wszelkie prawa zastrzeżone.

Wymieniony kod produktu oznacza najmniejszą ilość produktu, jaka może być zamówiona. Jednostka transportowa może zawierać jedną sztukę lub więcej. Składając zamówienie prosimy o zamawianie ilości odpowiadających jednej lub wielokrotności jednostki transportowej.

DODATKOWE INFORMACJE KATALOGOWE

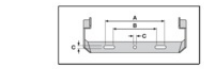

	A	B	C			230 Vac		
						C10A	B16A	C16A
69W	150	108	8.5	2x M6	0.045m²	25	40	41
100W	150	108	10.5	2x M8	0.070m²	6	5	9
133W	170	118	10.5	2x M8	0.085m²	4	4	7
167W	170	118	12.5	2x M10	0.105m²	4	4	7

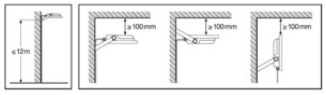

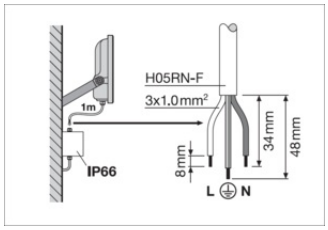



FL 100 P 69W 10KLM 830 PS SY100	53W / 7320lm	69W / 9150lm
FL 100 P 69W 10KLM 840 PS SY100	53W / 8000lm	69W / 10000lm
FL 100 P 69W 10KLM 865 PS SY100	53W / 8000lm	69W / 10000lm
FL 150 P 100W 15KLM 830 PS SY100	83W / 11670lm	100W / 14000lm
FL 150 P 100W 15KLM 840 PS SY100	83W / 12500lm	100W / 15000lm
FL 150 P 100W 15KLM 865 PS SY100	83W / 12500lm	100W / 15000lm
FL 200 P 133W 20KLM 830 PS SY100	117W / 16275lm	133W / 18600lm
FL 200 P 133W 20KLM 840 PS SY100	117W / 17500lm	133W / 20000lm
FL 200 P 133W 20KLM 865 PS SY100	117W / 17500lm	133W / 20000lm
FL 250 P 167W 25KLM 830 PS SY100	150W / 21060lm	167W / 23400lm
FL 250 P 167W 25KLM 840 PS SY100	150W / 22500lm	167W / 25000lm
FL 250 P 167W 25KLM 865 PS SY100	150W / 22500lm	167W / 25000lm

Odnośniki / linki

– Gwarancja, patrz www.ledvance.pl/gwarancja

ZASTRZEŻENIE

Zastrzega się możliwość zmian bez uprzedzenia. Błędy i ominięcia są możliwe. Należy zawsze upewnić się czy korzystasz z najnowszej wersji katalogu.

© 2024, LEDVANCE GmbH. Wszelkie prawa zastrzeżone.