PGCM Pręt gwintowany

Informacje

Zastosowanie
Podwieszanie tras kablowych.

Materiał
G - ocynk galwaniczny

Dodatkowe informacje
klasa materiału 4.8



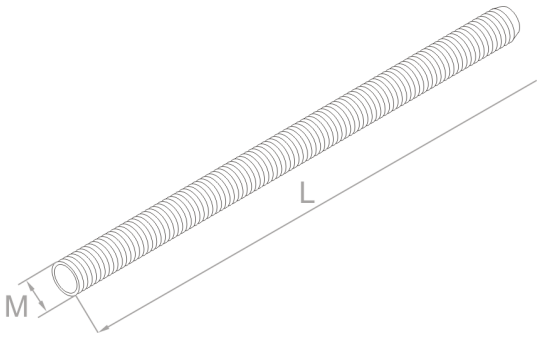

Wersje

Symbol	Numer katalogowy	Gwint M (mm)	Wymiar L (mm)	Siła zrywająca (KN)	Waga 1 szt. (kg)	Ilość w opakowaniu (m. b.) (szt. / m. b.)
PGCM8/1	652401	8	1 000	15,40	0,64	50 / 50
PGCM8/2	652501	8	2 000	15,40	0,96	25 / 50
PGCM10/2	652601	10	2 000	24,40	1	25 / 50