RKPBJ...H50 Redukcja prawa

1,0 Grubość blachy: 1,0 mm

Informacje

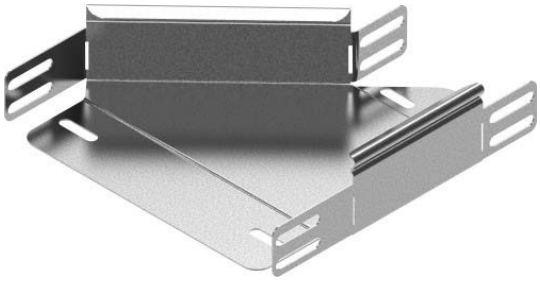

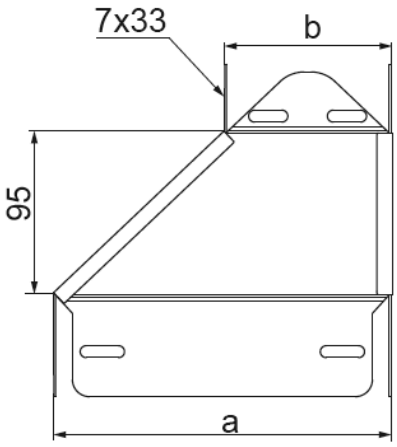

Zastosowanie
Zmiana szerokości trasy kablowej.

Uwaga
Zintegrowane łączniki. Montaż nie wymaga stosowania dodatkowych łączników.

Materiał
S - stal cynkowana met. Sendzimira PN-EN 10346:2015-09
Na zamówienie:
F - stal cynkowana metodą zanurzeniową PN-EN ISO 1461:2023-02
L - lakierowanie w standardowej palecie RAL
E - stal nierdzewna

Dodatkowe informacje
- montaż śrubami SGKM6x12 lub SGM6x12
- przy nietypowych zamówieniach podać wymiar a i b (jeżeli a=400mm i b=200mm zamawiana kształtka powinna mieć symbol RK...400/200H50)

Wersje

Symbol	Numer katalogowy	Wymiar a (mm)	Wymiar b (mm)	Waga 1 szt. (kg)	Ilość (szt.)
RKPBJ100/50H50	156403	100	50	0,20	1
RKPBJ150/100H50	156503	150	100	0,22	1
RKPBJ200/100H50	156603	200	100	0,27	1
RKPBJ200/150H50	156703	200	150	0,28	1
RKPBJ300/200H50	156903	300	200	0,35	1